Sicht- & Allwetterschutz

Montageanleitung

Kassettenrollo 65

Kassettenrollo 65

1. KOMPONENTEN

Abb. 1

Abb. 2

Abb. 1–2:
1. Rollo + Kassette
2. Wandwinkel (für Wandmontage)
3. Deckenclip (für Deckenmontage)
4. Kindersicherung
5. Schrauben (1-2)

2. MONTAGE

Abb. 3

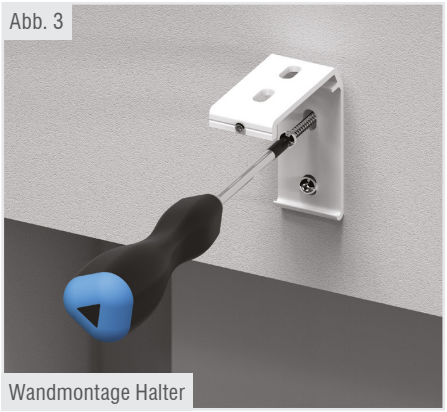

Wandmontage Halter

Abb. 4

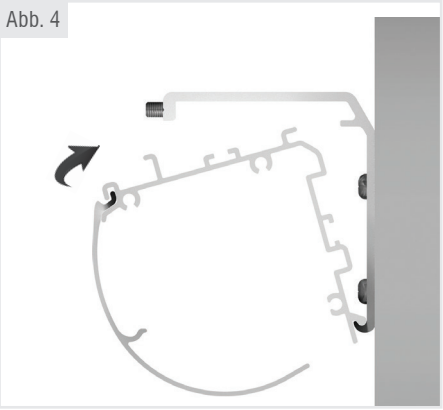

Abb. 5

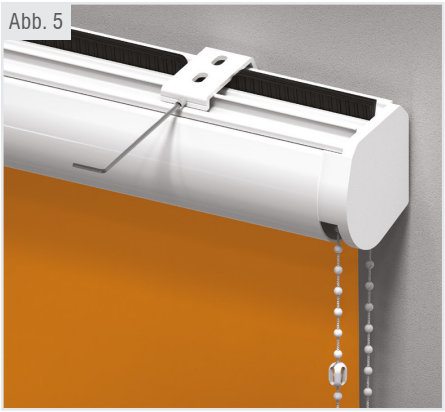

Abb. 6

Deckenmontage Halter

Abb. 3–6:
Abstände der erforderlichen Montagebohrungen vom Rollo abmessen und auf den gewünschten Montageort übertragen. Bohrungspositionen bestimmen und je nach Untergrund Montagebohrungen erstellen.

Bitte die Ausrichtung des Rollos mit der Wasserwaage durchführen!

Bitte beachten Sie vor der ersten Bedienung, dass die Kassette absolut waagerecht montiert ist!

Copyright by Sicht- und Allwetterschutz BS GmbH, Stand 11.2018.
Keine Haftung für Druckfehler. Technische Änderungen vorbehalten.

Sicht- & Allwetterschutz

3. MONTAGE FÜHRUNGSSCHIENE

Abb. 7
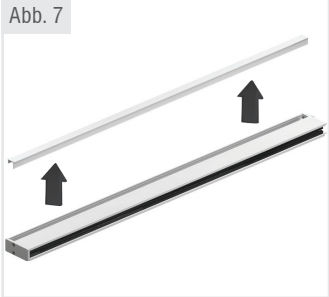

Abb. 8

Abb. 9

Abb. 10
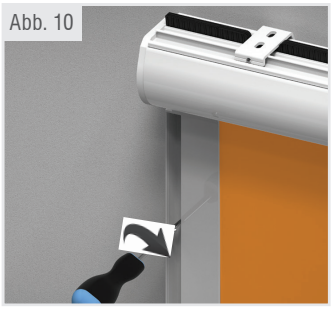

Abb. 11
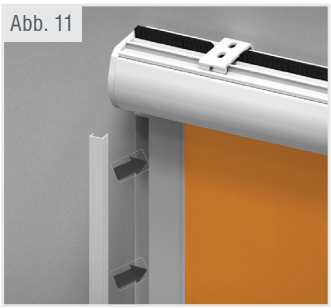

Abb. 12

Abb. 13

Abb. 14
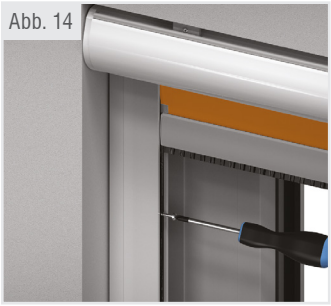

Abb. 7–14:
Montieren Sie nun die Führungsschienen.

Abb. 8–11:
Montage auf die Wand.

Abb. 12–14:
Montage in die Laibung

4. MONTAGE KINDERSICHERUNG

Abb. 15

Abb. 16

Abb. 17

Abb. 15–17:
Befestigen Sie die Kindersicherung **mindestens 150 cm über dem Boden** um Strangulation von Kleinkindern zu verhindern.

Copyright by Sicht- und Allwetterschutz BS GmbH, Stand 11.2018.
Keine Haftung für Druckfehler. Technische Änderungen vorbehalten.

Sicht- & Allwetterschutz