IS-R-F

Insektenschutz-Rollo für Fenster

Verkaufspreise inkl. MwSt. und Transport

ÜBERSICHT

max. Breite: 160 cm
max. Höhe: 230 cm
Profilfarben: weiß (RAL 9003), basaltgrau (RAL 7012), braun (RAL 8017), anthrazit (RAL 7016); *optional: weitere RAL-Farben, furnierte Profile gegen Mehrpreis (s.u.)*
Führungs-schienen: aus Aluminium; 32 mm Breite; *optional: mit Versetzprofil (gegen MP)*
PVC-Teile: in weiß, braun oder schwarz (Schweißnaht in grau)
Kasten: 49 mm Höhe
Welle: mit Federmechanismus; *optional: mit Bremse (gegen Mehrpreis)*
Bedienung: Schnappverschluss (Standard); *optional: mit Hakenleiste*
Gewebe: Fiberglasgewebe in grau oder schwarz

DETAILS

Führungsschiene gerade

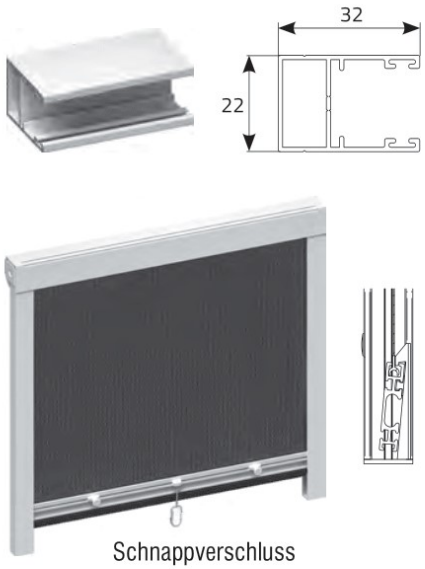

Schnappverschluss

Hakenleiste

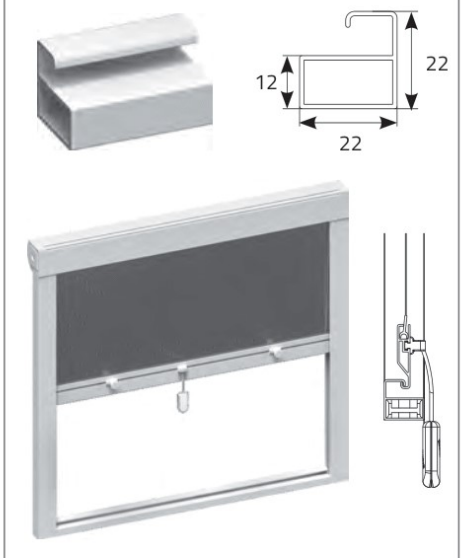

Hakenleiste mit Distanz

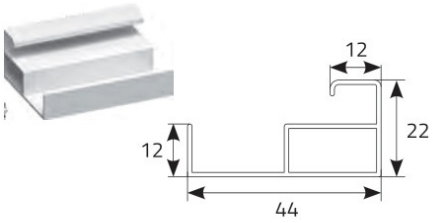

Führungsschiene mit Versetzprofil (gegen Mehrpreis)

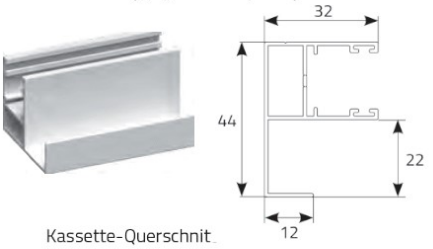

Kassette-Querschnit

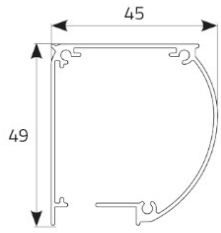

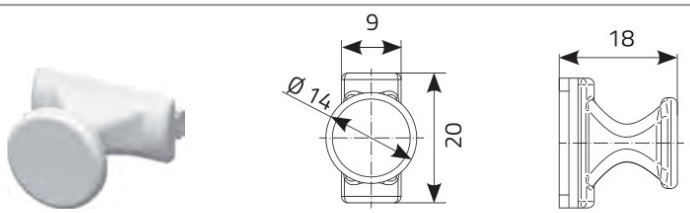

Übergrößen werden auf Kundenwunsch von uns ohne Gewährleistung gefertigt.