Sicht- & Allwetterschutz

Aufmaßanleitung

70 mm Außenjalousie mit Z-Lamellen

Schemata und Maße

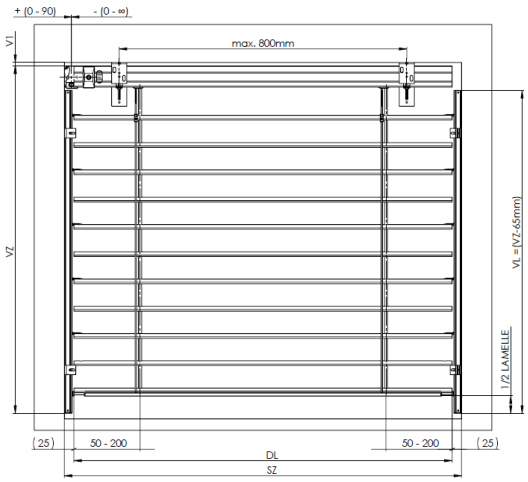

Führung durch die Führungsschiene - senkrecht

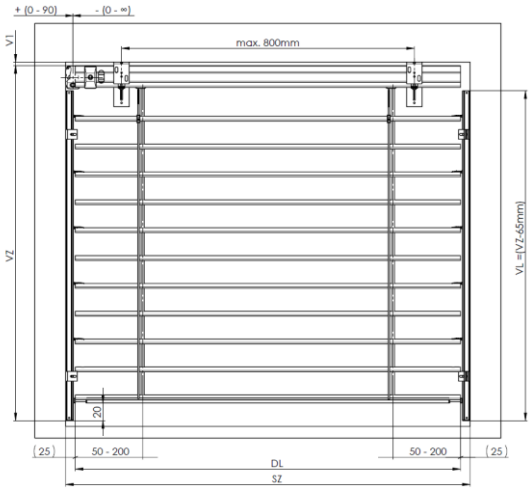

Führung durch die Führungsschiene – nicht senkrecht

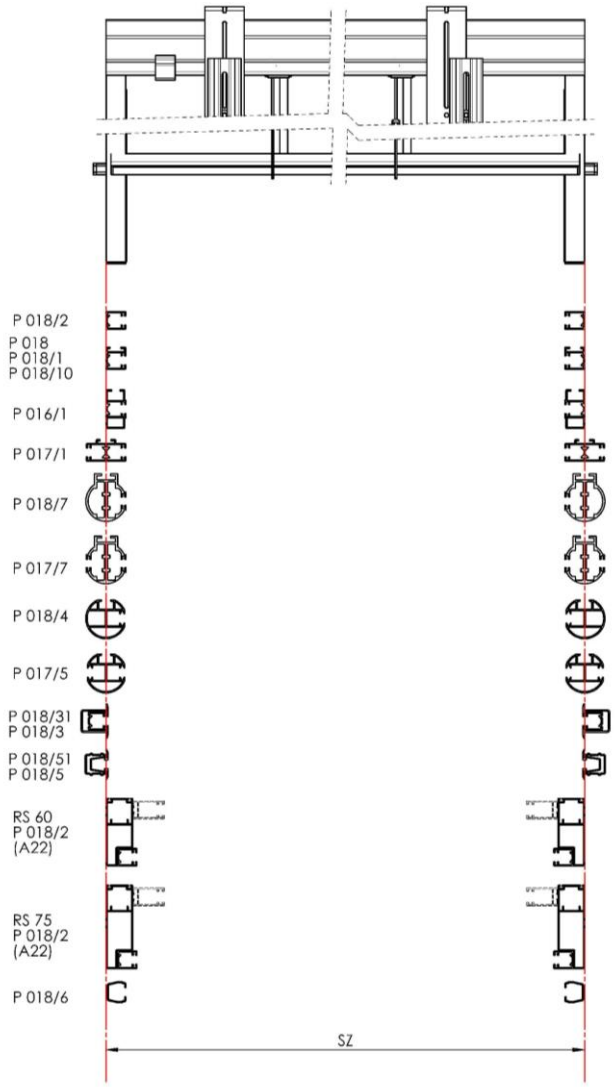

SZ – Breite der Jalousie

VZ – Höhe der Jalousie

DL – Länge der Lamelle

VL – Länge der Führungsleiste

VL = VZ – 65 mm

V1 = Höhe der Jalousiehalter

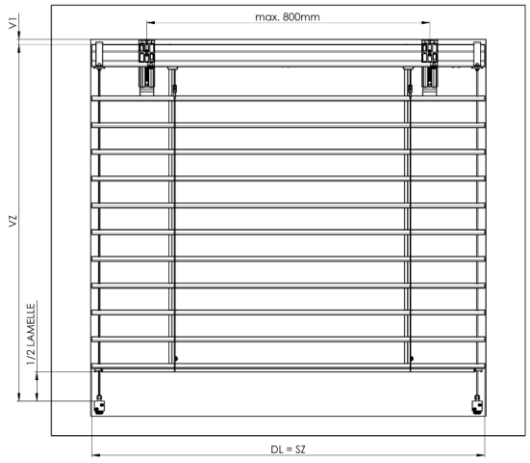

Führungs durch das Seil - senkrecht

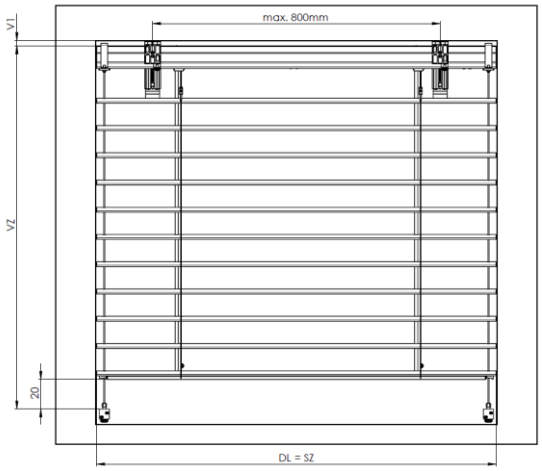

Führungs durch das Seil – nicht senkrecht

1. AUSMESSUNG EINER STANDARDJALOUSIE

SZ – Breite der Jalousie

VZ – Höhe der Jalousie

DL – Länge der Lamelle

VL – Länge der Führungsleiste

VL = VZ – 65 mm

V1 = Höhe der Jalousiehalter

Die Breite sowie Höhe ist immer mindestens an drei Stellen zu messen. Das Fertigungsmaß der Jalousie ist immer der kleinste gemessene Wert. Grundsätzlich soll die Messung erst nach der Montage des Rahmens, bzw. des Fensters in die Bauöffnung erfolgen, wenn die Innen-sowie Aussenausmauerung und Fensterbänke fertiggestellt sind. Die Art der Ausmessung der Aussenjalousien ist insoweit spezifisch, dass die technische Durchführung immer auf der Baustelle besprochen werden muss. Es sind auch andere spezifische Lösungen möglich.

Die Oberschiene ist im Falle der Motorbedienung um 5 mm kürzer. Bei der Bedienung mit einer Kurbel ist die Länge der Oberschiene von der Getriebeverschiebung abhängig. Die Position des Getriebes (die mögliche Verschiebung) in der Oberschiene ist von dem konkreten Einbau des Fensterrahmens und der Ausmauerung abhängig. Der Abstand der Leiter ist von der Wahl der Bedienung abhängig (liegt in dem Bereich von 50 – 200 mm).

ACHTUNG! Für die Schrägjalousien geben wir alle zugänglichen Parameter an. (Breite, höhere Höhe, niedrigere Höhe, Länge der Hypotenuse)

Die Schrägjalousien werden nur in der Variante mit der Motor-Betätigung und Stahlseilführung produziert, für die die spezifische Spannung erforderlich ist (siehe Anlage dieser Anleitung).