Sicht- & Allwetterschutz

Montageanleitung

Senkrechtmarkise 75-125 Schienenführung

Senkrechtmarkise 75-125 Schienenführung

1. KOMPONENTEN

Abb. 1

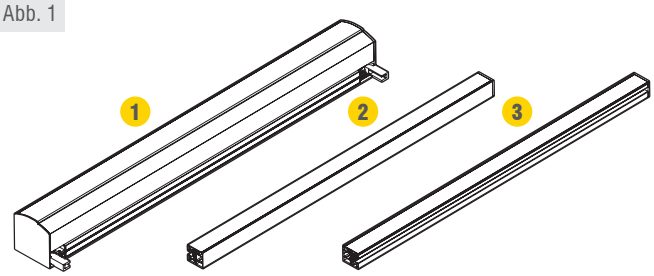

Abb. 1 (Inhalt des Pakets):

1. Kasten mit Seitendeckeln und Rohr mit Motor und Tuch
2. linke Führungsschiene
3. rechte Führungsschiene

2. MONTAGE

Abb. 2

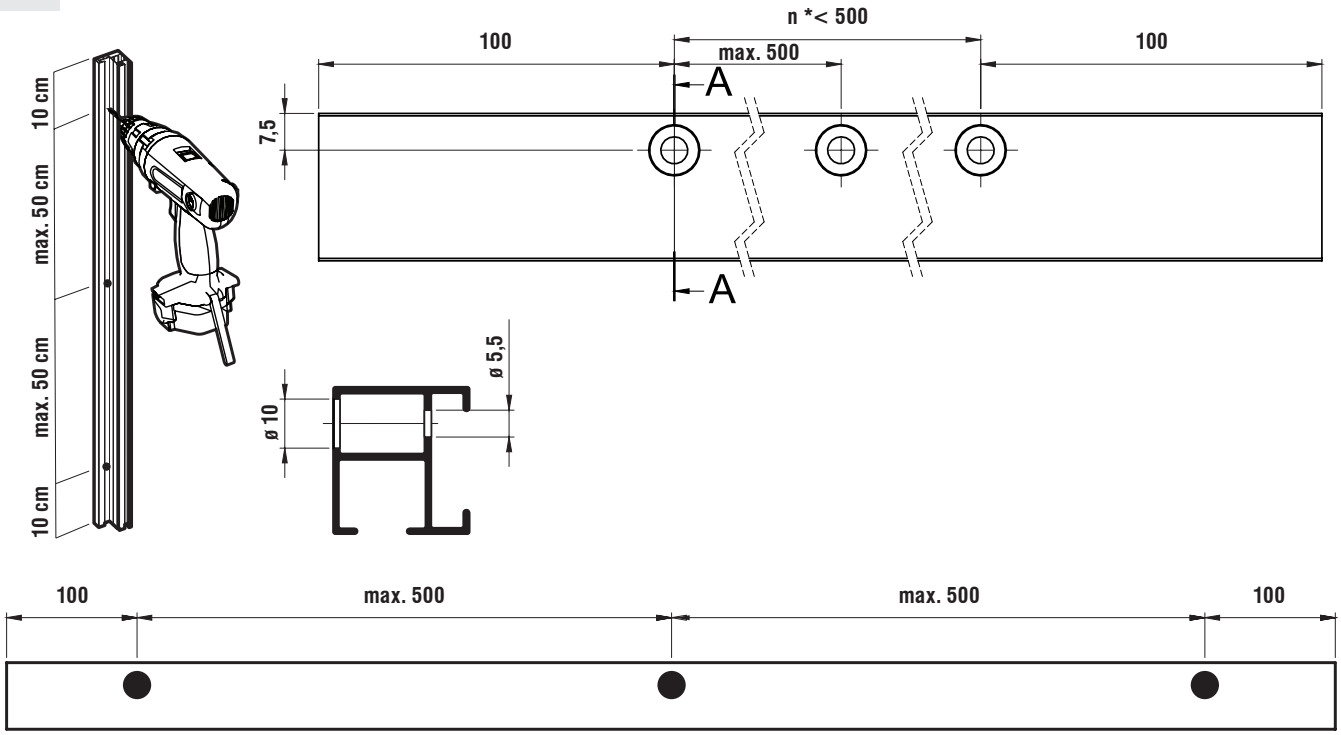

Abb. 2:
In der Regel sind die Führungsschienen bereits vorge-bohrt. Sollte das bei Ihnen nicht der Fall sein, gehen Sie wie folgt vor:

Für die Befestigungslöcher bohren Sie auf der Rückseite der Führungsschiene oben und unten ein Loch mit jeweils 10 cm Abstand von der Kante aus. Die nächsten beiden Löcher bohren Sie jeweils mit dem gleichen Abstand zueinander (max. 50 cm). Wiederholen Sie diesen Vorgang an der zweiten Führungsschiene.

Copyright by Sicht- und Allwetterschutz BS GmbH, Stand 03.2022.
Keine Haftung für Druckfehler. Technische Änderungen vorbehalten.

Sicht- & Allwetterschutz

2. MONTAGE

Abb. 3

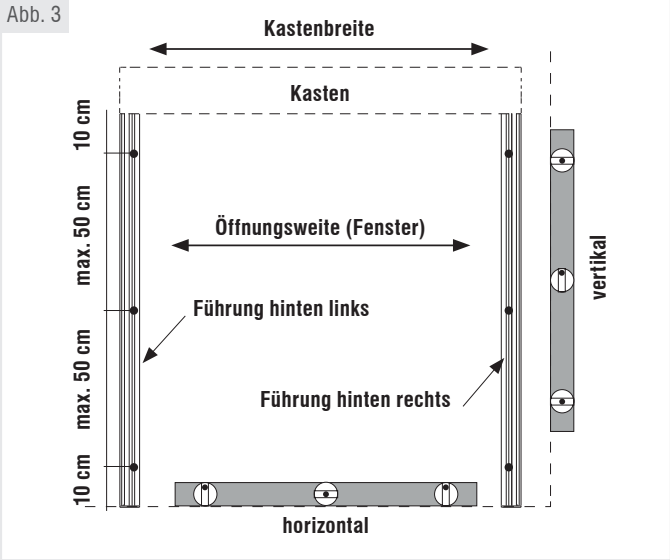

Abb. 3:
Nivellieren Sie die Führungsschienen und passen Sie ihren Abstand an die Breite des Kastens an. Markieren Sie die Löcher an der Wand, legen Sie die beiden Schienen behutsam beiseite und bohren Sie die Löcher. Verwenden Sie für die Beschaffenheit der Wand entsprechend passende Dübel, die Sie in die Befestigungslöcher stecken (siehe Abb. 2). Schrauben Sie die Schienen fest.

Abb. 4

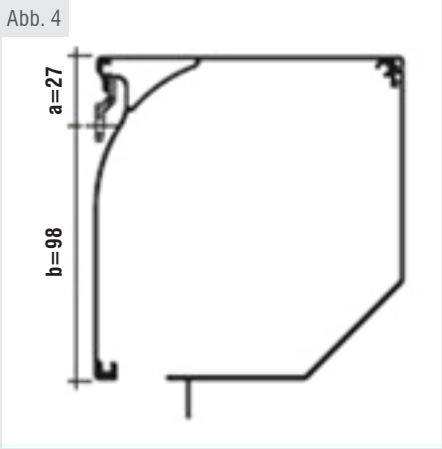

Abb. 5

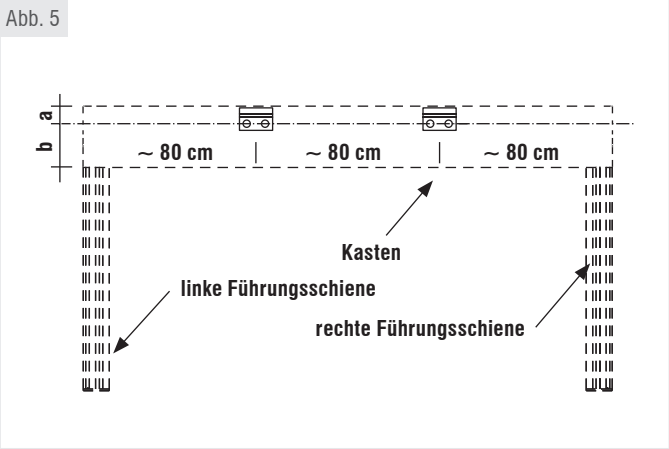

Abb. 4 – 5:
Ab einer Breite von über 4 m ist der 125-er Kasten mit den im Lieferumfang enthaltenen Wandhaltern zu befestigen. Bei allen anderen Systemen sind die Kästen freitragend.

Abb. 6

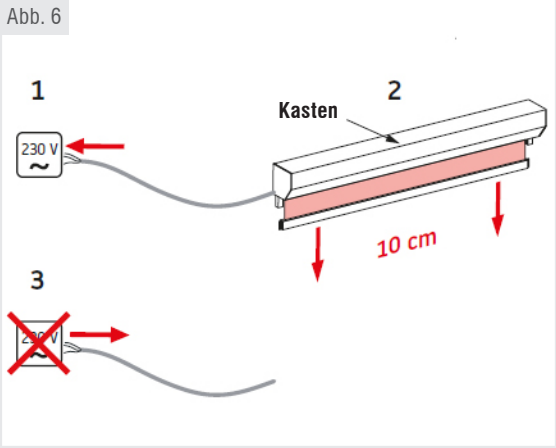

Abb. 7

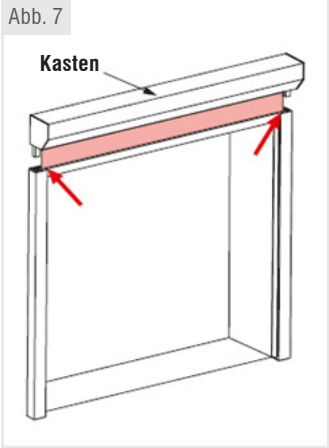

Abb. 6:
Schließen Sie die Stromversorgung des Motors an (1) und entfernen Sie die Ummantelung 10 cm von der Box (2). Stromversorgung zum Motor (3) unterbrechen.

Abb. 7:
Führen Sie die Zugleiste in die Führungsschienen ein.

Copyright by Sicht- und Allwetterschutz BS GmbH, Stand 03.2022.
Keine Haftung für Druckfehler. Technische Änderungen vorbehalten.

Sicht- & Allwetterschutz

2. MONTAGE

Abb. 8

Abb. 9

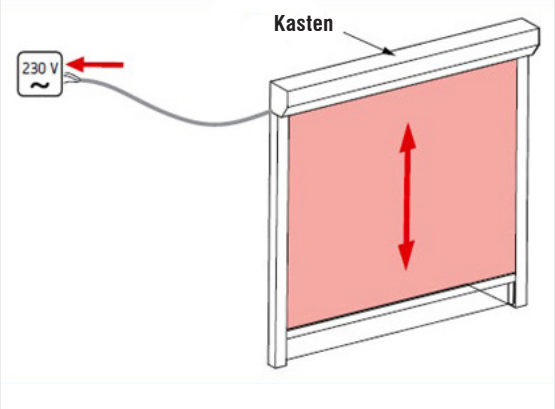

Abb. 8:
Anschließend führen Sie die Zapfen in die Führungsschienen ein. Überprüfen Sie, ob sich der Kasten in Waage befindet.

Abb. 9:
Schalten Sie den Motor ein und lassen Sie das Tuch ein- und ausfahren.

Abb. 10

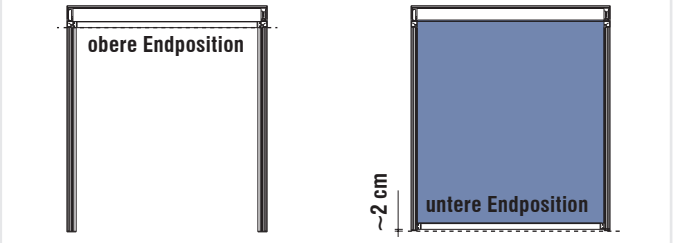

Abb. 10:
Stellen Sie die obere und untere Endposition ein.

Abb. 11 a

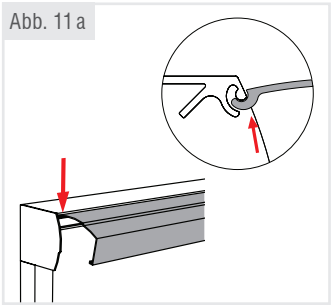

Abb. 11 a:
Montieren Sie die Gehäuseabdeckung, indem Sie diese zunächst einhaken.

Abb. 11 b

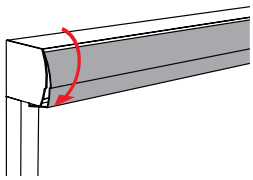

Abb. 11 b:
Dann drehen Sie die Vorderblende nach unten.

Abb. 11 c

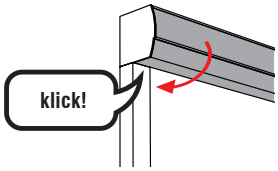

Abb. 11 c:
Schließen Sie die Vorderblende zu bis ein „klick“-Geräusch zu hören ist.

Abb. 11 d

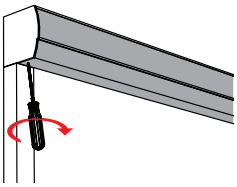

Abb. 11 d:
Zuletzt ziehen Sie die Schrauben fest. Fertig!

Copyright by Sicht- und Allwetterschutz BS GmbH, Stand 03.2022.
Keine Haftung für Druckfehler. Technische Änderungen vorbehalten.

Sicht- & Allwetterschutz