DEU MONTAGEANLEITUNG

FRA INSTRUCTIONS POUR L'INSTALLATION

LINIE - LIGNE

WSR ZIP 9
WSR ZIP 11
WSR ZIP 13
WSR ZIP 15
WSR ZIP NAKED

BEFESTIGUNG IN DER NISCHE - FRONTALE BEFESTIGUNG
FIXATION À NICHE - FIXATION FRONTAL

CE

Sicht- & Allwetterschutz

Barnimstraße 18/19
D-15345 Eggersdorf b. Berlin

tel.: +49(0) 3341 - 30418 0
mail: info@allwetterschutz.de
web: www.allwetterschutz.de

Sicht- und Allwetterschutz BS GmbH behält sich alle Rechte auf dieses Handbuch vor, einschließlich das Recht, jederzeit und ohne Vorankündigung, Änderungen darin vorzunehmen. Eine Vervielfältigung des Handbuches, auch teilweise, ist ohne die Genehmigung durch ***Sicht- und Allwetterschutz BS GmbH*** untersagt.

Sicht- und Allwetterschutz BS GmbH se réserve tous les droits sur le présent manuel y compris celui, à tout moment et sans aucun préavis, d'apporter les modifications nécessaires et d'amélioration à ses propres produits et au manuel. La reproduction, même partielle, de ce manuel est interdite sans l'autorisation de ***Sicht- und Allwetterschutz BS GmbH***.

VORBEREITENDE KONTROLLEN
OPÉRATIONS PRÉLIMINAIRES DE VÉRIFICATION

ACHTUNG:
BEVOR EINGRIFFE ODER WARTUNGSARBEITEN VORGENOMMEN WERDEN, DIE IN DIESEM HANDBUCH ENTHALTENEN HINWEISE UND MONTAGEANLEITUNGEN LESEN UND VERSTEHEN.

ATTENTION :
LIRE ATTENTIVEMENT TOUS LES AVERTISSEMENTS ET LES INSTRUCTIONS FOURNIES DANS LE PRÉSENT MANUEL ET DANS LE MODE D'EMPLOI AVANT D'EFFECTUER TOUTE OPÉRATION.

ACHTUNG:
Alle Montageschritte sind unter Beachtung der geltenden Sicherheitsvorschriften durchzuführen. Wenn während der Einbauphase eventuelle Strukturschäden am Produkt zum Vorschein kommen sollten, informieren Sie bitte den Hersteller.

ATTENTION :
Toutes les opérations de pose doivent être effectuées en toute sécurité conformément aux réglementations. Dans le cas où surgiraient, pendant la phase d'installation, des éventuelles incompatibilités structurelles du siège de logement il faudra le communiquer au maître d'ouvrage.

ACHTUNG:
ES IST VERPFLICHTEND SCHUTZKLEIDUNG, WIE HANDSCHUHE, SCHUTZHELM UND SCHUTZSCHUHE ZU TRAGEN.

ATTENTION :
SE MUNIR OBLIGATOIREMENT D'ÉQUIPEMENTS DE PROTECTION INDIVIDUELLE TELS QUE GANTS, CASQUE ET CHAUSSURES DE SÉCURITÉ.

ACHTUNG:
BEZIEHT SICH AUF GEFAHRENSITUATION, WELCHE DURCH VORHANDENSEIN VON ELEKTRISCHEM STROM ENTSTEHEN KÖNNEN. DIE MISSACHTUNG DIESES HINWEISES KANN DIE SICHERHEIT VON PERSONEN UND DER MARKISE BEEINTRÄCHTIGEN.

ATTENTION :
EN CE QUI CONCERNE LES SITUATIONS DE DANGER QUI PEUVENT SE VÉRIFIER À CAUSE DE LA PRÉSENCE DE TENSION ÉLECTRIQUE. LE NON-RESPECT DE CES CONSIGNES PEUT COMPROMETTRE LA SÉCURITÉ DES PERSONNES ET DU STORE.

VORBEREITENDE KONTROLLEN

ACHTUNG:
DIE WAHL DER VERANKERUNGSDÜBEL IST VOM BEFESTIGUNGSSYSTEM ABHÄNGIG.

Bevor mit der Montage begonnen wird, muss man sich davon überzeugen, dass die Struktur entsprechend befestigt werden kann.

OPÉRATIONS PRÉLIMINAIRES DE VÉRIFICATION

ATTENTION:
LE CHOIX DES CHEVILLES D'ANCRAGE VARIE SELON LE TYPE ET L'ÉTAT DU SITE DE POSE.

Avant de procéder à l'installation vérifier l'état du site de pose et de fixation de la structure.

TYPOLOGIE

TYPOLOGIE

BEFESTIGUNG IN DER NISCHE
FIXATION EN NICHE

WSR ZIP 9
WSR ZIP 11
WSR ZIP 13
WSR ZIP 15
WSR ZIP NAKED

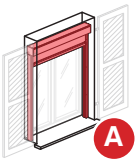

- FÜHRUNGSSCHIENEN “38”
- COULISSES « 38 »
- FÜHRUNGSSCHIENEN “56”
- COULISSES « 56 »

WSR ZIP 9
WSR ZIP 11
WSR ZIP 13
WSR ZIP 15
WSR ZIP NAKED

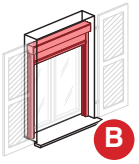

- AUSGLEICHELEMENTE
- COMPENSATEURS

WSR ZIP 11

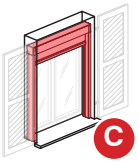

- EINBAUFÜHRUNGSSCHIENEN
- COULISSES À ENCASTRER

FRONTALE BEFESTIGUNG
FIXATION FRONTALE

WSR ZIP 9
WSR ZIP 11
WSR ZIP 13
WSR ZIP 15

- FÜHRUNGSSCHIENEN “38”
- COULISSES « 38 »
- FÜHRUNGSSCHIENEN “56”
- COULISSES « 56 »

BEWEGUNG ÜBER KURBEL
MOUVEMENT AVEC TREUIL

WSR ZIP 9
WSR ZIP 11
WSR ZIP 13
WSR ZIP NAKED

BEWEGUNG ÜBER MOTOR
MOUVEMENT À MOTEUR

WSR ZIP 9
WSR ZIP 11
WSR ZIP 13
WSR ZIP 15
WSR ZIP NAKED

INHALT - TABLE DES MATIÈRES

SEITE PAGE	FASE PHASE	ZUSTAND ÉTAT	BESCHREIBUNG DESCRIPTION	TYPOLOGIE TYPOLOGIE
16	1		SELBSTTRAGENDE BEFESTIGUNG - SEITENBEREICH GESCHLOSSEN - FÜHRUNGSSCHIENEN “38” / “56” FIXATION “AUTOPORTÉE” - ESPACE LATÉRAL FERMÉ - COULISSES « 38 » / « 56 »	A
22	1.1		SELBSTTRAGENDE BEFESTIGUNG - SEITENBEREICH GESCHLOSSEN - AUSGLEICHELEMENTE FIXATION “AUTOPORTÉE” - ESPACE LATÉRAL FERMÉ - COMPENSATEURS	B
28	1.2		SELBSTTRAGENDE BEFESTIGUNG - SEITENBEREICH GESCHLOSSEN - EINBAUFÜHRUNGSSCHIENEN FIXATION “AUTOPORTÉE” - ESPACE LATÉRAL FERMÉ - COULISSES À ENCASTRER	C
32	2		BEFESTIGUNG AN DER LAIBUNG - SEITENBEREICH GESCHLOSSEN - FÜHRUNGSSCHIENEN “38” / “56” FIXATION “EN ÉBRASEMENT” - ESPACE LATÉRAL FERMÉ - COULISSES « 38 » / « 56 »	A
39	2.1		BEFESTIGUNG AN DER LAIBUNG - SEITENBEREICH GESCHLOSSEN - AUSGLEICHELEMENTE FIXATION “EN ÉBRASEMENT” - ESPACE LATÉRAL FERMÉ - COMPENSATEURS	B
46	2.2		BEFESTIGUNG AN DER LAIBUNG - SEITENBEREICH GESCHLOSSEN - EINBAUFÜHRUNGSSCHIENEN FIXATION “EN ÉBRASEMENT” - ESPACE LATÉRAL FERMÉ - COULISSES À ENCASTRER	C
51	3		MONTAGESYSTEM „AN DER FRONT“ - SEITENBEREICH OFFEN SYSTÈME DE MONTAGE „FRONTAL“ - ESPACE LATÉRAL OUVERT	D
56	4		BEWEGUNG ÜBER KURBEL MOUVEMENT AVEC TREUIL	
58	5	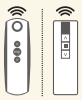	BEWEGUNG ÜBER MOTOR - PROGRAMMIERUNG MOUVEMENT À MOTEUR - PROGRAMMATION	

WIE DAS HANDBUCH ZU LESEN IST

WICHTIG: DAS VORLIEGENDE HANDBUCH SOLL DEM MONTEUR DIE MONTAGEARBEIT BEI FOLGENDEN MODELLEN ERLEICHTERN:

WSR ZIP 9
WSR ZIP 11
WSR ZIP 13
WSR ZIP 15
WSR ZIP NAKED

VARIANTEN:
· **FÜHRUNGSSCHIENEN "56"**
· **AUSGLEICHELEMENTE**
· **EINBAUFÜHRUNGSSCHIENEN**

VERSIONEN:
· **MOTOR**
· **WINDE**

DIE MONTAGEARBEITEN WERDEN IN VERSCHIEDENE SCHRITTE UNTERTEILT; SIE ENTSPRECHEN DER MONTAGEREIHENFOLGE:

„NORMALE" PHASEN
(GILT FÜR ALLE MODELLE)

„SPEZIELLE" PHASEN
(GILT NUR FÜR EIN ODER EINIGE SPEZIELLE MODELLE)

UM DEM MONTEUR DIE MONTAGEARBEIT ZU ERLEICHTERN:

- BEI DEN „SPEZIELLEN" PHASEN WIRD DER NAME DES MODELLS ODER DER ENTSPRECHENDEN MODELLE ANGEZEIGT (Hinweis: Der Name des Modells wird bei einer spezielle Phase in weißer Schrift auf rotem Hintergrund hervorgehoben).

- WÄHREND DER „NORRMALEN" PHASEN WERDEN KEINE ANWEISUNGEN GEGEBEN.

DIE BILDER DIE IN DEN „NORMALEN" PHASEN DIESER BESCHREIBUNG ANGEGEBEN SIND BEZIEHEN SICH AUF DIE MONTAGE VON:

WSR ZIP 11 MIT FÜHRUNGSSCHIENEN "38"

COMMENT LIRE LES INSTRUCTIONS

IMPORTANT : LES PRÉSENTES INSTRUCTIONS ONT POUR OBJECTIF D'AIDER L'INSTALLATEUR LORS DES OPÉRATIONS DE MONTAGE DES MODÈLES SUIVANTS :

WSR ZIP 9
WSR ZIP 11
WSR ZIP 13
WSR ZIP 15
WSR ZIP NAKED

VARIANTES :
· **COULISSES « 56 »**
· **COMPENSATEURS**
· **COULISSES À ENCASTRER**

VERSIONS :
· **MOTEUR**
· **MANIVELLE**

LES OPÉRATIONS DE MONTAGE SONT DIVISÉES EN PHASES, ELLES SUIVENT UNE SÉQUENCE ET PEUVENT ÊTRE :

PHASES "COMMUNES"
(VALABLES POUR TOUS LES MODÈLES)

PHASES "PARTICULIÈRES"
(VALABLES UNIQUEMENT POUR UN OU CERTAINS MODÈLES SPÉCIFIQUES)

POUR FACILITER L'INSTALLATEUR DANS LES OPÉRATIONS DE MONTAGE :

- DANS LES PHASES "PARTICULIÈRES", NOUS INDIQUONS LE NOM DU MODÈLE OU DES MODÈLES SPÉCIFIQUES (remarque : le nom du modèle sur une phase spécifique est mis en évidence par une inscription en blanc sur fond rouge).

- DANS LES PHASES "COMMUNES", AUCUNE INDICATION N'EST INDIQUÉE.

LES ILLUSTRATIONS PRÉSENTES DANS LES PHASES "COMMUNES" DANS CES INSTRUCTIONS À TITRE D'EXEMPLE SE RÉFÈRENT À L'INSTALLATION DE LA :

WSR ZIP 11 AVEC COULISSES « 38 »

DAS VORLIEGENDE SYMBOL KENNZEICHNET DIE PHASEN UND ABSCHNITTE, DIE DIE ANLEITUNGEN FÜR DIE VERKABELUNG UND PROGRAMMIERUNG BETREFFEN.

CE SYMBOLE INDIQUE LES PHASES ET LES SECTIONS RELATIVES AUX INSTRUCTIONS DE CÂBLAGE ET DE PROGRAMMATION.

WICHTIG:
VOR DER MONTAGE BEACHTEN SIE BITTE DIE NACHFOLGENDEN HINWEISE, WELCHE AUF DIE ZU VERWENDENDEN WERKZEUGE AUFMERKSAM MACHEN.

IMPORTANT:
AVANT DE PROCÉDER À L'INSTALLATION SUIVRE LES INSTRUCTIONS FOURNIES CI-DESSOUS INDIQUANT LES OUTILS À UTILISER.

BESCHREIBUNG DESCRIPTION		FASE - PHASE
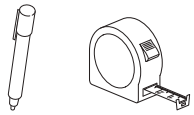	Filzstift und Maßband Feutre et mètre	1 2 3 4
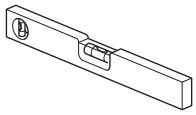	Wasserwaage (oder Laser) Niveau (ou dispositif laser)	1 2 3 4
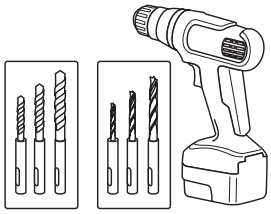	Bohrmaschine (mit Bohrer, für Mauerwerk und Holz) Visseuse (avec embouts), perceuse (avec mèches à béton et à bois)	1 2 3 4
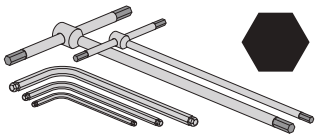	Satz Innensechskant-Schraubenschlüssel Kit de clés Allen	1 2 3 4
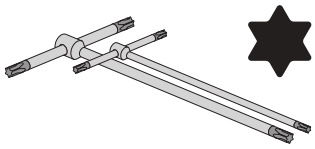	Kit Schlüssel Torx Kit de clés Torx	1 2 3 4
	Schere mit abgerundeter Spitze Ciseau à pointes arrondies	WICHTIGE ANGABEN INDICATIONS IMPORTANTES
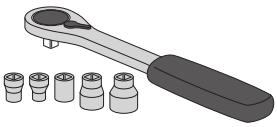	Satz Innensechskant-Schrauben-schlüssel Kit de clés à douille	1 2 3 4
	Leiter Échelles	1 2 3 4
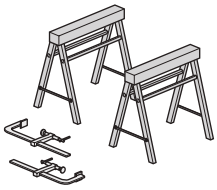	Ständer und Schellen Tréteaux et serre-joints	WICHTIGE ANGABEN INDICATIONS IMPORTANTES
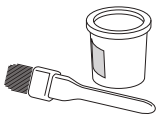	Pinsel und fädenziehende Vaseline Pinceau et vaseline filante	1 2 3

WICHTIGE ANGABEN INDICATIONS IMPORTANTES

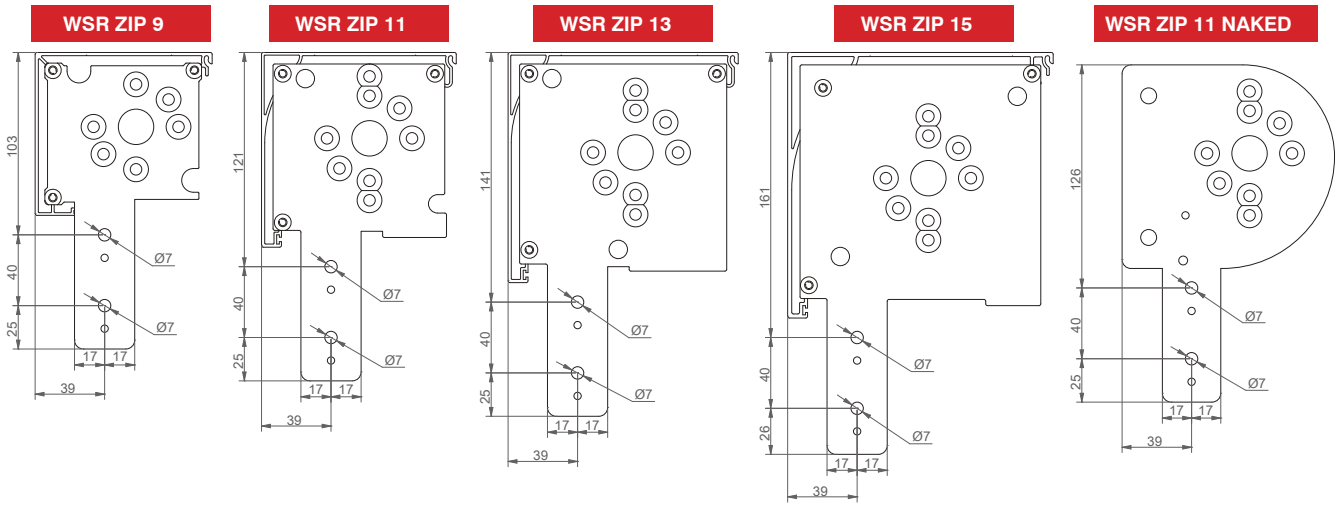

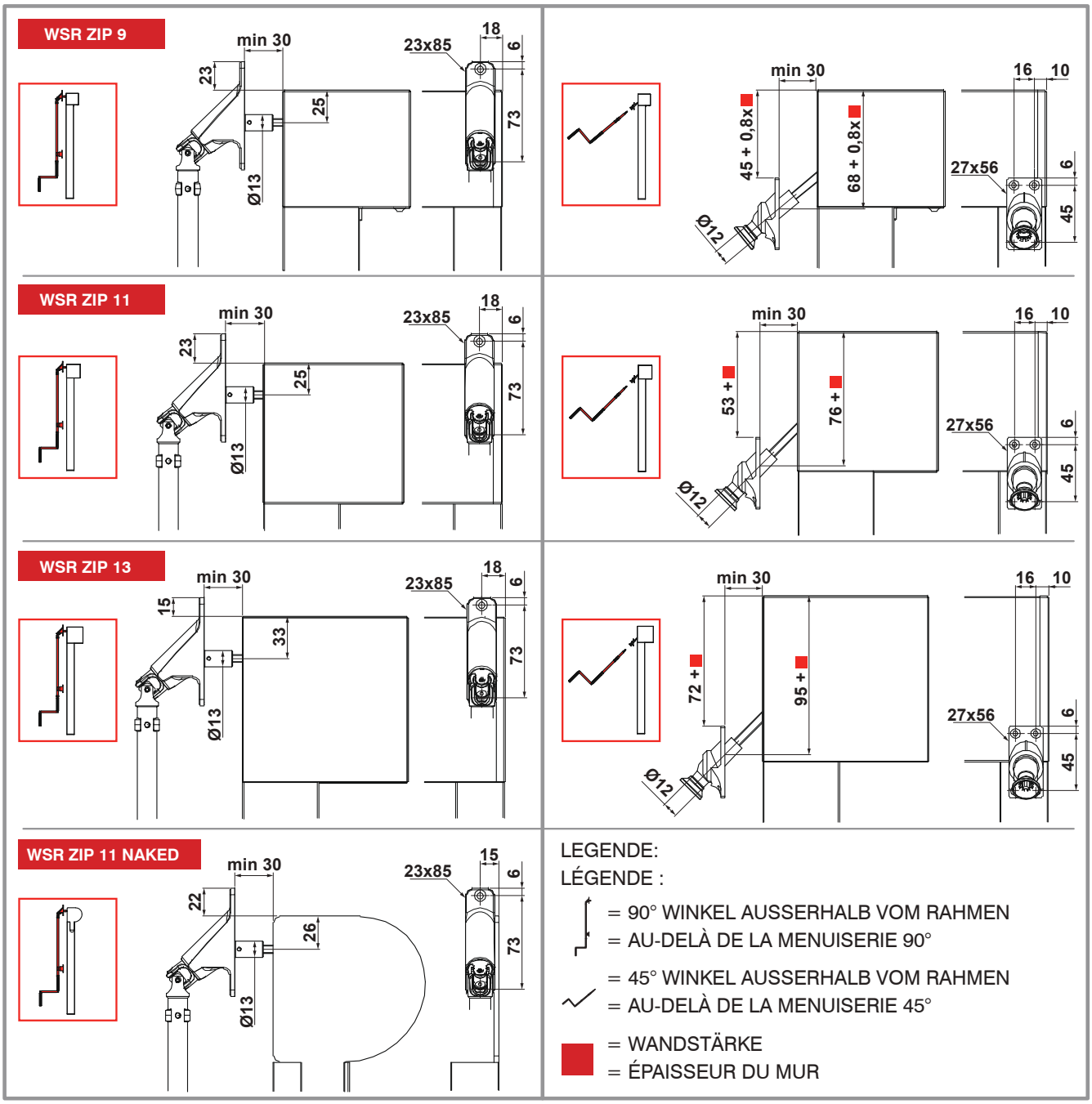

WSR ZIP 9 - 11 - 13 - 15

WICHTIGE ANGABEN

INDICATIONS IMPORTANTES

ER ROLLADEN WIRD SO GELIEFERT, DASS DER ROLLADENKASTEN, DIE ROLLOBAHN UND DIE FRONT VORMONTIERT SIND. PACKEN SIE DIE ROLLOBAHN VOSICHTIG AUS, UM SIE NICHT ZU BESCHÄDIGEN.

LE STORE EST LIVRÉ AVEC LE CAISSON, LA TOILE ET LE FRONTAL ASSEMBLÉS. DÉMONTER LE STORE EN FAISANT ATTENTION DE NE PAS ABÎMER LA TOILE.

DIE VERSION "NAKED" WIRD OHNE BEWEGLICHE UND FEST MONTIERTE KASSETTE GELIEFERT.

LA VERSION « NAKED » EST DEPOURVUE DE COFFRE MOBILE ET FIXE.

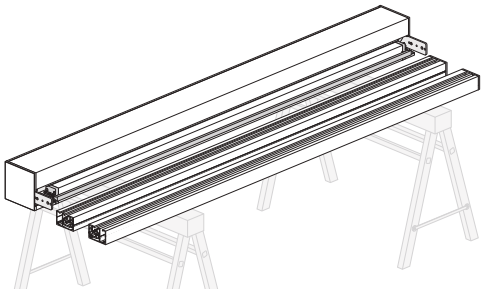

AUSBAU DER MOBILEN ROLLADENKASTEN
ENLÈVEMENT DU CAISSON MOBILE

DIE BEFESTIGUNGSSCHRAUBEN LÖSEN, DIE SICH AN DEN ENDEN DER BEWEGLICHEN KASSETTE BEFINDEN.

DEVISSER LES VIS DE BLOCAGE SITUEES AUX EXTREMITÉS DU COFFRE MOBILE.

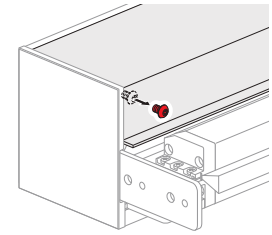

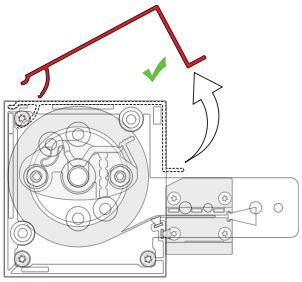

WSR ZIP 9

DIE RIEGEL LÖSEN, DIE SICH AN DEN ENDEN DER BEWEGLICHEN KASSETTE BEFINDEN.

DEBLOQUER LES BOULONS SITUES AUX EXTREMITÉS DU COFFRE MOBILE.

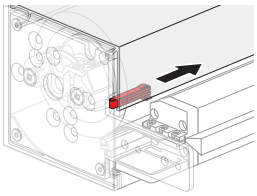

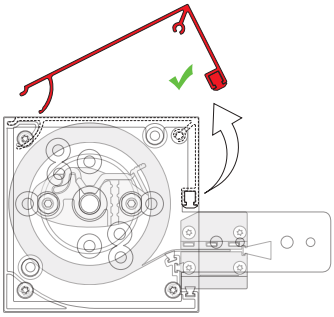

WSR ZIP 11
WSR ZIP 13
WSR ZIP 15

VORBEREITUNG DER KASSETTE
OPERATIONS PRELIMINAIRES SUR COFFRE

DIE BEFESTIGUNGSSCHRAUBEN LÖSEN UND DEN CLIP VON DER WELLENHALTERUNG ABNEHMEN.

DEVISSER LES VIS DE FIXATION ET RETIRER LE CLIP DU SUPPORT ROULEAU.

WSR ZIP 9
WSR ZIP 11
WSR ZIP 13
WSR ZIP 15

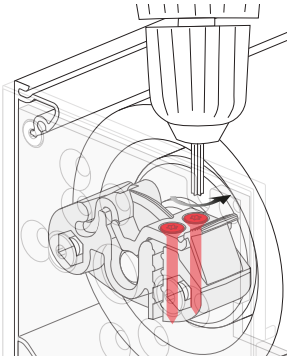

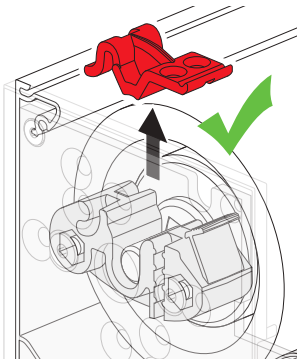

ZUERST DEN BOLZEN AUS SEINEM SITZ ZIEHEN UND DANN DIE KOMPLETTE BAUGRUPPE BESTEHEND AUS WELLE, TUCH, MOTOR UND ABSCHLUSSPROFIL AUS DER KASSETTE NEHMEN.

RETIRER D'ABORD LE GOUJON DE SON LOGEMENT PUIS RETIRER DU COFFRE LE GROUPE COMPLET COMPOSE DU ROULEAU, DU STORE, DU MOTEUR ET DU LINTEAU FRONTAL.

WSR ZIP 9
WSR ZIP 11
WSR ZIP 13
WSR ZIP 15

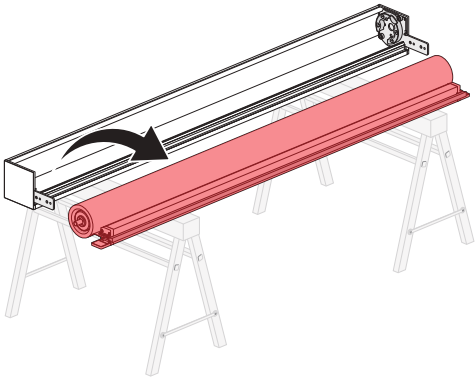

WSR ZIP 9 - 11 - 13 - 15 - NAKED

VORBEREITUNG DER PROFILE “38” (STANDARD)
OPERATIONS PRELIMINAIRES SUR PROFILS COULISSE “38” (STANDARD)

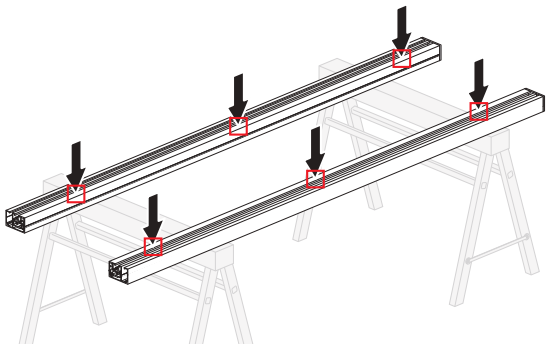

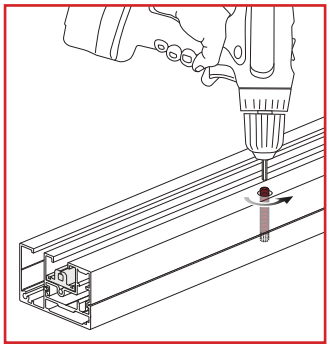

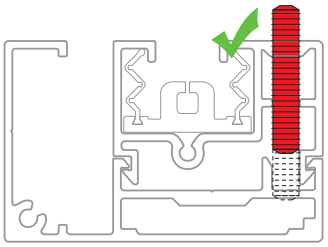

SCHUTZHANDSCHUHE ANZIEHEN VON VON DEN BEIDEN ENDEN DER MONTIERTEN FÜHRUNGEN AUS LEICHTEN DRUCK AUSÜBEN, UM DIE BEWEGLICHE FÜHRUNG AUS DER FEST MONTIERTEN FÜHRUNG AUSZUHÄNGEN.

METTRE DES GANTS DE PROTECTION ET SE PLACER AUX 2 EXTREMITÉS DES COULISSES ASSEMBLÉES. EXERCER UNE LEGERE PRESSION POUR DECROCHER LA COULISSE MOBILE DE LA COULISSE FIXE.

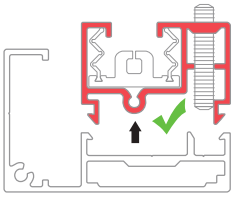

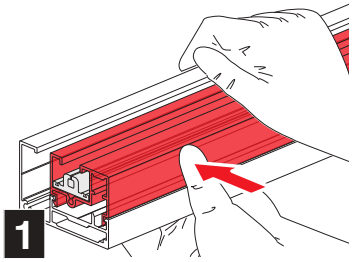

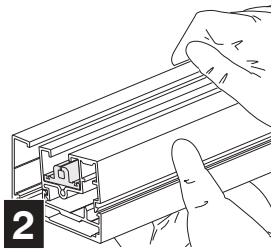

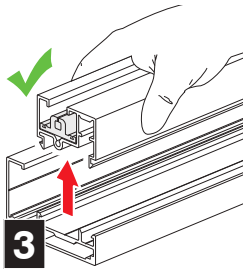

DIE FÜHRUNGEN ZUR DURCHFÜHRUNG DER NÄCHSTEN ARBEITSSCHRITTE AUF BÖCKE LEGEN (DIE NÄCHSTEN ARBEITSSCHRITTE HÄNGEN VOM GEWÜNSCHTEN MONTAGESYSTEM AB).

PREPARER LES COULISSES SUR LES CHEVALETS POUR LES OPERATIONS SUIVANTES (QUI VARIENT EN FONCTION DU TYPE DE FIXATION DEMANDE).

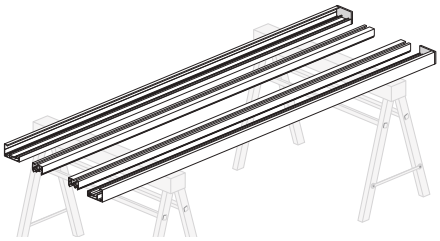

FÜHRUNGSSCHIENENPROFILE “38” MIT AUSGLEICHELEMENTEN
PROFILS COULISSE « 38 » AVEC COMPENSATEURS

WSR ZIP 9
WSR ZIP 11
WSR ZIP 13
WSR ZIP 15
WSR ZIP NAKED

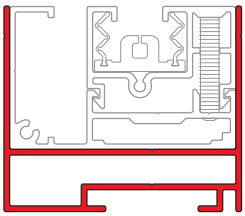

DAS AUSGLEICHELEMENT AUS DEN FÜHRUNGSSCHIENEN HERAUSZIEHEN (SIE MÜSSEN ZUSAMMENGEBAUT BLEIBEN).

RETIRER LE COMPENSATEUR DES COULISSES (EN LES LAISSANT ASSEMBLÉES).

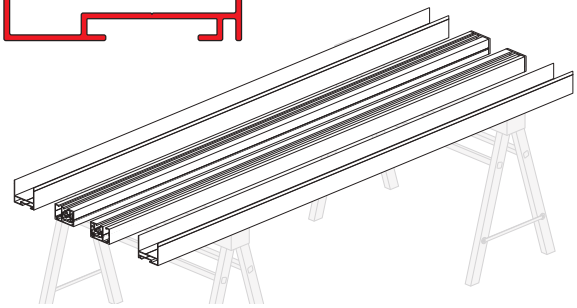

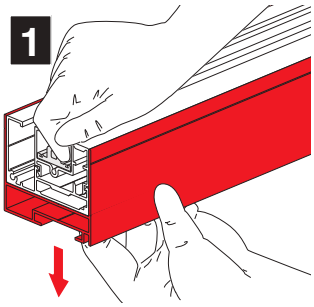

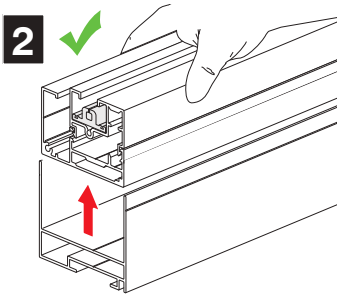

WSR ZIP 9 - 11 - 13 - 15 - NAKED

VORBEREITUNG DER PROFILE “56”
OPERATIONS PRELIMINAIRES SUR PROFILS COULISSE “56”

WSR ZIP 9
WSR ZIP 11
WSR ZIP 13
WSR ZIP 15
WSR ZIP NAKED

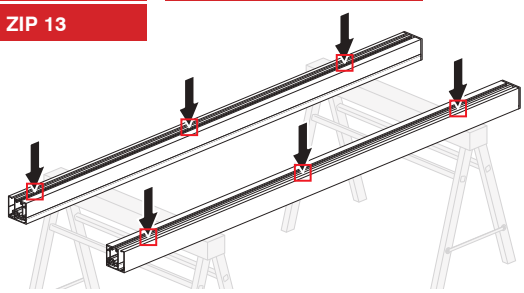

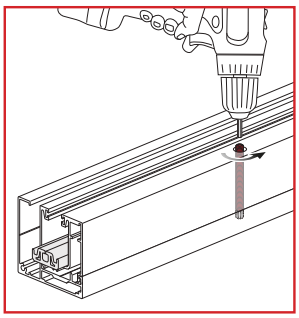

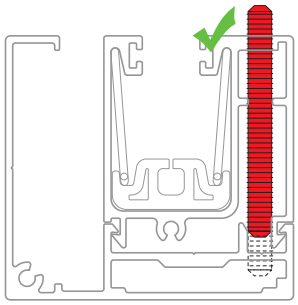

SCHUTZHANDSCHUHE ANZIEHEN VON VON DEN BEIDEN ENDEN DER MONTIERTEN FÜHRUNGEN AUS LEICHTEN DRUCK AUSÜBEN, UM DIE BEWEGLICHE FÜHRUNG AUS DER FEST MONTIERTEN FÜHRUNG AUSZUHÄNGEN.

METTRE DES GANTS DE PROTECTION ET SE PLACER AUX 2 EXTREMITÉS DES COULISSES ASSEMBLÉES. EXERCER UNE LEGERE PRESSION POUR DECROCHER LA COULISSE MOBILE DE LA COULISSE FIXE.

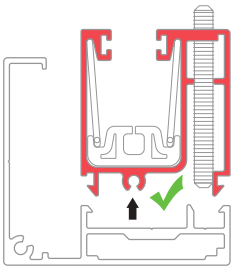

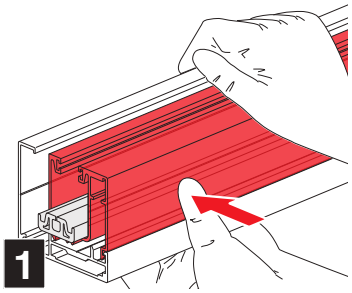

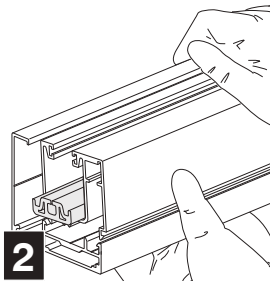

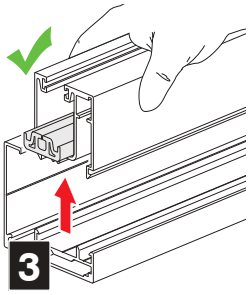

DIE FÜHRUNGEN ZUR DURCHFÜHRUNG DER NÄCHSTEN ARBEITSSCHRITTE AUF BÖCKE LEGEN (DIE NÄCHSTEN ARBEITSSCHRITTE HÄNGEN VOM GEWÜNSCHTEN MONTAGESYSTEM AB).

PREPARER LES COULISSES SUR LES CHEVALETS POUR LES OPERATIONS SUIVANTES (QUI VARIENT EN FONCTION DU TYPE DE FIXATION DEMANDE).

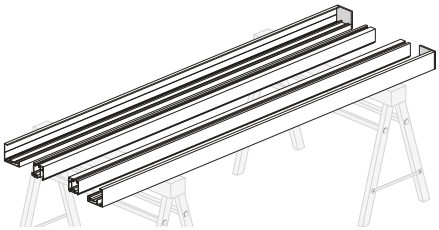

FÜHRUNGSSCHIENENPROFILE “56” MIT AUSGLEICHELEMENTEN
PROFILS COULISSE « 56 » AVEC COMPENSATEURS

WSR ZIP 9
WSR ZIP 11
WSR ZIP 13
WSR ZIP 15
WSR ZIP NAKED

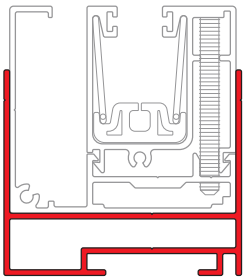

DAS AUSGLEICHELEMENT AUS DEN FÜHRUNGSSCHIENEN HERAUSZIEHEN (SIE MÜSSEN ZUSAMMENGEBAUT BLEIBEN).

RETIRER LE COMPENSATEUR DES COULISSES (EN LES LAISSANT ASSEMBLÉES).

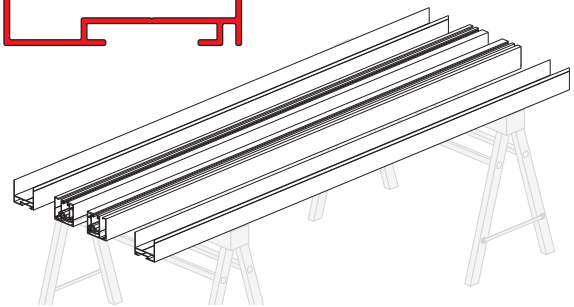

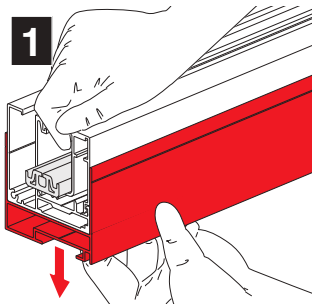

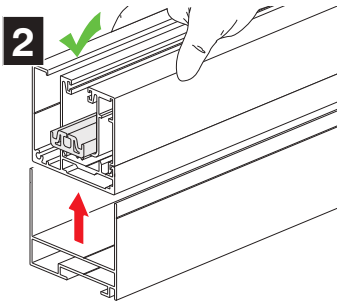

WSR ZIP 9 - 11 - 13 - 15 - NAKED

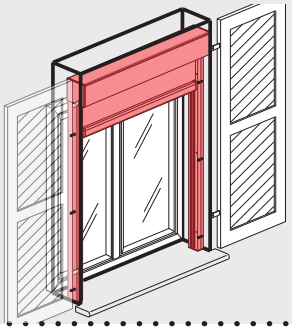

BOHREN DER FEST MONTIERTEN FÜHRUNGEN, DIE AN DEN SEITEN BEFESTIGT WERDEN - MONTAGESYSTEM „IN DER NISCHE“ (SEITENBEREICH VERSCHLOSSEN)

PERÇAGE SUR COULISSES FIXES A FIXER EN NICHE SYSTÈME DE MONTAGE “EN NICHE” (ESPACE LATÉRAL FERMÉ)

DIE MASSE ÜBERPRÜFEN UND DIE PUNKTE MARKIEREN. AN DEN MARKIERTEN STELLEN LÖCHER IN DIE FÜHRUNGEN BOHREN.

VERIFIER LES COTES ET TRACER LES REPERES. PERCER AU NIVEAU DES TROUS DESSINES.

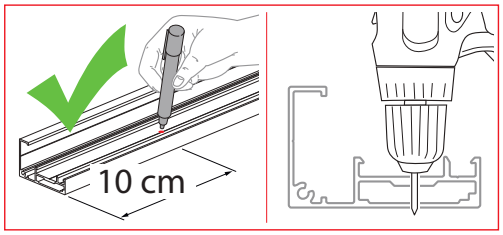

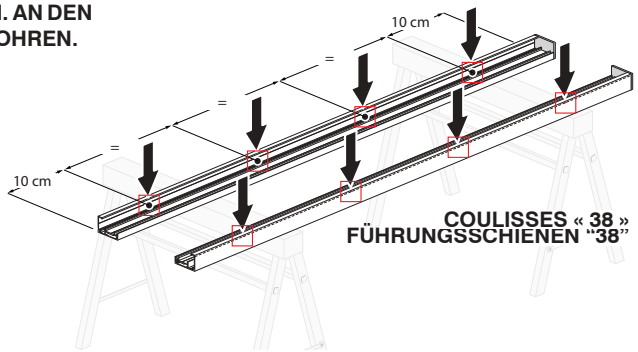

FÜHRUNGSSCHIENEN “56”
COULISSES « 56 »

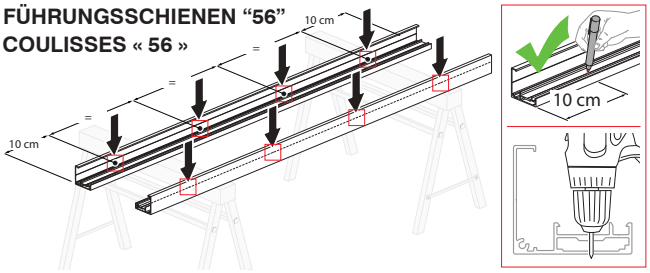

AUSGLEICHELEMENTE
COMPENSATEURS

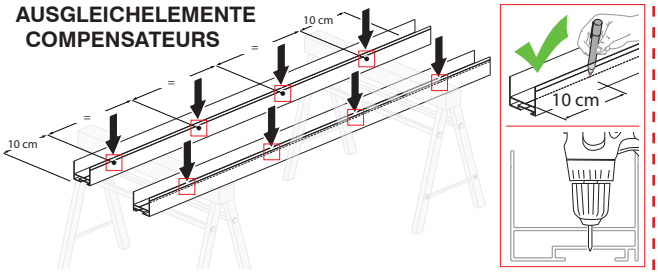

DIE BOHRUNG VOM OBEREN BLECH VERGRÖSSERN, DAMIT DIE BEFESTIGUNGSSCHRAUBE IN DAS LOCH PASST (SENKKOPF).

ELARGIR DAVANTAGE LE TROU DE LA TOLE SUPERIEURE POUR LA FIXATION DE LA VIS (ESCAMOTABLE).

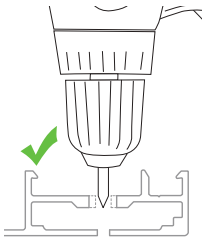

FÜHRUNGSSCHIENEN “38”
COULISSES « 38 »

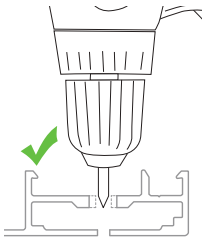

FÜHRUNGSSCHIENEN “56”
COULISSES « 56 »

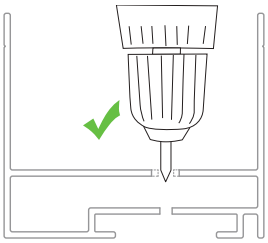

AUSGLEICHELEMENTE
COMPENSATEURS

JETZT KÖNNEN DIE FÜHRUNGEN (AN DEN SEITEN) MONTIERT WERDEN
LES COULISSES SONT PRETES POUR LE MONTAGE (EN NICHE)

DIE NICHT SELBSTTRAGENDEN, FEST MONTIERTEN FÜHRUNGEN FÜR DIE BEFESTIGUNG AN DEN SEITEN SIND BEREITS AUF DAS EINSETZEN DER ENTSPRECHENDEN KOPFTEILE AUSGELEGT. DIE VORBEREITUNGEN SIND DIE GLEICHEN.

LES COULISSES FIXES POUR LA FIXATION EN NICHE NON AUTOPORTANTES SONT DEJA PREVUES POUR LOGER LES TETES. LES OPERATIONS PRELIMINAIRES SONT IDENTIQUES.

FÜHRUNGSSCHIENEN “38”
COULISSES « 38 »

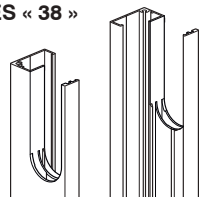

FÜHRUNGSSCHIENEN “56”
COULISSES « 56 »

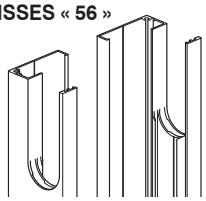

AUSGLEICHELEMENTE
COMPENSATEURS

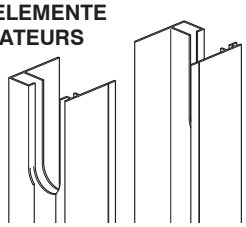

WSR ZIP 9 - 11 - 13 - 15 - NAKED

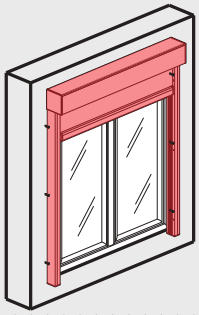

BOHREN DER FEST MONTIERTEN FÜHRUNGEN, DIE AN DER WAND BEFESTIGT WERDEN - “FRONTALES” MONTAGESYSTEM (SEITENBEREICH OFFEN)

PERÇAGE SUR COULISSES FIXES A FIXER AU MUR SYSTÈME DE MONTAGE „FRONTAL“ (ESPACE LATÉRAL OUVERT)

DIE MASSE ÜBERPRÜFEN UND DIE PUNKTE MARKIEREN. AN DEN MARKIERTEN STELLEN LÖCHER IN DIE FÜHRUNGEN BOHREN.
VERIFIER LES COTES ET TRACER LES REPERES.
PERCER AU NIVEAU DES TROUS DESSINES.

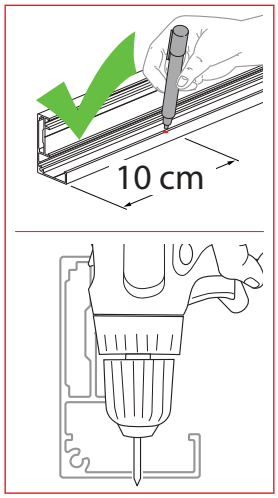

FÜHRUNGSSCHIENEN “38”
COULISSES « 38 »

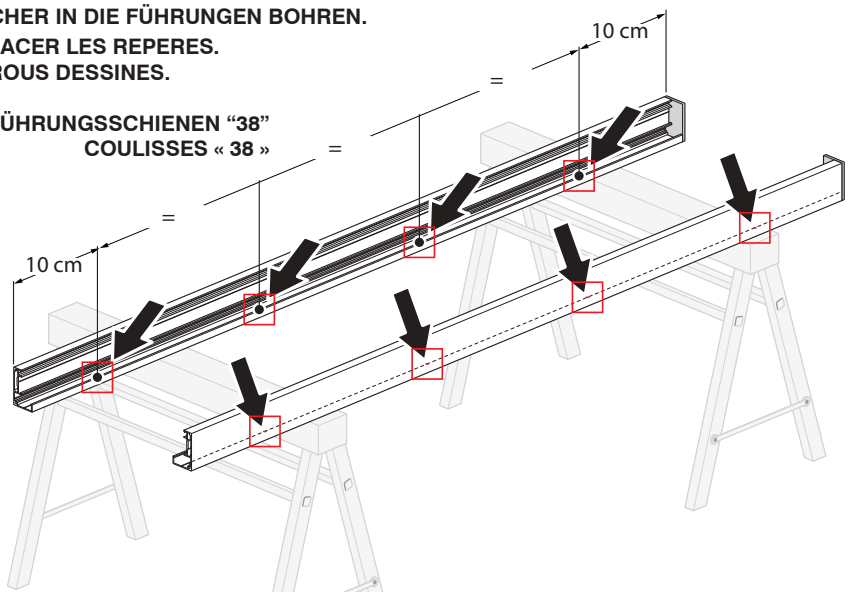

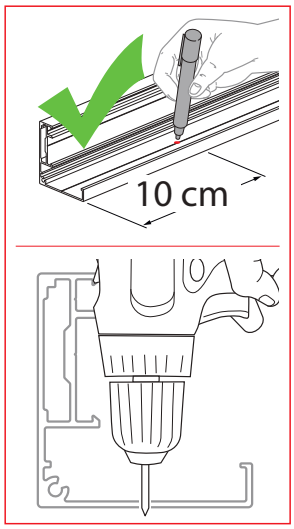

FÜHRUNGSSCHIENEN “56”
COULISSES « 56 »

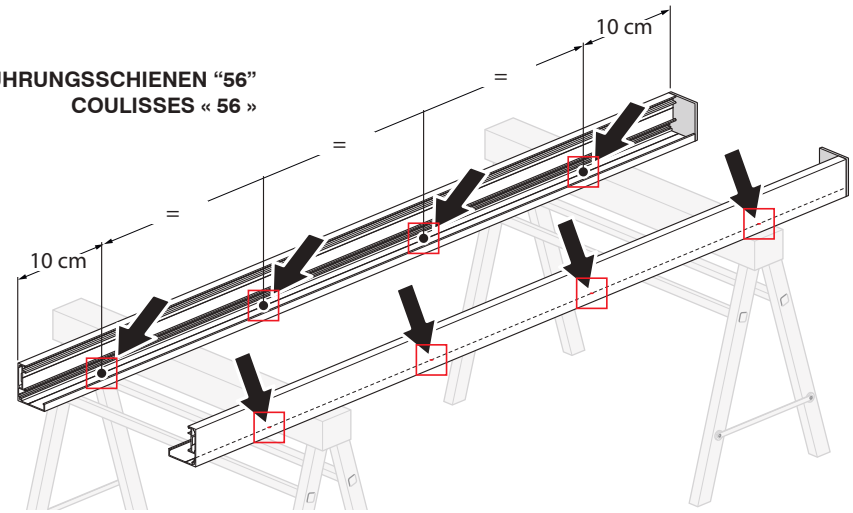

DIE FÜHRUNGEN SIND MONTAGEFERTIG (FÜR DIE WANDMONTAGE)
LES COULISSES SONT PRETES POUR LE MONTAGE (MURAL)

WSR ZIP 11

VORBEREITUNG DER PROFILE ZUM EINBAU
OPERATIONS PRELIMINAIRES SUR PROFILS COULISSES À ENCASTRER

WSR ZIP 11

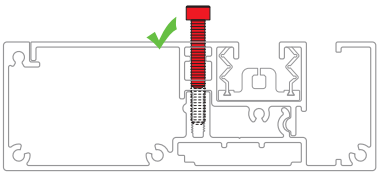

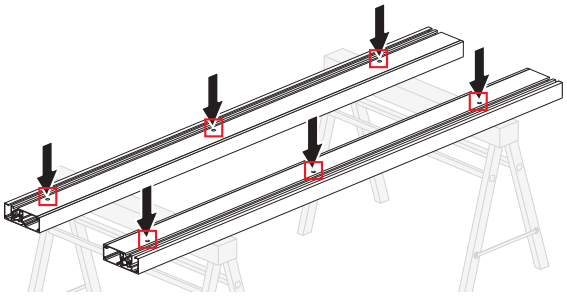

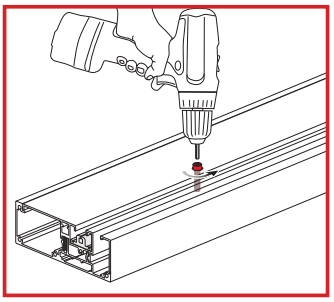

DIE BEWEGLICHE FÜHRUNGSSCHIENE AUS DER FESTEN FÜHRUNGSSCHIENE HERAUSZIEHEN.

RETIRER LA COULISSE MOBILE DE LA COULISSE FIXE.

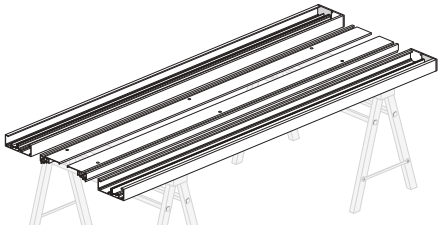

1

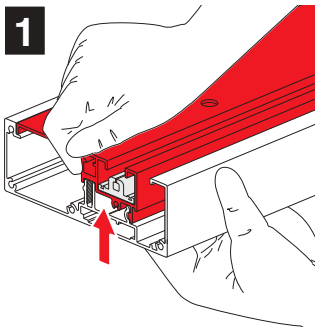

2

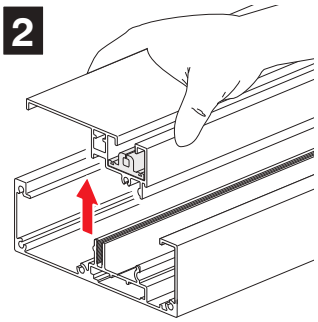

DIE MASSE ÜBERPRÜFEN UND DIE PUNKTE MARKIEREN. AN DEN MARKIERTEN STELLEN LÖCHER IN DIE FÜHRUNGEN BOHREN.

VERIFIER LES COTES ET TRACER LES REPERES. PERCER AU NIVEAU DES TROUS DESSINES.

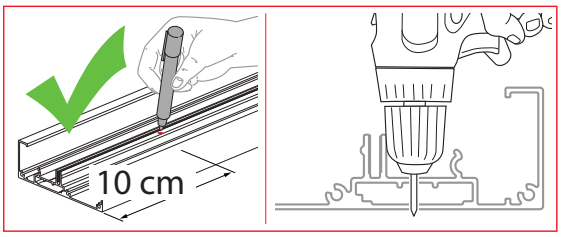

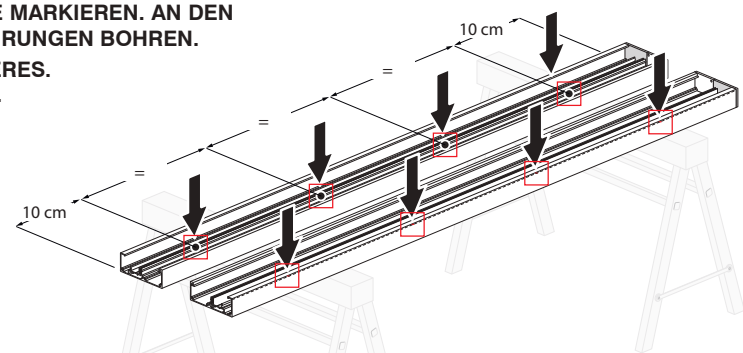

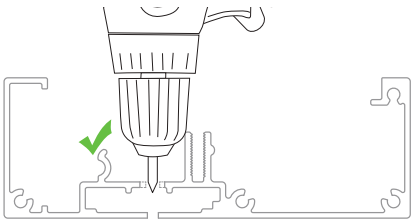

DIE BOHRUNG VOM OBEREN BLECH VERGRÖSSERN, DAMIT DIE BEFESTIGUNGSSCHRAUBE IN DAS LOCH PASST (SENKKOPF).

ELARGIR DAVANTAGE LE TROU DE LA TOLE SUPERIEURE POUR LA FIXATION DE LA VIS (ESCAMOTABLE).

JETZT KÖNNEN DIE FÜHRUNGEN (AN DEN SEITEN) MONTIERT WERDEN
LES COULISSES SONT PRETES POUR LE MONTAGE (EN NICHE)

DIE NICHT SELBSTTRAGENDEN, FEST MONTIERTEN FÜHRUNGEN FÜR DIE BEFESTIGUNG AN DEN SEITEN SIND BEREITS AUF DAS EINSETZEN DER ENTSPRECHENDEN KOPFTEILE AUSGELEGT. DIE VORBEREITUNGEN SIND DIE GLEICHEN.

LES COULISSES FIXES POUR LA FIXATION EN NICHE NON AUTOPORTANTES SONT DEJA PREVUES POUR LOGER LES TETES. LES OPERATIONS PRELIMINAIRES SONT IDENTIQUES.

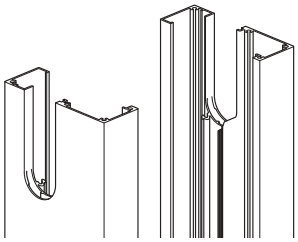

WICHTIGE VORGÄNGE FÜR DIE INSTALLATION
OPÉRATIONS IMPORTANTES POUR L'INSTALLATION

ENDBREITE MARKISE = BREITE EINBAUBEREICH - 0,3 cm

LARGEUR FINIE STORE = LARGEUR COMPARTIMENT LOGEMENT - 0,3 cm

DAS BREITE-ENDMASS MUSS IMMER KONSTANT SEIN UND ENTLANG DER GESAMTEN MARKISENLÄNGE KONTROLLIERT WERDEN: IN DER HÖHE (A1), IN DER MITTE (A2) UND UNTEN (A3). NACH BEFESTIGUNG DER WANDSCHIENEN UND DES KASTENS UND VOR DEM EINSETZEN DER ROLLE IST ZU KONTROLLIEREN, DASS DIESE HÖHE MIT EINEM TOLERANZBEREICH VON ± 2 mm EINGEHALTEN WIRD. ZUDEM IST ZU KONTROLLIEREN, DASS DIE MARKISE IM RECHTEN WINKEL IST (GLEICHE DIAGONALEN B1 UND B2).

LA MESURE FINIE EN LARGEUR DOIT ÊTRE CONSTANTE ET VÉRIFIÉE SUR TOUTE LA HAUTEUR DU STORE : EN HAUT (A1), AU CENTRE (A2) ET EN BAS (A3). APRÈS AVOIR FIXÉ LES COULISSES AU MUR ET LE COFFRE, AVANT D'INTRODUIRE LE ROULEAU, VÉRIFIER QUE CETTE MESURE EST RESPECTÉE AVEC UNE TOLÉRANCE DE ± 2 mm. VÉRIFIER ÉGALEMENT QUE LE STORE EST DROIT (DIAGONALES ÉGALES B1 ET B2).

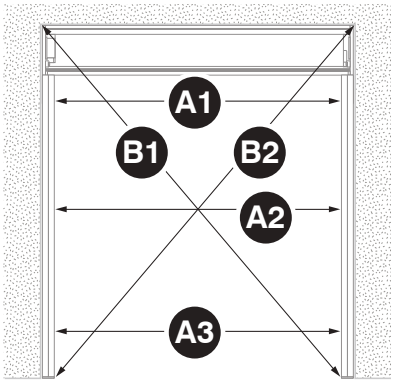

ENDBREITE MARKISE =
LARGEUR FINIE DU STORE = **A1 = A2 = A3**

KONTROLLE KORREKTE POSITION =
VÉRIFIER LA POSITION CORRECTE = **B1 = B2**

ACHTUNG! BEI HÖHENUNTERSCHIEDEN DES BODENS KÖNNEN SIE DIE AUSGLEICHELEMENTE (OPTIONAL AUF ANFRAGE ERHÄLTLICH) BENUTZEN. DIE BLÖCKE "X" MIT HÖHE 3 mm DÜRFEN NUR MIT DEN ENTSPRECHENDEN AUSGLEICHELEMENTEN MIT HÖHE 3 mm KOMBINIERT WERDEN. ALLE ANDEREN AUSGLEICHELEMENTE MÜSSEN MIT DEN BLÖCKEN "Y" (HÖHE 4mm) KOMBINIERT WERDEN.

ATTENTION !
EN CAS DE DIFFÉRENCES DE NIVEAU DU SOL, UTILISER LES CALES FOURNIES.
LES BLOCS « X » AVEC UNE HAUTEUR DE 3 mm DOIVENT ÊTRE CONNECTÉS UNIQUEMENT AVEC LES CALES RESPECTIVES AYANT UNE HAUTEUR DE 3 mm. TOUTES LES AUTRES CALES DOIVENT ÊTRE ASSOCIÉES AUX BLOCS « Y » (HAUTEUR 4 mm).

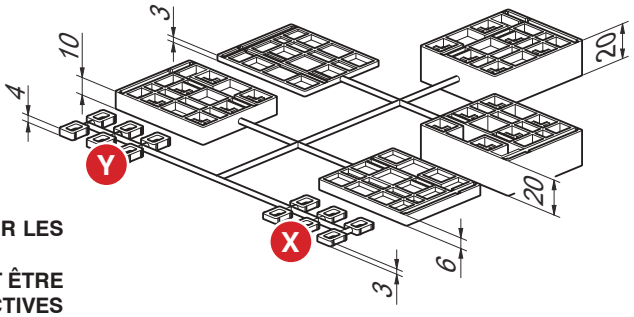

MIT EINEM CUTTERMESSER DIE AUSGLEICHELEMENTE WIE IN DER ABBILDUNG ZUSCHNEIDEN.

AVEC UN CUTTER, ÉBARBER LES CALES COMME SUR LA FIGURE.

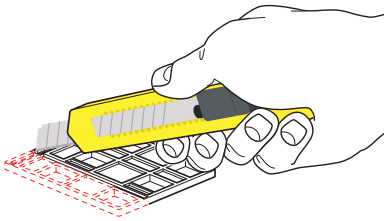

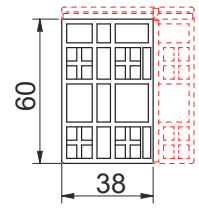

FÜHRUNGSSCHIENEN "38"
COULISSES « 38 »

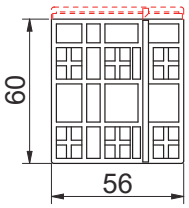

FÜHRUNGSSCHIENEN "56"
COULISSES « 56 »

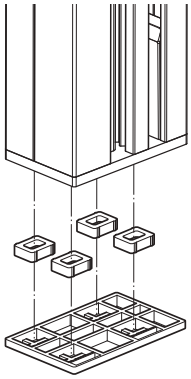

ACHTUNG! VOR DER INSTALLATION DIE KORREKTE WICKELRICHTUNG DES MARKISENTUCHS AUF DER WICKELROLLE KONTROLLIEREN.

ATTENTION ! AVANT L'INSTALLATION, VÉRIFIER LE BON SENS D'ENROULEMENT DU STORE SUR L'ENROULEUR.

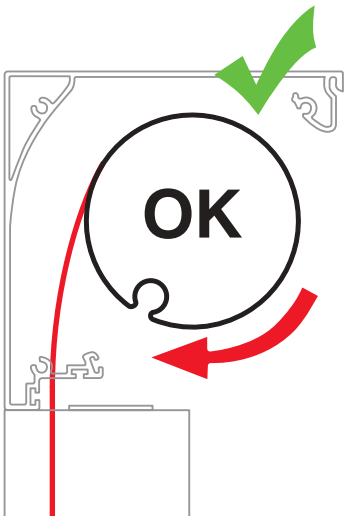

KORREKTES Aufwickeln vom Tuch
Enroulement CORRECT du store

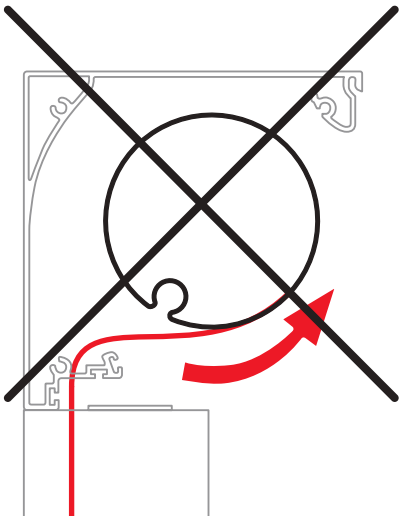

FALSCHES Aufwickeln vom Tuch
Enroulement MAUVAIS du store

NACH BEFESTIGUNG DER WICKELROLLE ERNEUT DIE HÖHEN (A UND B) KONTROLLIEREN. Die korrekte Positionierung macht es möglich, 5 mm Abstand zwischen der Abdeckung des Frontelements und des Innenprofils der beweglichen Schiene von beiden Seiten (siehe Vergrößerung "A") zu halten. Den Einbaubereich anpassen, um ihn geeignet zu machen.

APRÈS AVOIR FIXÉ L'ENROULEUR,VÉRIFIER DE NOUVEAU LES MESURES (A ET B). Un positionnement correct permet de garder environ 5 mm de distance entre le bouchon du linteau frontal et l'intérieur du profil coulisse mobile des deux côtés (voir agrandissement « A »). Adapter le compartiment pour le rendre adéquat.

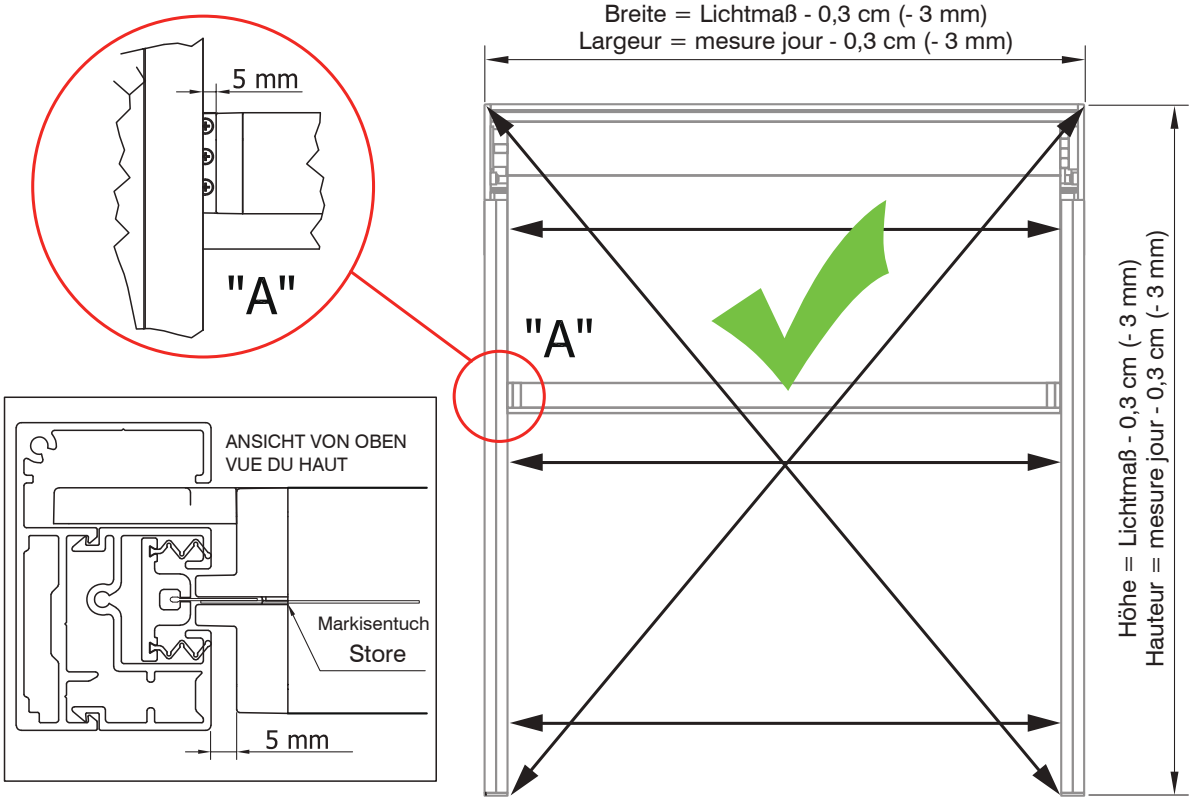

SELBSTTRAGENDE BEFESTIGUNG - SEITENBEREICH GESCHLOSSEN
FIXATION “AUTOPORTÉE” - ESPACE LATÉRAL FERMÉ

Schrauben
Vis
ISO 7380 **M5x8**

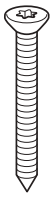

Schrauben
Vis
TORX ISO 7982 **3,9x25**

DAS MONTAGEBEISPIEL NIMMT BEZUG AUF DIE INSTALLATION VON W S R ZIP FÜHRUNGSSCHIENEN “38”. **DIE MONTAGEPHASEN DER FÜHRUNGSSCHIENEN “56” SIND GLEICH.**

L’EXEMPLE DE MONTAGE FAIT RÉFÉRENCE À L’INSTALLATION DE LA W S R ZIP AVEC COULISSES « 38 ». **LES PHASES RELATIVES AU MONTAGE DES COULISSES « 56 » SONT IDENTIQUES.**

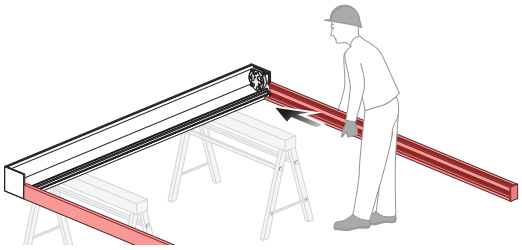

DIE FEST MONTIERTEN FÜHRUNGEN IN DIE LASCHEN DER PLATTEN DER KOPFTEILE STECKEN.

ENFILER LES COULISSES FIXES DANS LES AILETTES DES PLAQUES DES TÊTES.

1a

WSR ZIP 9 - WSR ZIP 11 - WSR ZIP 13 - WSR ZIP 15

FESTSCHRAUBEN UND DIE SCHRAUBEN ANZIEHEN.
VISSER ET SERRER.

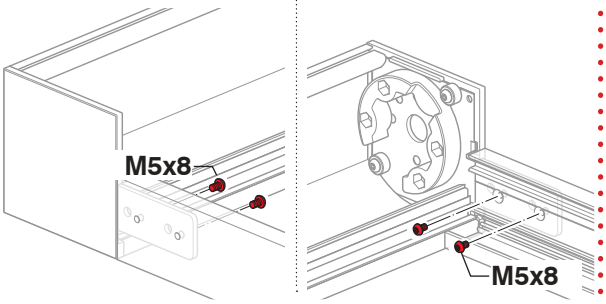

WSR ZIP NAKED

FESTSCHRAUBEN UND DIE SCHRAUBEN ANZIEHEN.
VISSER ET SERRER.

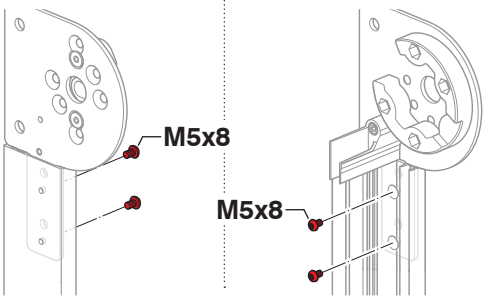

DIE GRUPPE (KOMPLETT MIT FEST MONTIERTEN TRAGENDEN FÜHRUNGEN) ANHEBEN UND IN IHREN SITZ EINSETZEN.

SOULEVER LE GROUPE (COMPRENANT LES COULISSES FIXES PORTANTES) ET LE PLACER DANS SON LOGEMENT.

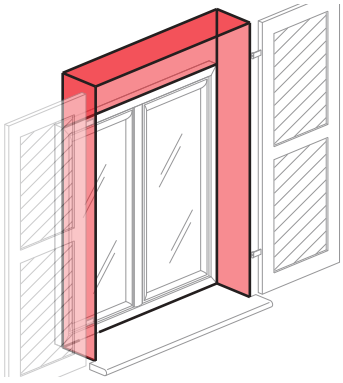

WSR ZIP 9
WSR ZIP 11
WSR ZIP 13
WSR ZIP 15

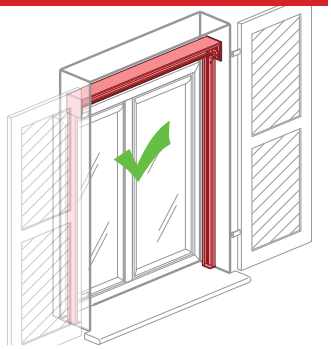

WSR ZIP NAKED

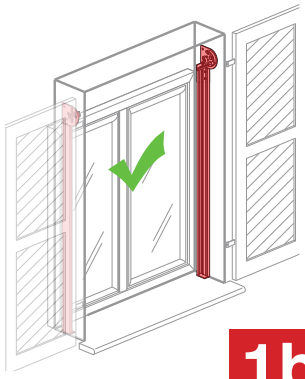

1b

ACHTUNG: DIE WAHL DER VERANKERUNGS DÜBEL IST VOM BEFESTIGUNGSSYTEM ABHÄNGIG.

ATTENTION : LE CHOIX DES CHEVILLES D'ANCRAGE VARIE SELON LE TYPE ET L'ÉTAT DU SITE DE POSE.

DIE SCHRAUBEN, DIE AUF DER FÜHRUNG ANZUBRINGEN SIND, MÜSSEN MINDESTENS 4 SEIN (OBEN, UNTEN UND IN DER MITTE), FALLS DIE MAUER NICHT BESONDERS WIDERSTANDSFÄHIG IST, SIND MEHR ZU VERWENDEN.

IL FAUT VISSER AU MOINS 4 VIS SUR LE GUIDE (DESSUS, DESSOUS ET AU MILIEU); RAJOUTER DES VIS SI LE MUR N'EST PAS PARTICULIÈREMENT RÉSISTANT.

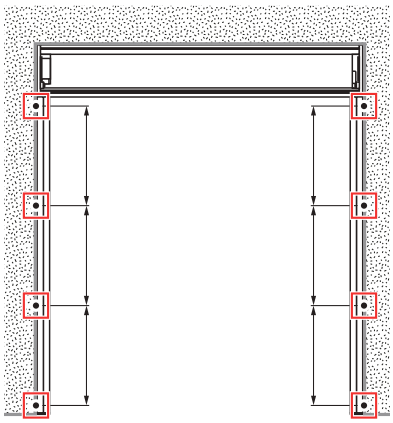

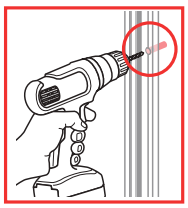

1c

WSR ZIP 9 - WSR ZIP 11 - WSR ZIP 13 - WSR ZIP 15

ACHTUNG! WENN DIE BEFESTIGUNG DER FÜHRUNGEN NICHT AUSREICHEND IST, KANN DIE MARKISE ZUSÄTZLICH BEFESTIGT WERDEN, INDEM DIE KASSETTE MIT SCHRAUBEN IM ABSTAND VON CA. EINEM METER VERSCHRAUBT WIRD.

ATTENTION : SI LA FIXATION DES COULISSES NE SUFFIT PAS, IL EST POSSIBLE DE BLOQUER DAVANTAGE LE STORE EN FIXANT LE COFFRE AVEC UNE VIS TOUS LES MÈTRES DE LARGEUR ENVIRON.

DIE BEFESTIGUNG DER KASSETTE IST ÜBER EINER BREITE VON 400 cm OBLIGATORISCH.

LA FIXATION DU COFFRE DOIT ÊTRE OBLIGATOIRE AU-DELÀ D'UNE LARGEUR DE 400 cm.

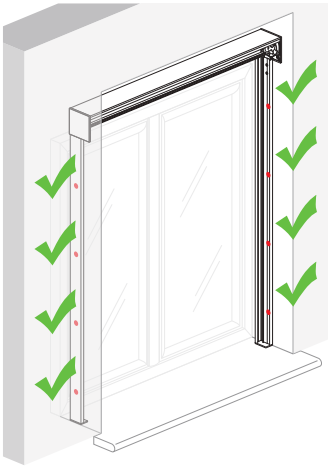

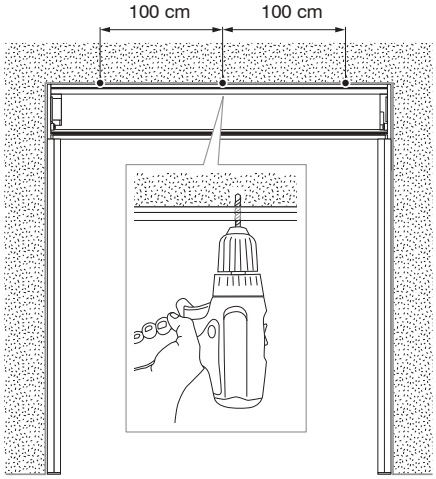

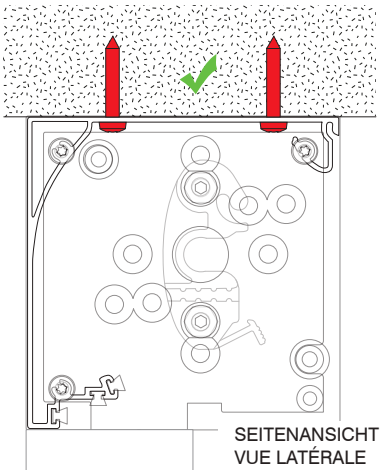

WSR ZIP NAKED

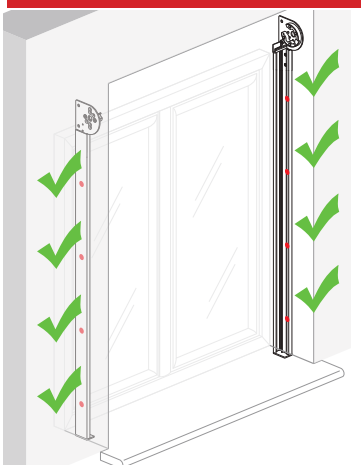

ACHTUNG!
WENN DIE FÜHRUNGEN NICHT PERFEKT PARALLEL SIND, KÖNNEN DICHTUNGEN MIT LASCHEN U/O WEITERE UNTERLEGSCHEIBEN ZWISCHEN DER FÜHRUNG UND DEM SEITENTEIL EINGESETZT WERDEN.

ATTENTION :
S'IL EST NÉCESSAIRE DE CORRIGER LE PARALLÉLISME DES COULISSES, IL EST POSSIBILE D'INTRODUIRE LES JOINTS À AILETTE ET/OU D'AUTRES ÉPAISSEURS ENTRE LA COULISSE ET LA NICHE.

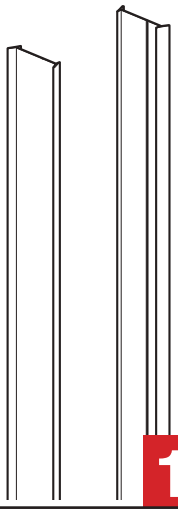

1d

DIE FÄDENZIEHENDE VASELINE MIT EINEM PINSEL IM SITZ DES STIFTES AUF DER GEGENÜBERLIEGENDEN SEITE DES MOTORS ANWENDEN.

APPLIQUER A L'AIDE D'UN PINCEAU LA VASELINE FILANTE DANS LE SIEGE DU PIVOT SUR LE COTE OPPOSE AU MOTEUR.

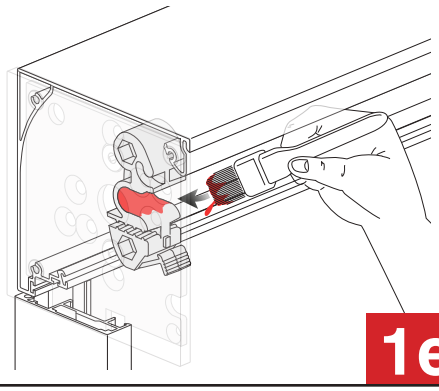

1e

DANN DIE AUFWICKELWELLE BEFESTIGEN UND DAZU ZUERST DIE SEITE ANBRINGEN, AN DER SICH DIE MOTORHALTERUNG BEFINDET.

PASSER À LA FIXATION DU ROULEAU ENTRAÎNEUR EN PLAÇANT D'ABORD LA PARTIE OÙ SE TROUVE LE SUPPORT MOTEUR.

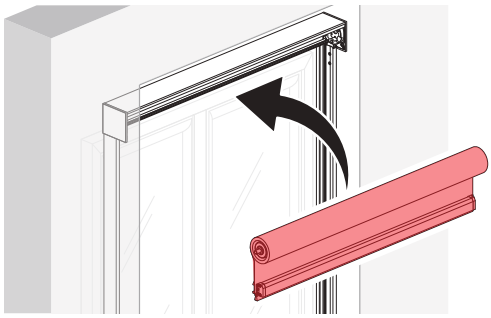

ACHTUNG!
WENN KEINE HEBEVORRICHTUNG VERWENDET WERDEN KANN, MUSS DIE MARKISE AUFGRUND IHRES GEWICHTS VON 2 ODER MEHR PERSONEN ANGEHOBEN WERDEN.

ATTENTION :
S'IL N'EST PAS POSSIBLE D'UTILISER UN DISPOSITIF DE LEVAGE, ÉTANT DONNÉ LE POIDS ÉLEVÉ, AU MOINS 2 PERSONNES DOIVENT ÊTRE PRÉSENTES POUR EFFECTUER LE DÉPLACEMENT.

ACHTUNG!
SICHERSTELLEN, DASS DAS MOTORKABEL KORREKT AUS DER AUSSPARUNG AM MOTOR HERAUSGEFÜHRT WIRD (UNTER DER LASCHE).

ATTENTION :
VÉRIFIER QUE LE CÂBLE MOTEUR SORT CORRECTEMENT DE LA GORGE PRÉSENTE DANS LE MOTEUR (EN PASSANT SOUS LA LANGUETTE).

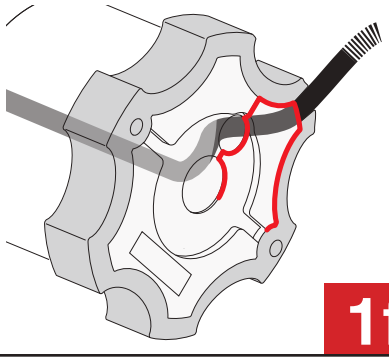

1f

WSR ZIP 9 - WSR ZIP 11 - WSR ZIP 13 - WSR ZIP 15

DAS MOTORKABEL DURCH DIE KABELHALTERUNG FÜHREN (UND DABEI GESPANNT HALTEN) UND SICHERSTELLEN, DASS SICH DAS KABEL IMMER IM "OFFENEN RAUM" DER MOTORHALTERUNG BEFINDET.
WEITERMACHEN, BIS DIE AUFWICKELWELLE KOMPLETT IN DER HALTERUNG STECKT.

FAIRE PASSER LE CÂBLE MOTEUR DANS LE CHAUMARD (EN LE TENANT TOUJOURS TENDU) ET VÉRIFIER QU'IL RESTE TOUJOURS POSITIONNÉ DANS L'« ESPACE OUVERT » DU SUPPORT MOTEUR.
CONTINUER JUSQU'À INSÉRER COMPLÈTEMENT LE ROULEAU ENTRAÎNEUR DANS LE SUPPORT.

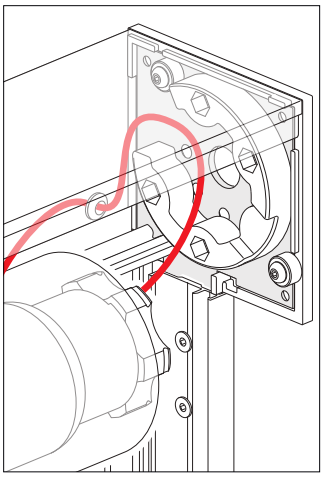

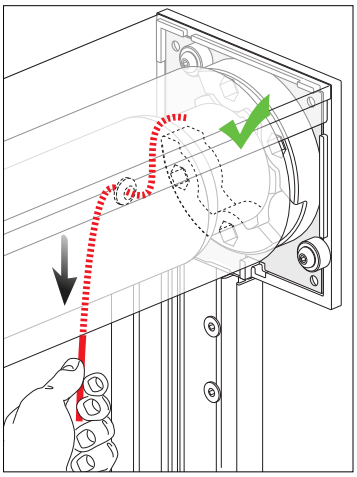

WSR ZIP NAKED

SICHERSTELLEN, DASS SICH DAS KABEL IMMER IM "OFFENEN RAUM" DER MOTORHALTERUNG BEFINDET. WEITERMACHEN, BIS DIE AUFWICKELWELLE KOMPLETT IN DER HALTERUNG STECKT.
DAS TUCH AN DER INNENSEITE DER OBEREN KAPPE AUF BEIDEN SEITEN VORBEIFÜHREN.

VÉRIFIER QUE LE CÂBLE MOTEUR RESTE TOUJOURS POSITIONNÉ DANS L'« ESPACE OUVERT » DU SUPPORT MOTEUR.
CONTINUER JUSQU'À INSÉRER COMPLÈTEMENT LE ROULEAU ENTRAÎNEUR DANS LE SUPPORT.
FAIRE PASSER LE STORE À L'INTÉRIEUR DU BOUCHON SUPÉRIEUR DES DEUX CÔTÉS.

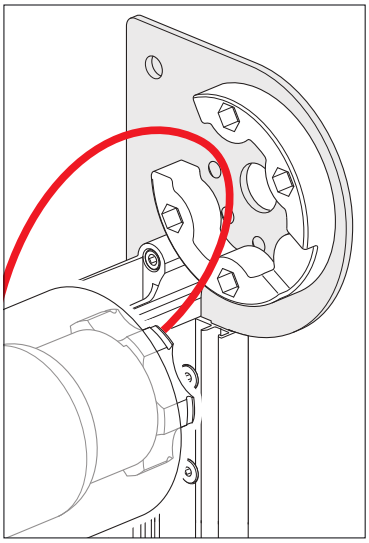

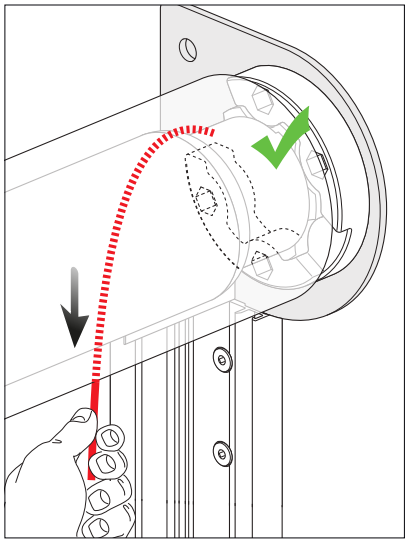

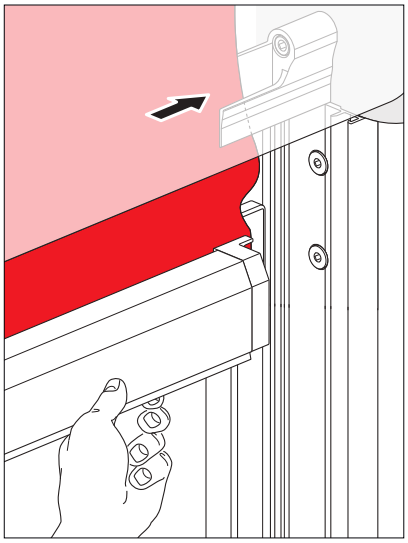

DANN DIE ANDERE SEITE MIT DEM BEFESTIGUNGS-CLIP EINSETZEN.
ANSCHLIESSEND DIE AUFWICKELWELLE AN DER STRUKTUR VERSCHRAUBEN.

PLACER L'AUTRE EXTRÉMITÉ OÙ SE TROUVE LE CLIP DE FIXATION.
COMPLÉTER LA FIXATION DU ROULEAU ENTRAÎNEUR EN LE VERROUILLANT À LA STRUCTURE.

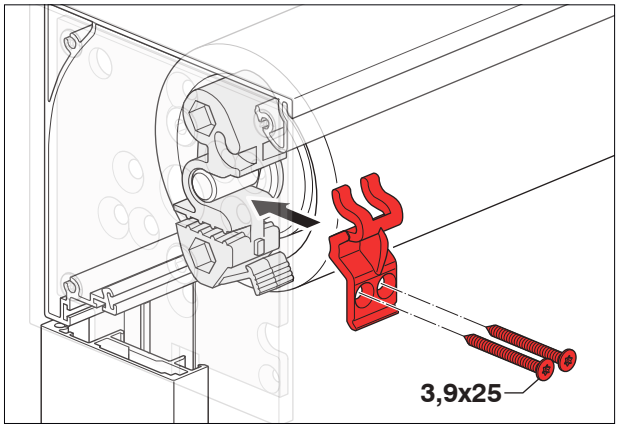

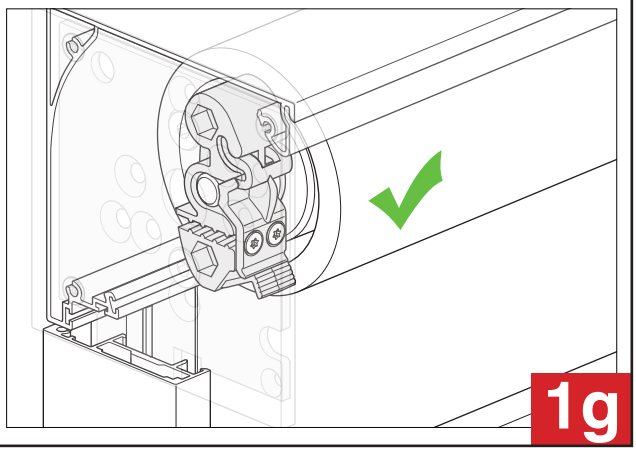

1g

JETZT IST DIE MARKISE GESICHERT
LE STORE EST DESORMAIS FIXE

DIE MARKISE CA. 20 cm AUSFAHREN (FALLS ERFORDERLICH, EINEN MOTORTESTER VERWENDEN).
DAS VORDERE ABSCHLUSSPROFIL ANHEBEN UND DEN MAGNET AN BEIDEN ENDEN IN DAS FÜHRUNGSPROFIL EINSETZEN.

OUVRIR LE STORE DE 20 cm ENVIRON (AU BESOIN UTILISER UN TEST MOTEUR).
SOULEVER LE PROFIL FRONTAL ET PLACER LES AIMANTS À L'INTÉRIEUR DU PROFIL COULISSE, AUX DEUX EXTRÉMITÉS.

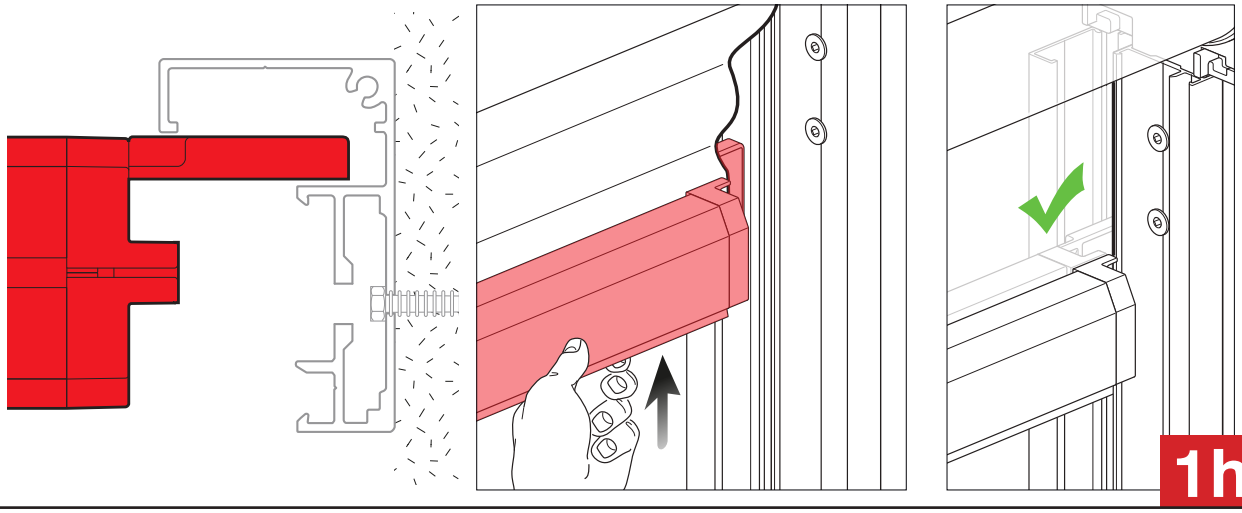

1h

DIE MARKISE CA. 20 cm AUSFAHREN. DANN DIE FÜHRUNGEN MIT ZIP (1) RECHTS UND LINKS HERANFÜHREN UND DEN ZIP (2) IN DAS C-PROFIL (3) EINSETZEN.

APRÈS AVOIR OUVERT LE STORE D'ENVIRON 20 cm, EN METTANT CÔTE À CÔTE LES COULISSES ZIP (1) DROITE ET GAUCHE, INTRODUIRE LA « ZIP » (2) DANS LE PROFIL EN « C » (3).

ANSICHT VON OBEN
VUE DU HAUT

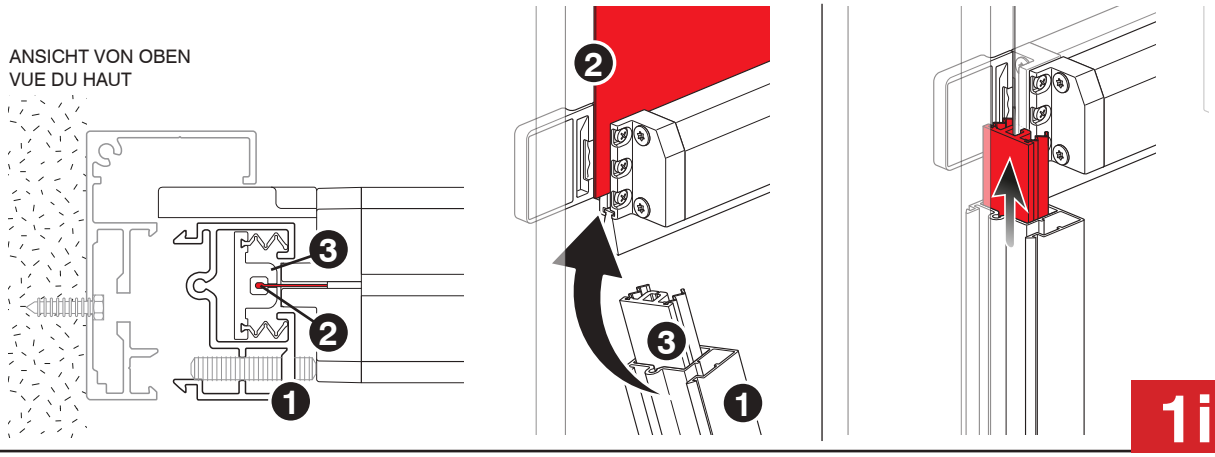

1i

ANSCHLIESSEND DIE FÜHRUNGEN MIT ZIP (2) RECHTS UND LINKS AN DEN FÜHRUNGEN AN DER WAND (4) ANBRINGEN. DANN DIE BLOCKIERUNGSSTIFTE (5) IN DEN FÜHRUNGSPROFILEN ANZIEHEN.

APPLIQUER LATÉRALEMENT LES COULISSES ZIP (2) DROITE ET GAUCHE AUX COULISSES MURALES (4). SERRER TOUTES LES VIS DE BLOCAGE (5) PRÉSENTES DANS LES PROFILS COULISSE.

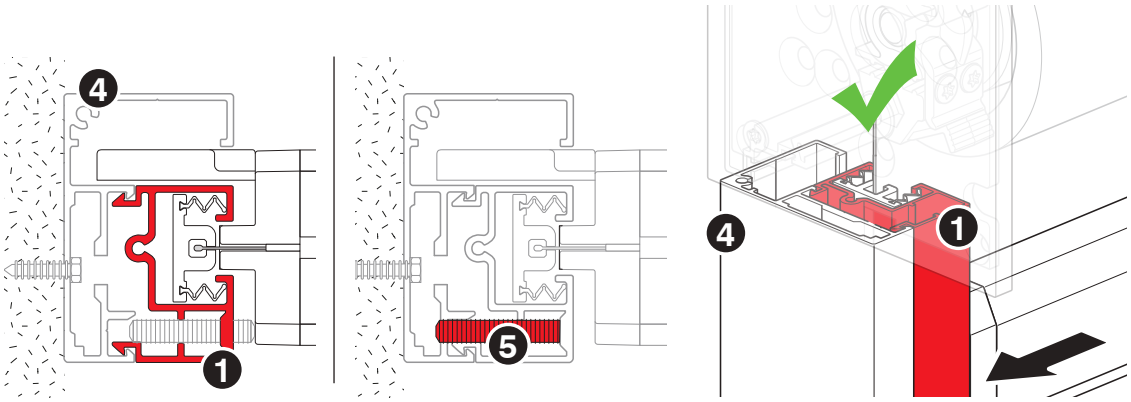

1l

WSR ZIP 9

DIE BEWEGLICHE KASSETTE IN DIE FEST MONTIERTEN KASSETTE STECKEN, DREHEN UND MIT DEN SCHRAUBEN AN BEIDEN SEITEN BEFESTIGEN.

ENFILER LE COFFRE MOBILE DANS LE COFFRE FIXE, LE TOURNER ET LE BLOQUER AVEC LES VIS SPÉCIFIQUES PRÉSENTES DES DEUX CÔTÉS.

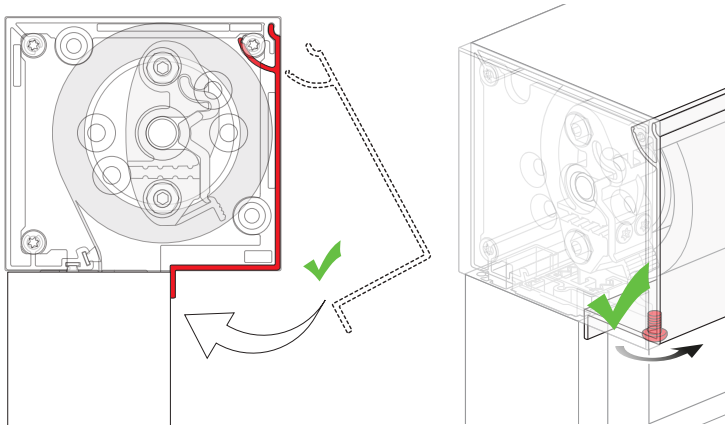

WSR ZIP 11 - WSR ZIP 13 - WSR ZIP 15

DIE BEWEGLICHE KASSETTE IN DIE FEST MONTIERTEN KASSETTE STECKEN, DREHEN UND MIT DEN RIEGELN AN BEIDEN SEITEN BEFESTIGEN.

ENFILER LE COFFRE MOBILE DANS LE COFFRE FIXE, LE TOURNER ET LE BLOQUER AVEC LES BOULONS SPÉCIFIQUES PRÉSENTS DES DEUX CÔTÉS.

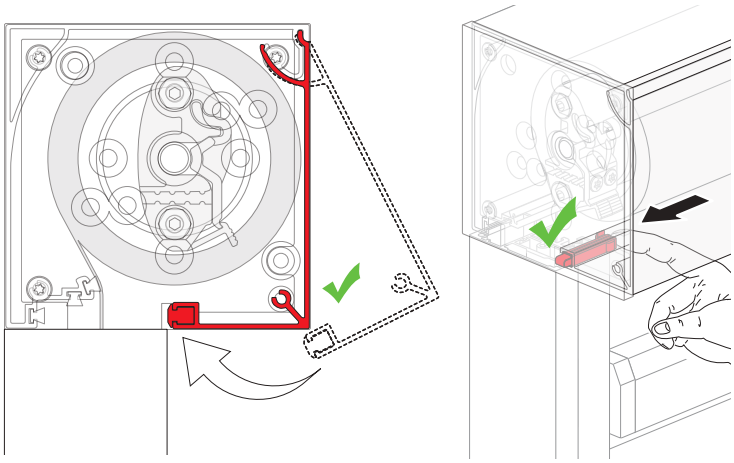

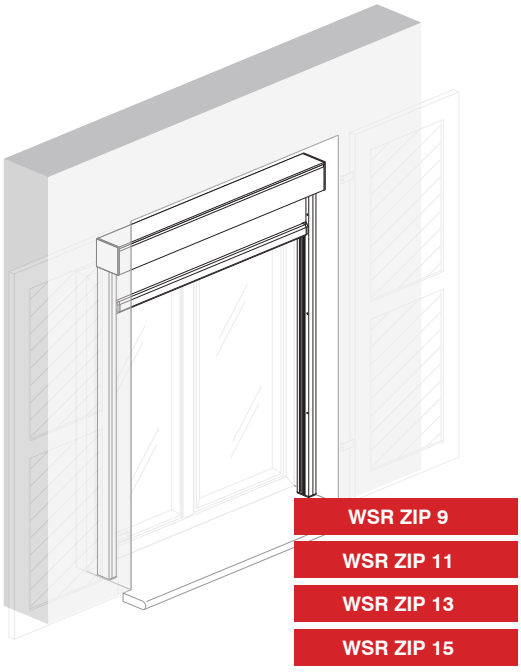

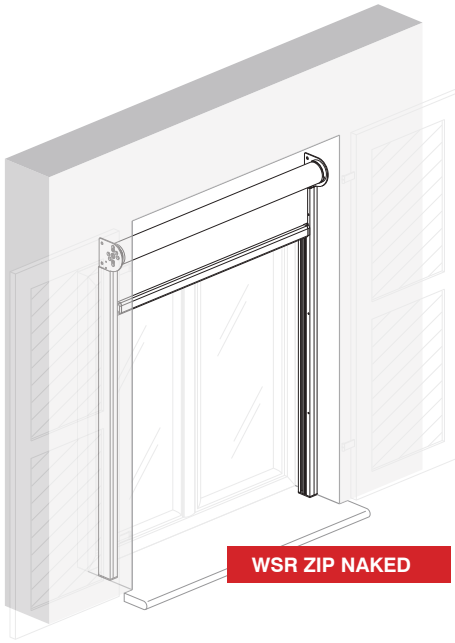

SELBSTTRAGENDE BEFESTIGUNG MIT AUSGLEICHELEMENTEN - SEITENBEREICH GESCHLOSSEN

FIXATION “AUTOPORTÉE” AVEC COMPENSATEURS - ESPACE LATÉRAL FERMÉ

Schrauben
Vis
ISO 7380 **M5x8**

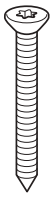

Schrauben
Vis
TORX ISO 7982 **3,9x25**

DAS MONTAGEBEISPIEL NIMMT BEZUG AUF DIE INSTALLATION VON W S R ZIP FÜHRUNGSSCHIENEN “38”. **DIE MONTAGEPHASEN DER FÜHRUNGSSCHIENEN “56” SIND GLEICH.**

L’EXEMPLE DE MONTAGE FAIT RÉFÉRENCE À L’INSTALLATION DE LA W S R ZIP AVEC COULISSES « 38 ». **LES PHASES RELATIVES AU MONTAGE DES COULISSES « 56 » SONT IDENTIQUES.**

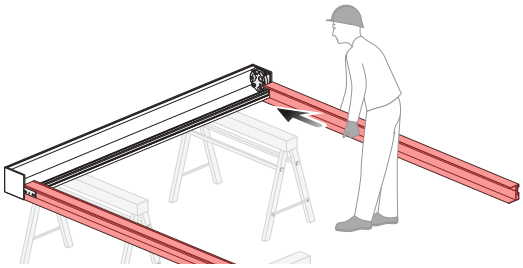

DIE FEST AUSGLEICHELEMENTEN IN DIE LASCHEN DER PLATTEN DER KOPFTEILE STECKEN.

ENFILER LES COMPENSATEURS DANS LES AILETTES DES PLAQUES DES TÊTES.

1.1a

WSR ZIP 9 - WSR ZIP 11 - WSR ZIP 13 - WSR ZIP 15

FESTSCHRAUBEN UND DIE SCHRAUBEN ANZIEHEN.
VISSER ET SERRER.

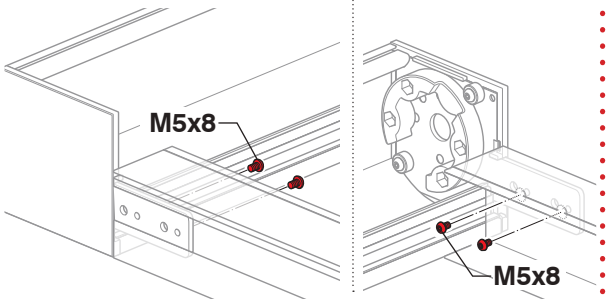

WSR ZIP NAKED

FESTSCHRAUBEN UND DIE SCHRAUBEN ANZIEHEN.
VISSER ET SERRER.

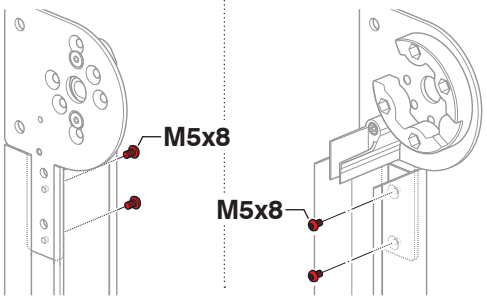

DIE GRUPPE (KOMPLETT MIT AUSGLEICHELEMENTEN) ANHEBEN UND IN IHREN SITZ EINSETZEN.

SOULEVER LE GROUPE (COMPRENANT LES COMPENSATEURS) ET LE PLACER DANS SON LOGEMENT.

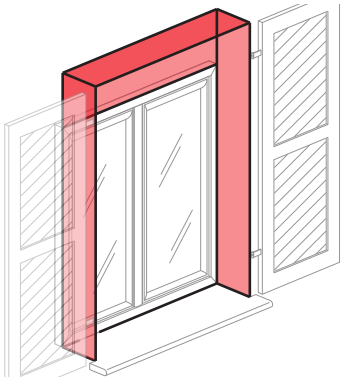

WSR ZIP 9
WSR ZIP 11
WSR ZIP 13
WSR ZIP 15

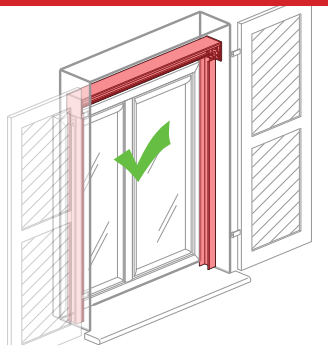

WSR ZIP NAKED

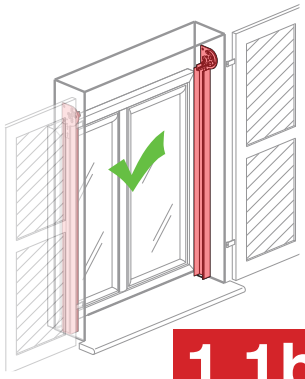

1.1b

ACHTUNG: DIE WAHL DER VERANKERUNGS DÜBEL IST VOM BEFESTIGUNGSSYTEM ABHÄNGIG.

ATTENTION : LE CHOIX DES CHEVILLES D'ANCRAGE VARIE SELON LE TYPE ET L'ÉTAT DU SITE DE POSE.

DIE SCHRAUBEN, DIE AUF DER FÜHRUNG ANZUBRINGEN SIND, MÜSSEN MINDESTENS 4 SEIN (OBEN, UNTEN UND IN DER MITTE), FALLS DIE MAUER NICHT BESONDERS WIDERSTANDSFÄHIG IST, SIND MEHR ZU VERWENDEN.

IL FAUT VISSER AU MOINS 4 VIS SUR LE GUIDE (DESSUS, DESSOUS ET AU MILIEU); RAJOUTER DES VIS SI LE MUR N'EST PAS PARTICULIÈREMENT RÉSISTANT.

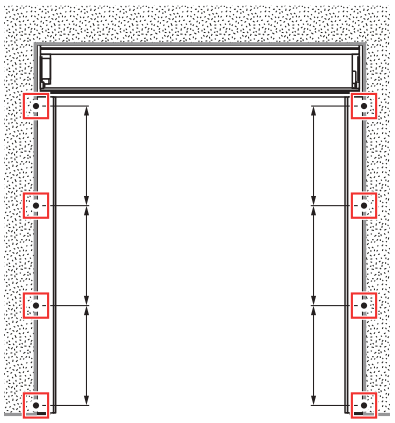

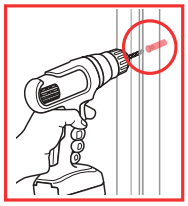

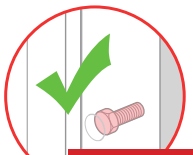

1.1c

WSR ZIP 9 - WSR ZIP 11 - WSR ZIP 13 - WSR ZIP 15

ACHTUNG! WENN DIE BEFESTIGUNG DER FÜHRUNGEN NICHT AUSREICHEND IST, KANN DIE MARKISE ZUSÄTZLICH BEFESTIGT WERDEN, INDEM DIE KASSETTE MIT SCHRAUBEN IM ABSTAND VON CA. EINEM METER VERSCHRAUBT WIRD.

ATTENTION : SI LA FIXATION DES COULISSES NE SUFFIT PAS, IL EST POSSIBLE DE BLOQUER DAVANTAGE LE STORE EN FIXANT LE COFFRE AVEC UNE VIS TOUS LES MÈTRES DE LARGEUR ENVIRON.

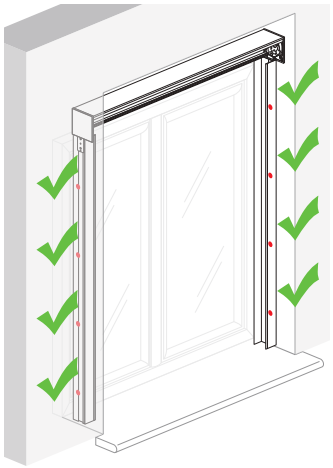

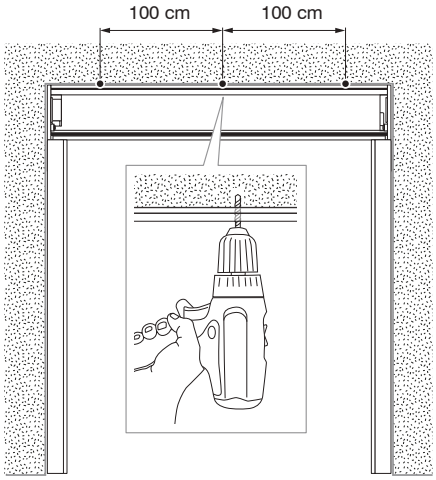

DIE BEFESTIGUNG DER KASSETTE IST ÜBER EINER BREITE VON 400 cm OBLIGATORISCH.

LA FIXATION DU COFFRE DOIT ÊTRE OBLIGATOIRE AU-DELÀ D'UNE LARGEUR DE 400 cm.

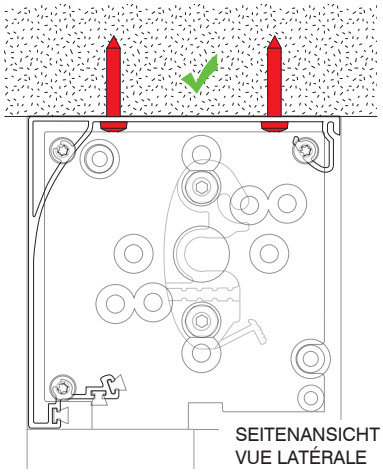

WSR ZIP NAKED

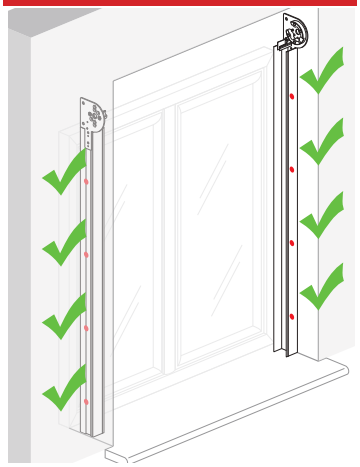

DIE FÄDENZIEHENDE VASELINE MIT EINEM PINSEL IM SITZ DES STIFTES AUF DER GEGENÜBERLIEGENDEN SEITE DES MOTORS ANWENDEN.

APPLIQUER A L'AIDE D'UN PINCEAU LA VASELINE FILANTE DANS LE SIEGE DU PIVOT SUR LE COTE OPPOSE AU MOTEUR.

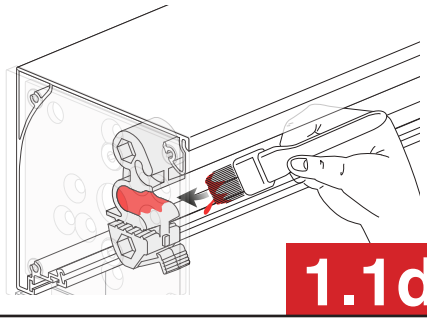

1.1d

DANN DIE AUFWICKELWELLE BEFESTIGEN UND DAZU ZUERST DIE SEITE ANBRINGEN, AN DER SICH DIE MOTORHALTERUNG BEFINDET.

PASSER À LA FIXATION DU ROULEAU ENTRAÎNEUR EN PLAÇANT D'ABORD LA PARTIE OÙ SE TROUVE LE SUPPORT MOTEUR.

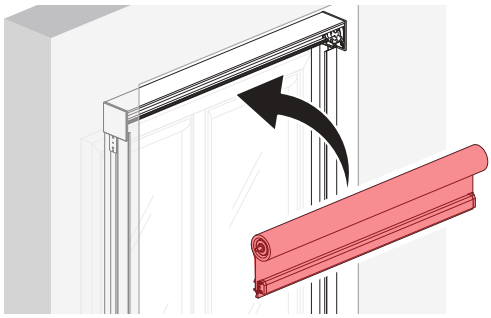

ACHTUNG!
WENN KEINE HEBEVORRICHTUNG VERWENDET WERDEN KANN, MUSS DIE MARKISE AUFGRUND IHRES GEWICHTS VON 2 ODER MEHR PERSONEN ANGEHOBEN WERDEN.

ATTENTION :
S'IL N'EST PAS POSSIBLE D'UTILISER UN DISPOSITIF DE LEVAGE, ÉTANT DONNÉ LE POIDS ÉLEVÉ, AU MOINS 2 PERSONNES DOIVENT ÊTRE PRÉSENTES POUR EFFECTUER LE DÉPLACEMENT.

ACHTUNG!
SICHERSTELLEN, DASS DAS MOTORKABEL KORREKT AUS DER AUSSPARUNG AM MOTOR HERAUSGEFÜHRT WIRD (UNTER DER LASCHE).

ATTENTION :
VÉRIFIER QUE LE CÂBLE MOTEUR SORT CORRECTEMENT DE LA GORGE PRÉSENTE DANS LE MOTEUR (EN PASSANT SOUS LA LANGUETTE).

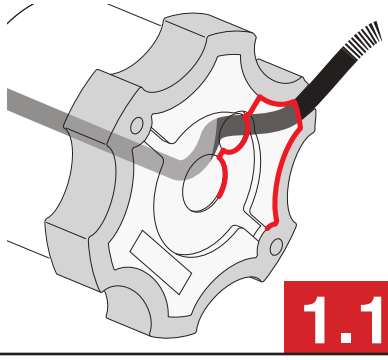

1.1e

WSR ZIP 9 - WSR ZIP 11 - WSR ZIP 13 - WSR ZIP 15

DAS MOTORKABEL DURCH DIE KABELHALTERUNG FÜHREN (UND DABEI GESPANNT HALTEN) UND SICHERSTELLEN, DASS SICH DAS KABEL IMMER IM "OFFENEN RAUM" DER MOTORHALTERUNG BEFINDET.
WEITERMACHEN, BIS DIE AUFWICKELWELLE KOMPLETT IN DER HALTERUNG STECKT.

FAIRE PASSER LE CÂBLE MOTEUR DANS LE CHAUMARD (EN LE TENANT TOUJOURS TENDU) ET VÉRIFIER QU'IL RESTE TOUJOURS POSITIONNÉ DANS L'« ESPACE OUVERT » DU SUPPORT MOTEUR.
CONTINUER JUSQU'À INSÉRER COMPLÈTEMENT LE ROULEAU ENTRAÎNEUR DANS LE SUPPORT.

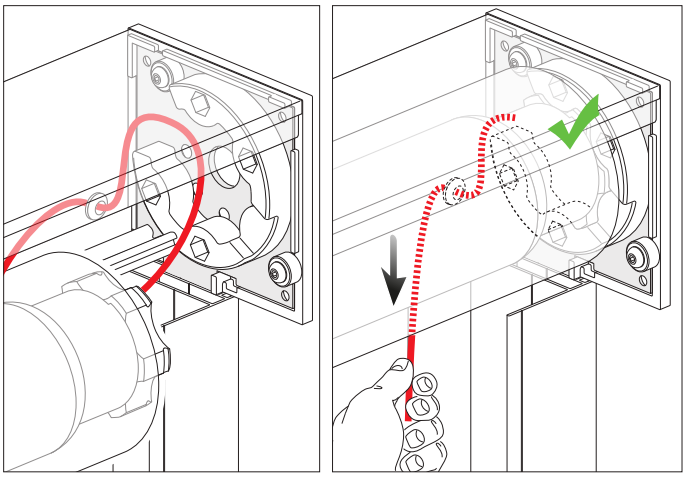

WSR ZIP NAKED

SICHERSTELLEN, DASS SICH DAS KABEL IMMER IM "OFFENEN RAUM" DER MOTORHALTERUNG BEFINDET. WEITERMACHEN, BIS DIE AUFWICKELWELLE KOMPLETT IN DER HALTERUNG STECKT.
DAS TUCH AN DER INNENSEITE DER OBEREN KAPPE AUF BEIDEN SEITEN VORBEIFÜHREN.

VÉRIFIER QUE LE CÂBLE MOTEUR RESTE TOUJOURS POSITIONNÉ DANS L'« ESPACE OUVERT » DU SUPPORT MOTEUR.
CONTINUER JUSQU'À INSÉRER COMPLÈTEMENT LE ROULEAU ENTRAÎNEUR DANS LE SUPPORT.
FAIRE PASSER LE STORE À L'INTÉRIEUR DU BOUCHON SUPÉRIEUR DES DEUX CÔTÉS.

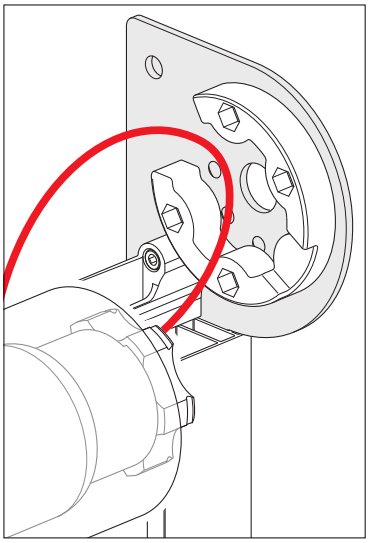

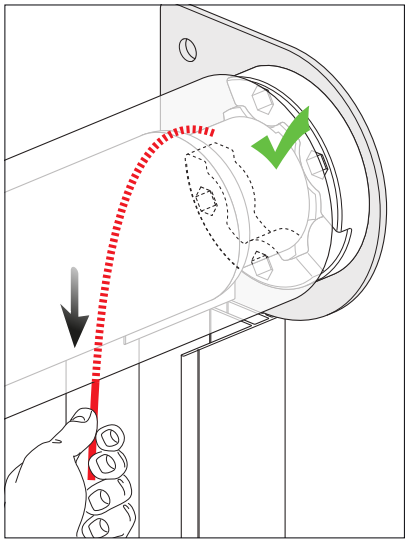

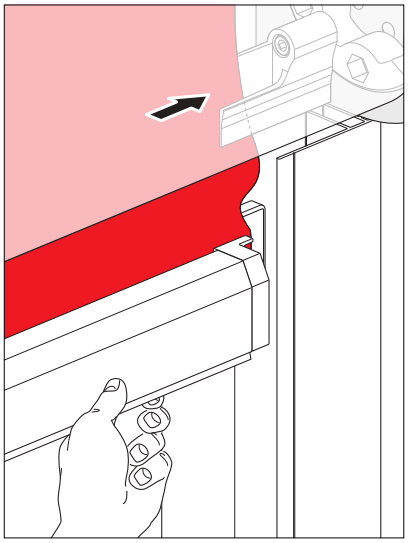

DANN DIE ANDERE SEITE MIT DEM BEFESTIGUNGS-CLIP EINSETZEN.
ANSCHLIESSEND DIE AUFWICKELWELLE AN DER STRUKTUR VERSCHRAUBEN.

PLACER L'AUTRE EXTRÉMITÉ OÙ SE TROUVE LE CLIP DE FIXATION.
COMPLÉTER LA FIXATION DU ROULEAU ENTRAÎNEUR EN LE VERROUILLANT À LA STRUCTURE.

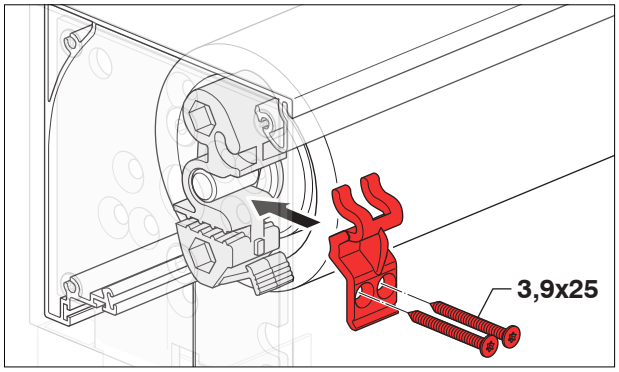

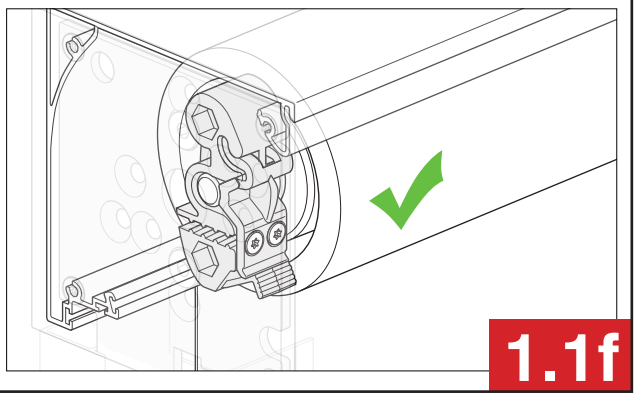

1.1f

JETZT IST DIE MARKISE GESICHERT
LE STORE EST DESORMAIS FIXE

DIE MARKISE CA. 20 cm AUSFAHREN. DANN DIE FÜHRUNGEN MIT ZIP (1) RECHTS UND LINKS HERANFÜHREN UND DEN ZIP (2) IN DAS C-PROFIL (3) EINSETZEN.

APRÈS AVOIR OUVERT LE STORE D'ENVIRON 20 cm, EN METTANT CÔTE À CÔTE LES COULISSES ZIP (1) DROITE ET GAUCHE, INTRODUIRE LA « ZIP » (2) DANS LE PROFIL EN « C » (3).

ANSICHT VON OBEN
VUE DU HAUT

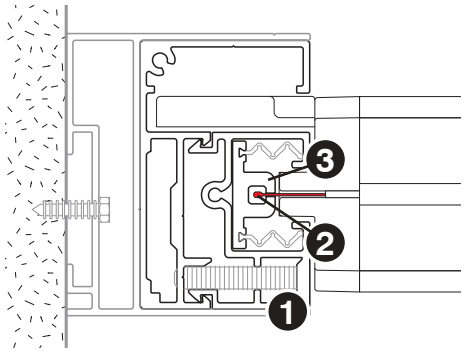

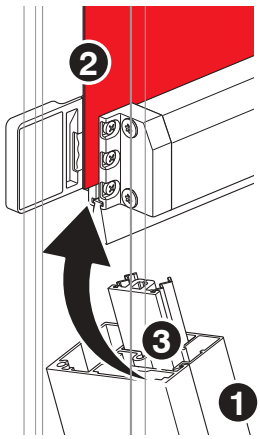

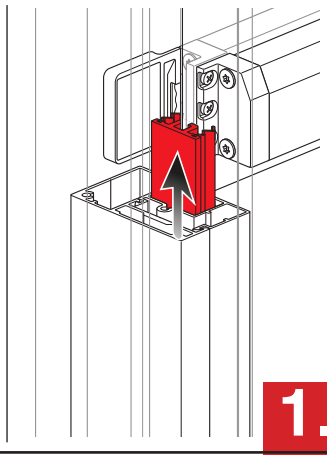

1.1g

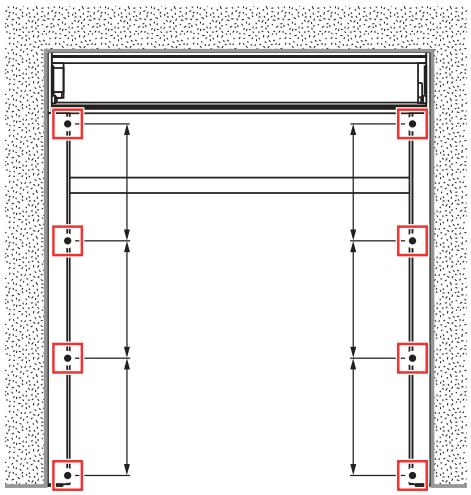

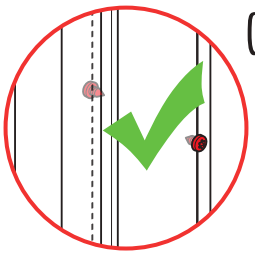

DIE FÜHRUNGSSCHIENEN AN DEN AUSGLEICHELEMENTEN MIT DEN IM LIEFERUMFANG ENTHALTENEN SCHRAUBEN BLOCKIEREN.

BLOQUER LES COULISSES AUX COMPENSATEURS AVEC LES VIS FOURNIES.

ANSICHT VON OBEN
VUE DU HAUT

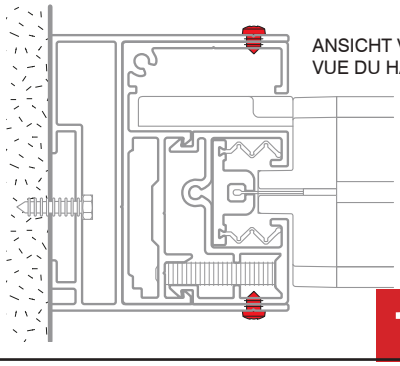

1.1h

DIE BEWEGLICHE KASSETTE IN DIE FEST MONTIERTEN KASSETTE STECKEN, DREHEN UND MIT DEN SCHRAUBEN AN BEIDEN SEITEN BEFESTIGEN.

ENFILER LE COFFRE MOBILE DANS LE COFFRE FIXE, LE TOURNER ET LE BLOQUER AVEC LES VIS SPÉCIFIQUES PRÉSENTES DES DEUX CÔTÉS.

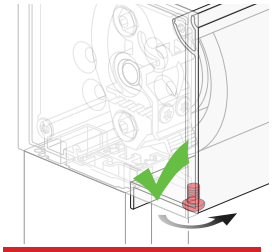

WSR ZIP 9

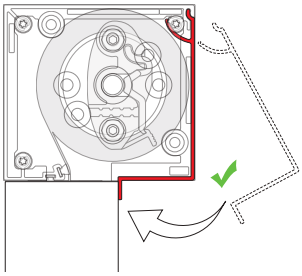

DIE BEWEGLICHE KASSETTE IN DIE FEST MONTIERTEN KASSETTE STECKEN, DREHEN UND MIT DEN RIEGELN AN BEIDEN SEITEN BEFESTIGEN.

ENFILER LE COFFRE MOBILE DANS LE COFFRE FIXE, LE TOURNER ET LE BLOQUER AVEC LES BOULONS SPÉCIFIQUES PRÉSENTS DES DEUX CÔTÉS.

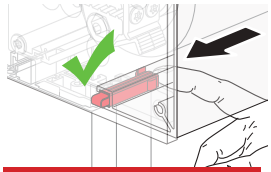

WSR ZIP 11
WSR ZIP 13
WSR ZIP 15

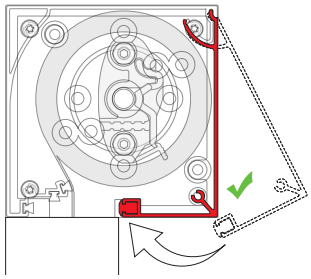

WSR ZIP 9

WSR ZIP 11

WSR ZIP 13

WSR ZIP 15

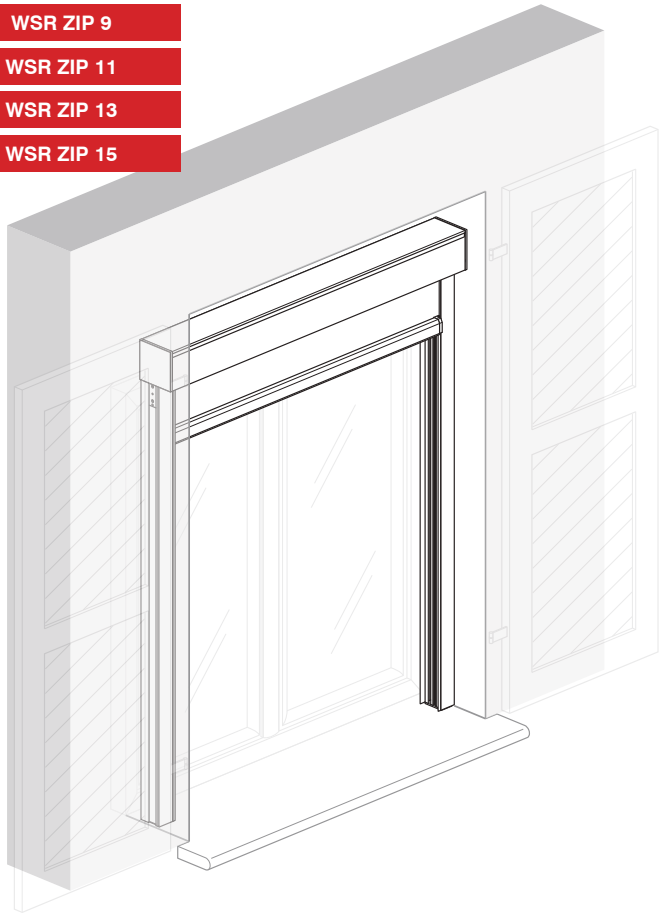

WSR ZIP NAKED

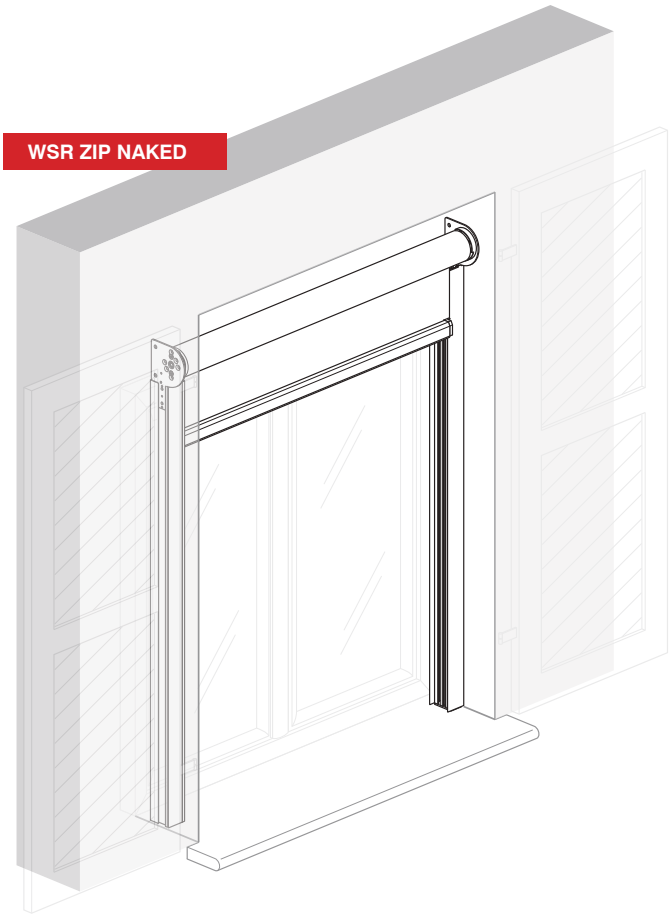

SELBSTTRAGENDE BEFESTIGUNG MIT EINGEBAUTEN FÜHRUNGSSCHIENEN - SEITENBEREICH GESCHLOSSEN

FIXATION “AUTOPORTÉE” AVEC COULISSES ENCASTRÉES - ESPACE LATÉRAL FERMÉ

WSR ZIP 11

Schrauben
Vis
ISO 7380 **M5x8**

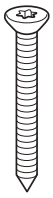

Schrauben
Vis
TORX ISO 7982 **3,9x25**

DIE EINGEBAUTEN FÜHRUNGSSCHIENEN WERDEN NUR AUF DEM MODELL WSR ZIP 11 MONTIERT.

LES COULISSES ENCASTRÉES SONT MONTÉES UNIQUEMENT SUR LE MODÈLE WSR ZIP 11.

DIE FEST MONTIERTEN FÜHRUNGEN IN DIE LASCHEN DER PLATTEN DER KOPFTEILE STECKEN.

ENFILER LES COULISSES FIXES DANS LES AILETTES DES PLAQUES DES TÊTES.

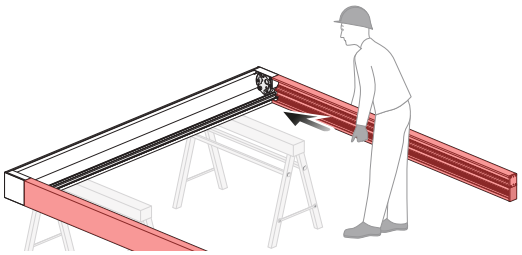

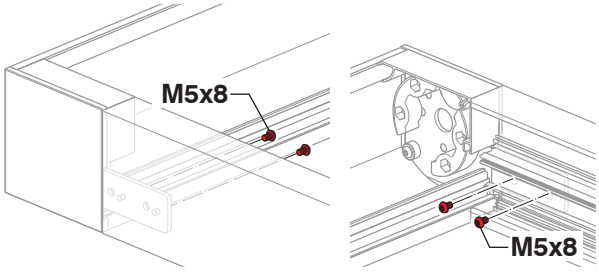

FESTSCHRAUBEN UND DIE SCHRAUBEN ANZIEHEN.
VISSER ET SERRER.

1.2a

DIE GRUPPE (KOMPLETT MIT FEST MONTIERTEN TRAGENDEN FÜHRUNGEN) ANHEBEN UND IN IHREN SITZ EINSETZEN.

SOULEVER LE GROUPE (COMPRENANT LES COULISSES FIXES PORTANTES) ET LE PLACER DANS SON LOGEMENT.

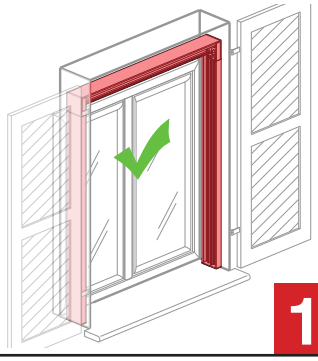

1.2b

ACHTUNG: DIE WAHL DER VERANKERUNGS DÜBEL IST VOM BEFESTIGUNGSSYTEM ABHÄNGIG.

ATTENTION : LE CHOIX DES CHEVILLES D’ANCRAGE VARIE SELON LE TYPE ET L’ÉTAT DU SITE DE POSE.

DIE SCHRAUBEN, DIE AUF DER FÜHRUNG ANZUBRINGEN SIND, MÜSSEN MINDESTENS 4 SEIN (OBEN, UNTEN UND IN DER MITTE), FALLS DIE MAUER NICHT BESONDERS WIDERSTANDSFÄHIG IST, SIND MEHR ZU VERWENDEN.

IL FAUT VISSER AU MOINS 4 VIS SUR LE GUIDE (DESSUS, DESSOUS ET AU MILIEU); RAJOUTER DES VIS SI LE MUR N’EST PAS PARTICULIÈREMENT RÉSISTANT.

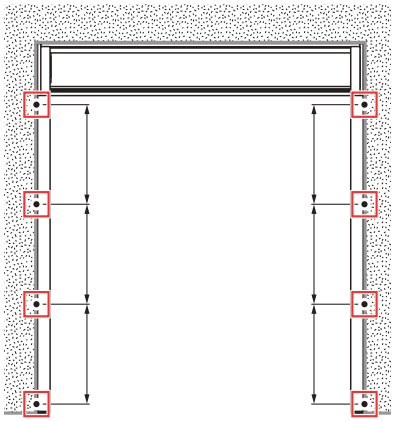

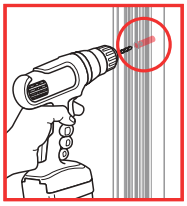

1.2c

ACHTUNG! WENN DIE BEFESTIGUNG DER FÜHRUNGEN NICHT AUSREICHEND IST, KANN DIE MARKISE ZUSÄTZLICH BEFESTIGT WERDEN, INDEM DIE KASSETTE MIT SCHRAUBEN IM ABSTAND VON CA. EINEM METER VERSCHRAUBT WIRD.

ATTENTION : SI LA FIXATION DES COULISSES NE SUFFIT PAS, IL EST POSSIBLE DE BLOQUER DAVANTAGE LE STORE EN FIXANT LE COFFRE AVEC UNE VIS TOUS LES MÈTRES DE LARGEUR ENVIRON.

DIE BEFESTIGUNG DER KASSETTE IST ÜBER EINER BREITE VON 400 cm OBLIGATORISCH.

LA FIXATION DU COFFRE DOIT ÊTRE OBLIGATOIRE AU-DELÀ D'UNE LARGEUR DE 400 cm.

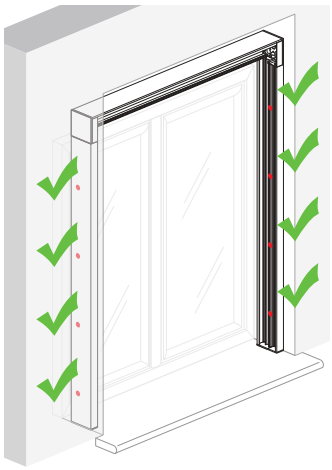

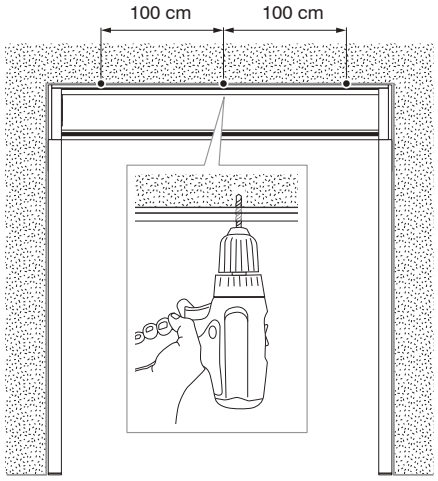

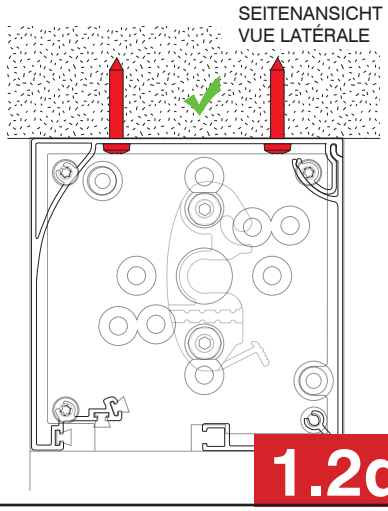

1.2d

DIE FÄDENZIEHENDE VASELINE MIT EINEM PINSEL IM SITZ DES STIFTES AUF DER GEGENÜBERLIEGENDEN SEITE DES MOTORS ANWENDEN.

APPLIQUER A L'AIDE D'UN PINCEAU LA VASELINE FILANTE DANS LE SIEGE DU PIVOT SUR LE COTE OPPOSE AU MOTEUR.

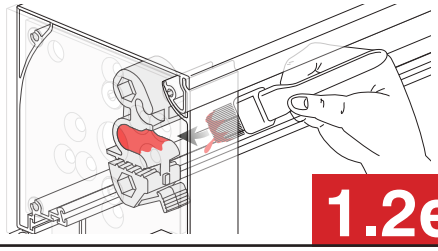

1.2e

DANN DIE AUFWICKELWELLE BEFESTIGEN UND DAZU ZUERST DIE SEITE ANBRINGEN, AN DER SICH DIE MOTORHALTERUNG BEFINDET.

PASSER À LA FIXATION DU ROULEAU ENTRAÎNEUR EN PLAÇANT D'ABORD LA PARTIE OÙ SE TROUVE LE SUPPORT MOTEUR.

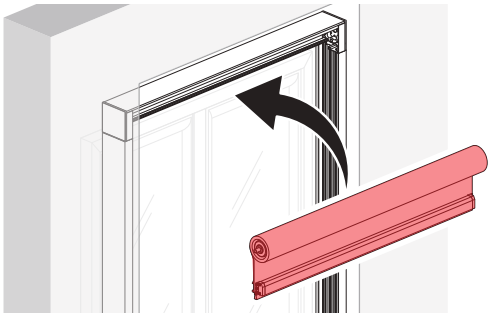

ACHTUNG!
WENN KEINE HEBEVORRICHTUNG VERWENDET WERDEN KANN, MUSS DIE MARKISE AUFGRUND IHRES GEWICHTS VON 2 ODER MEHR PERSONEN ANGEHOBEN WERDEN.

ATTENTION :
S'IL N'EST PAS POSSIBLE D'UTILISER UN DISPOSITIF DE LEVAGE, ÉTANT DONNÉ LE POIDS ÉLEVÉ, AU MOINS 2 PERSONNES DOIVENT ÊTRE PRÉSENTES POUR EFFECTUER LE DÉPLACEMENT.

ACHTUNG!
SICHERSTELLEN, DASS DAS MOTORKABEL KORREKT AUS DER AUSSPARUNG AM MOTOR HERAUSGEFÜHRT WIRD (UNTER DER LASCHE).

ATTENTION :
VÉRIFIER QUE LE CÂBLE MOTEUR SORT CORRECTEMENT DE LA GORGE PRÉSENTE DANS LE MOTEUR (EN PASSANT SOUS LA LANGUETTE).

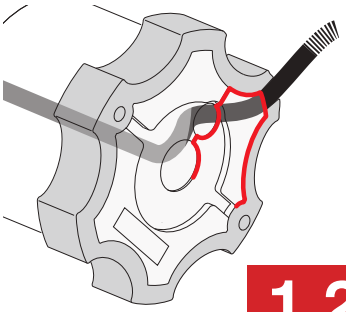

1.2f

DAS MOTORKABEL DURCH DIE KABELHALTERUNG FÜHREN (UND DABEI GESPANNT HALTEN) UND SICHERSTELLEN, DASS SICH DAS KABEL IMMER IM “OFFENEN RAUM” DER MOTORHALTERUNG BEFINDET.
WEITERMACHEN, BIS DIE AUFWICKELWELLE KOMPLETT IN DER HALTERUNG STECKT.

FAIRE PASSER LE CÂBLE MOTEUR DANS LE CHAUMARD (EN LE TENANT TOUJOURS TENDU) ET VÉRIFIER QU’IL RESTE TOUJOURS POSITIONNÉ DANS L’« ESPACE OUVERT » DU SUPPORT MOTEUR.
CONTINUER JUSQU’À INSÉRER COMPLÈTEMENT LE ROULEAU ENTRAÎNEUR DANS LE SUPPORT.

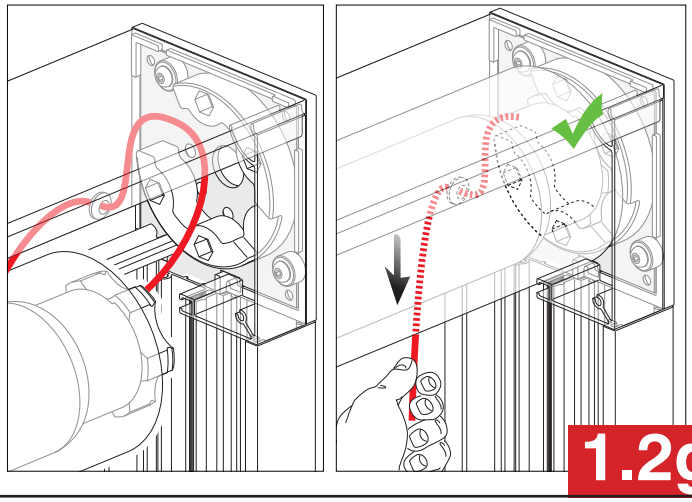

1.2g

DANN DIE ANDERE SEITE MIT DEM BEFESTIGUNGS-CLIP EINSETZEN.
ANSCHLIESSEND DIE AUFWICKELWELLE AN DER STRUKTUR VERSCHRAUBEN.

PLACER L’AUTRE EXTRÉMITÉ OÙ SE TROUVE LE CLIP DE FIXATION.
COMPLÉTER LA FIXATION DU ROULEAU ENTRAÎNEUR EN LE VERROUILLANT À LA STRUCTURE.

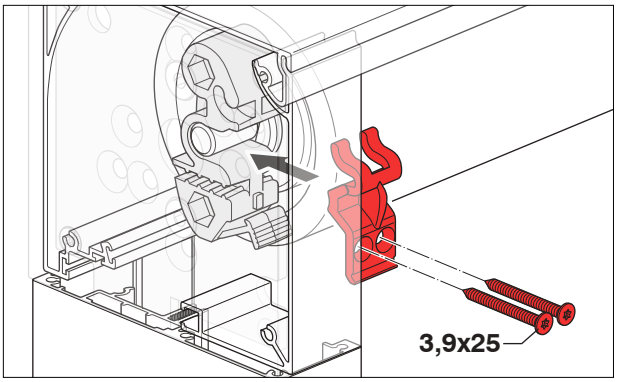

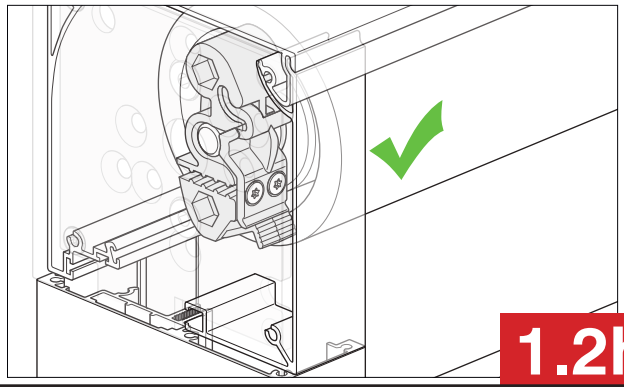

1.2h

JETZT IST DIE MARKISE GESICHERT
LE STORE EST DESORMAIS FIXE

DIE MARKISE CA. 20 cm AUSFAHREN (FALLS ERFORDERLICH, EINEN MOTORTESTER VERWENDEN).
DAS VORDERE ABSCHLUSSPROFIL ANHEBEN UND DEN MAGNET AN BEIDEN ENDEN IN DAS FÜHRUNGSPROFIL EINSETZEN.

OUVRIR LE STORE DE 20 cm ENVIRON (AU BESOIN UTILISER UN TEST MOTEUR).
SOULEVER LE PROFIL FRONTAL ET PLACER LES AIMANTS À L’INTÉRIEUR DU PROFIL COULISSE, AUX DEUX EXTRÉMITÉS.

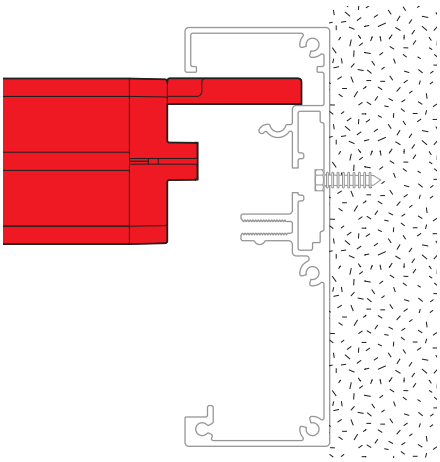

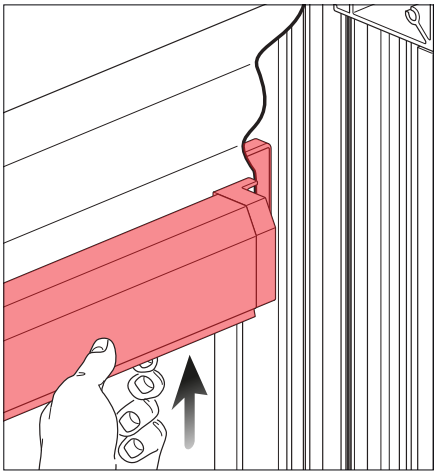

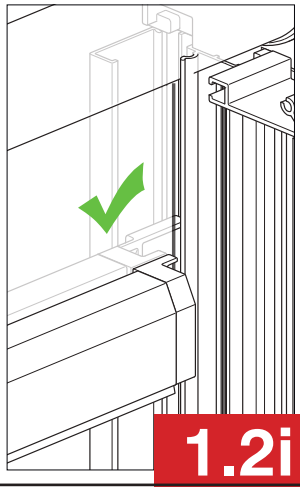

1.2i

DIE MARKISE CA. 20 cm AUSFAHREN. DANN DIE FÜHRUNGEN MIT ZIP (1) RECHTS UND LINKS HERANFÜHREN UND DEN ZIP (2) IN DAS C-PROFIL (3) EINSETZEN.

APRÈS AVOIR OUVERT LE STORE D'ENVIRON 20 cm, EN METTANT CÔTE À CÔTE LES COULISSES ZIP (1) DROITE ET GAUCHE, INTRODUIRE LA « ZIP » (2) DANS LE PROFIL EN « C » (3).

ANSICHT VON OBEN
VUE DU HAUT

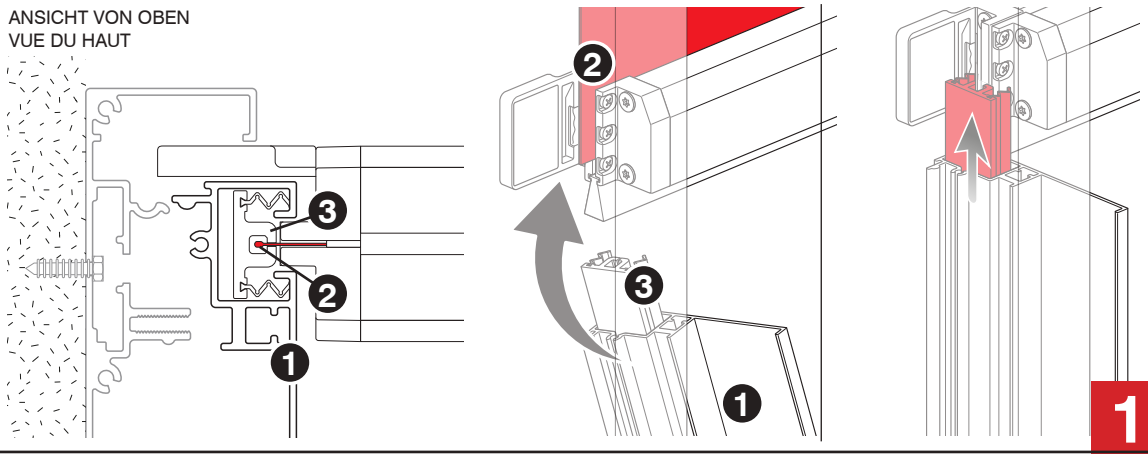

1.2l

ANSCHLIESSEND DIE FÜHRUNGEN MIT ZIP (2) RECHTS UND LINKS AN DEN FÜHRUNGEN AN DER WAND (4) ANBRINGEN. DANN DIE BLOCKIERUNGSSTIFTE (5) IN DEN FÜHRUNGSPROFILEN ANZIEHEN.

APPLIQUER LATÉRALEMENT LES COULISSES ZIP (2) DROITE ET GAUCHE AUX COULISSES MURALES (4). SERRER TOUTES LES VIS DE BLOCAGE (5) PRÉSENTES DANS LES PROFILS COULISSE.

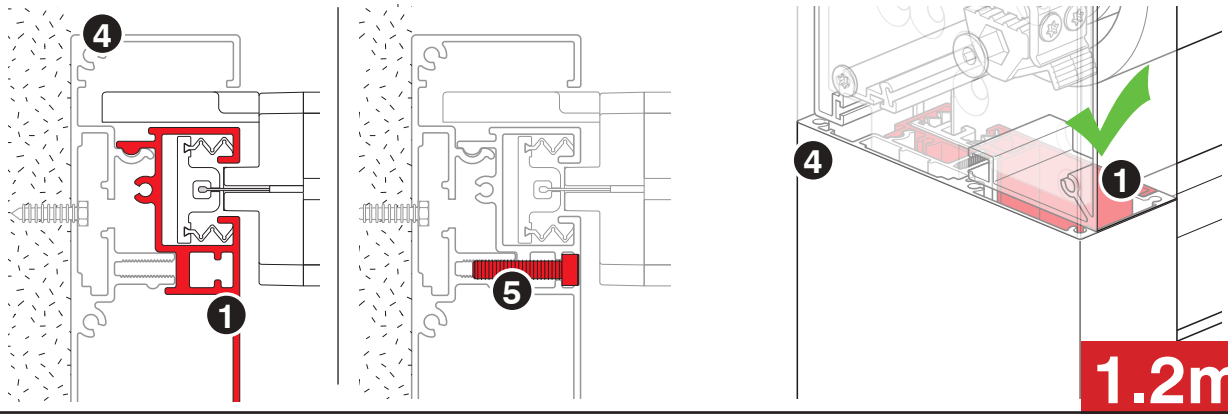

1.2m

DIE BEWEGLICHE KASSETTE IN DIE FEST MONTIERTEN KASSETTE STECKEN, DREHEN UND MIT DEN RIEGELN AN BEIDEN SEITEN BEFESTIGEN.

ENFILER LE COFFRE MOBILE DANS LE COFFRE FIXE, LE TOURNER ET LE BLOQUER AVEC LES BOULONS SPÉCIFIQUES PRÉSENTS DES DEUX CÔTÉS.

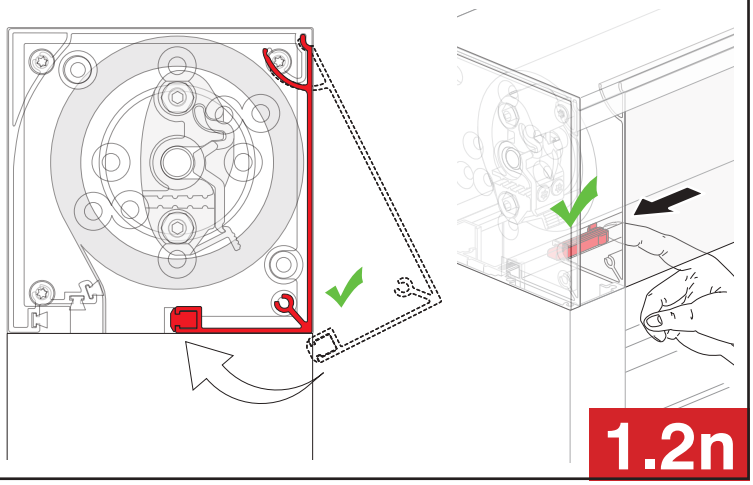

1.2n

WSR ZIP 11

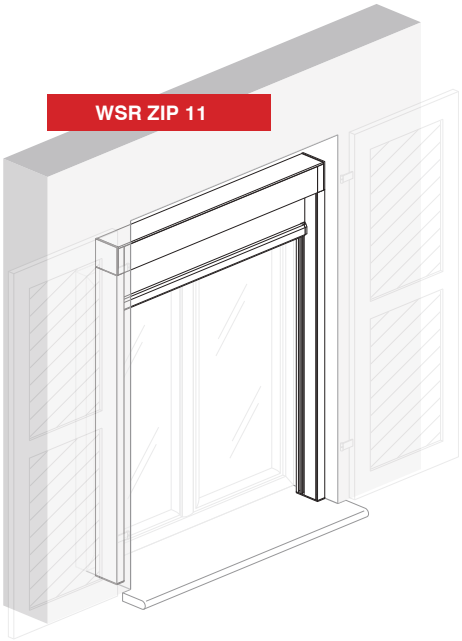

BEFESTIGUNG AN DER LAIBUNG - SEITENBEREICH GESCHLOSSEN
FIXATION “EN ÉBRASEMENT” - ESPACE LATÉRAL FERMÉ

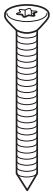

Schrauben
Vis
TORX ISO 7982 **3,9x25**

DAS MONTAGEBEISPIEL NIMMT BEZUG AUF DIE INSTALLATION VON W S R ZIP MIT FÜHRUNGSSCHIENEN “38”. **DIE MONTAGEPHASEN DER FÜHRUNGSSCHIENEN “56” SIND GLEICH.**

L’EXEMPLE DE MONTAGE FAIT RÉFÉRENCE À L’INSTALLATION DE LA W S R ZIP AVEC COULISSES « 38 ». **LES PHASES RELATIVES AU MONTAGE DES COULISSES « 56 » SONT IDENTIQUES.**

WSR ZIP 9 - WSR ZIP 11 - WSR ZIP 13 - WSR ZIP 15

BEI BEFESTIGUNG AN DEN SEITEN WIRD DIE KASSETTE BEREITS KOMPLETT MIT UNTERLEGSCHEIBEN GELIEFERT, DIE AN DEN KOPFTEILEN BEFESTIGT SIND.

EN CAS DE FIXATION EN NICHE, LE COFFREEST FOURNI AVEC LES CALES D’ÉPAISSEUR FIXÉES AUX TÊTES.

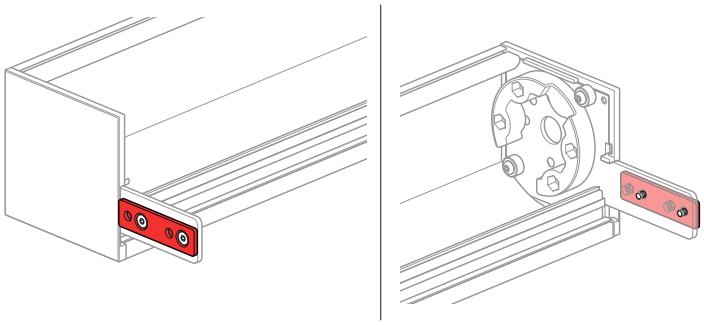

WSR ZIP NAKED

DIE VERSION NAKED WIRD OHNE KASSETTE GELIEFERT.

LA VERSION NAKED EST FOURNIE SANS COFFRE.

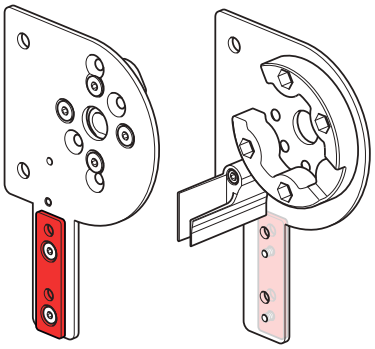

DIE KASTENGRUPPE ANHEBEN UND IN IHREN SITZ EINSETZEN.

SOULEVER LE GROUPE COFFRE ET LE PLACER DANS SON LOGEMENT.

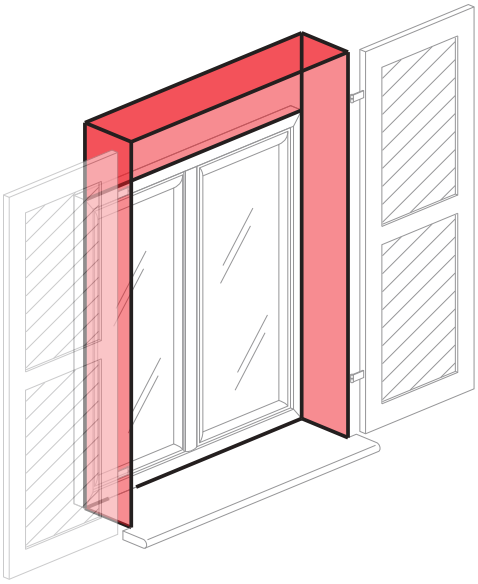

WSR ZIP 9
WSR ZIP 11
WSR ZIP 13
WSR ZIP 15

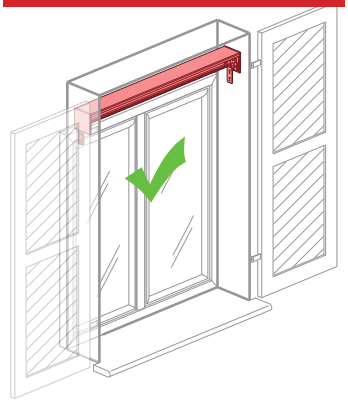

WSR ZIP NAKED

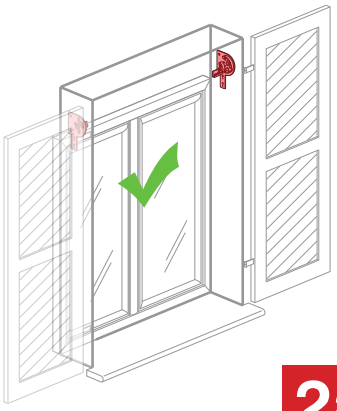

2a

ACHTUNG: DIE WAHL DER VERANKERUNGS DÜBEL IST VOM BEFESTIGUNGSSYTEM ABHÄNGIG.

ATTENTION : LE CHOIX DES CHEVILLES D'ANCRAGE VARIE SELON LE TYPE ET L'ÉTAT DU SITE DE POSE.

PRÜFEN, DASS DIE ABMESSUNGEN DORT, WO DER ROLLADEN EINGEBAUT WIRD KORREKT UND FÜR DEN EINBAU DES ROLLADENS GEEIGNET SIND. PUNKTE AN DEN WÄNDEN ENTSPRECHEND DER BOHRLÖCHER DER SEITLICHEN STIRNVERBINDUNGEN VORZEICHNEN.

VÉRIFIER QUE LES MESURES OÙ SERA LOGÉE LA TOILE SOIENT CORRECTES ET CONFORMES À L'INSTALLATION DU STORE. TRACER SUR LE MUR LES POINTS AU NIVEAU DES TROUS DES TÊTES LATÉRALES.

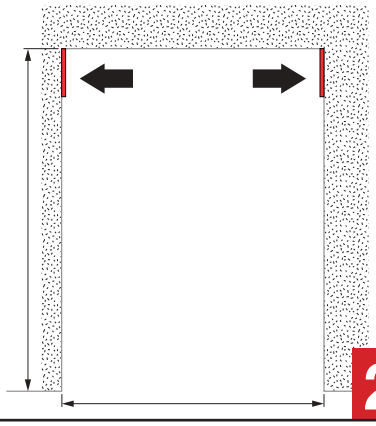

2b

WSR ZIP 9 - WSR ZIP 11 - WSR ZIP 13 - WSR ZIP 15

DIE LÖCHER IN DIE WAND BOHREN.

PERCER LE MUR.

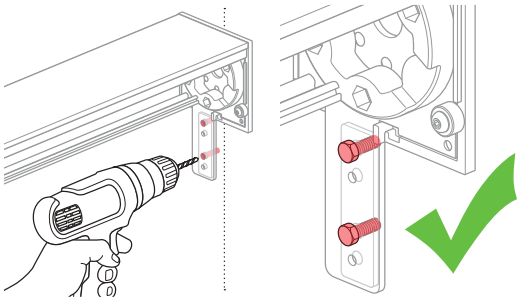

ACHTUNG! WENN DIE BEFESTIGUNG DER FÜHRUNGEN NICHT AUSREICHEND IST, KANN DIE MARKISE ZUSÄTZLICH BEFESTIGT WERDEN, INDEM DIE KASSETTE MIT SCHRAUBEN IM ABSTAND VON CA. EINEM METER VERSCHRAUBT WIRD.

ATTENTION : SI LA FIXATION DES COULISSES NE SUFFIT PAS, IL EST POSSIBLE DE BLOQUER DAVANTAGE LE STORE EN FIXANT LE COFFRE AVEC UNE VIS TOUS LES MÈTRES DE LARGEUR ENVIRON.

DIE BEFESTIGUNG DER KASSETTE IST ÜBER EINER BREITE VON 400 cm OBLIGATORISCH.

LA FIXATION DU COFFRE DOIT ÊTRE OBLIGATOIRE AU-DELÀ D'UNE LARGEUR DE 400 cm.

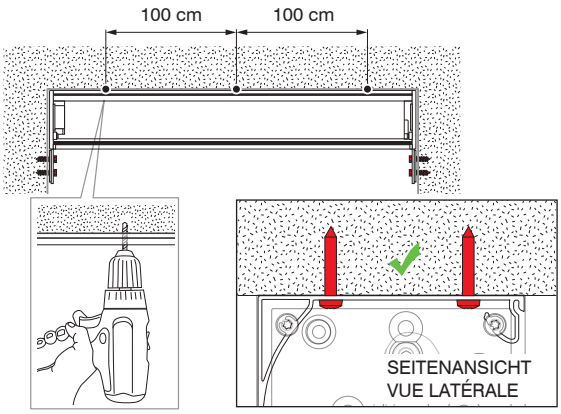

WSR ZIP NAKED

DIE LÖCHER IN DIE WAND BOHREN.

PERCER LE MUR.

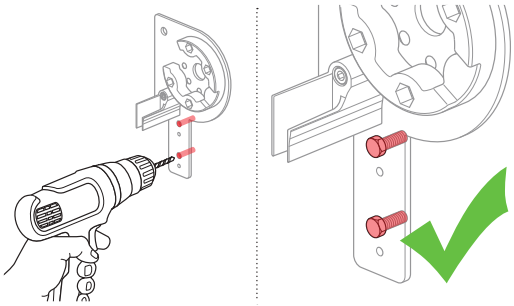

ACHTUNG! FALLS ERFORDERLICH, KÖNNEN AUCH DIE BEIDEN LÖCHER VERWENDET WERDEN, DIE SICH AN DER PLATTE BEFINDEN, UM DIE BEFESTIGUNG AN DEN SEITEN DURCHZUFÜHREN.

ATTENTION : SI NÉCESSAIRE, IL EST ÉGALEMENT POSSIBLE D'UTILISER LES DEUX TROUS PRÉSENTS SUR LA PLAQUE POUR SE FIXER À LA NICHE.

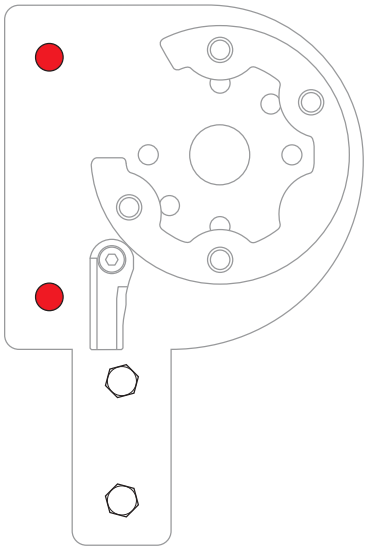

WSR ZIP 9 - WSR ZIP 11 - WSR ZIP 13 - WSR ZIP 15

POSITIONIEREN SIE DIE FÜHRUNG (1) SEITLICH AN DER WAND, SODASS DIE SEITLICHEN STIRNVERBINDUNGEN DES ROLLADENKASTENS (2) KORREKT IN DEN GEFRÄSTEN TEIL EINGEBRACHT WERDEN.

POSITIONNER LATÉRALEMENT LES GUIDES (1) AU MUR POUR QUE LES TÊTES LATÉRALES DU CAISSON (2) SOIENT CORRECTEMENT LOGÉES DANS LA PARTIE FRAISÉE.

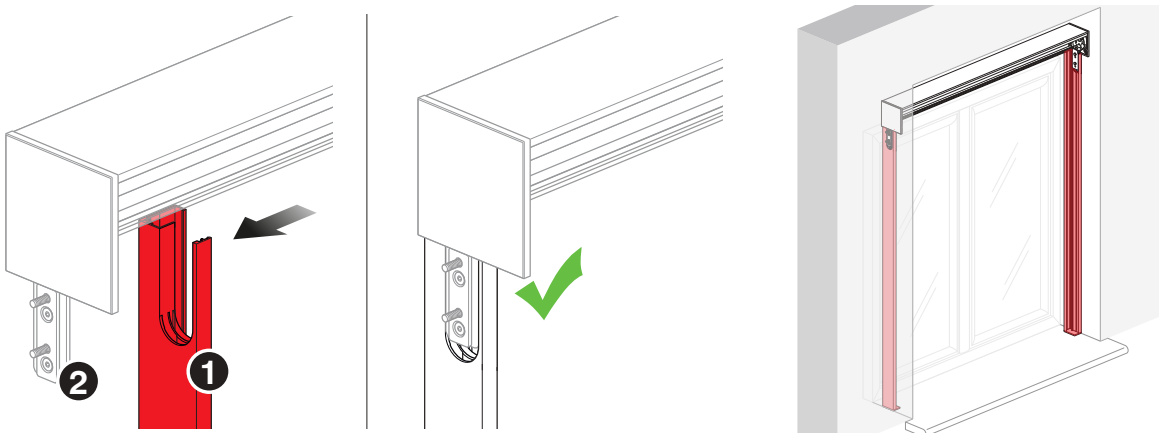

WSR ZIP NAKED

POSITIONIEREN SIE DIE FÜHRUNG (1) SEITLICH AN DER WAND, SODASS DIE SEITLICHEN STIRNVERBINDUNGEN DES ROLLADENKASTENS (2) KORREKT IN DEN GEFRÄSTEN TEIL EINGEBRACHT WERDEN.

POSITIONNER LATÉRALEMENT LES GUIDES (1) AU MUR POUR QUE LES TÊTES LATÉRALES DU CAISSON (2) SOIENT CORRECTEMENT LOGÉES DANS LA PARTIE FRAISÉE.

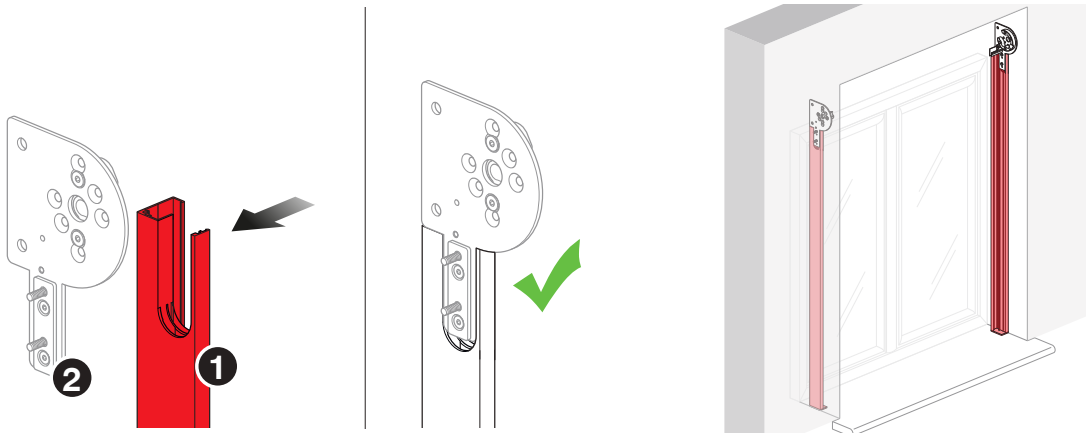

ACHTUNG: DIE WAHL DER VERANKERUNGS DÜBEL IST VOM BEFESTIGUNGSSYTEM ABHÄNGIG.

ATTENTION : LE CHOIX DES CHEVILLES D'ANCRAGE VARIE SELON LE TYPE ET L'ÉTAT DU SITE DE POSE.

DIE SCHRAUBEN, DIE AUF DER FÜHRUNG ANZUBRINGEN SIND, MÜSSEN MINDESTENS 4 SEIN (OBEN, UNTEN UND IN DER MITTE), FALLS DIE MAUER NICHT BESONDERS WIDERSTANDSFÄHIG IST, SIND MEHR ZU VERWENDEN.

IL FAUT VISSER AU MOINS 4 VIS SUR LE GUIDE (DESSUS, DESSOUS ET AU MILIEU); RAJOUTER DES VIS SI LE MUR N'EST PAS PARTICULIÈREMENT RÉSISTANT.

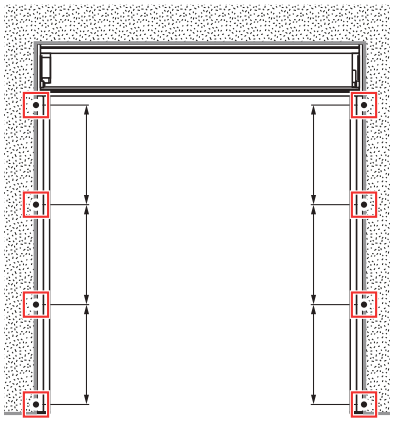

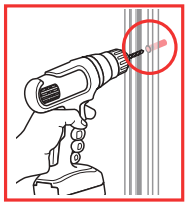

2c

WSR ZIP 9 - WSR ZIP 11 - WSR ZIP 13 - WSR ZIP 15

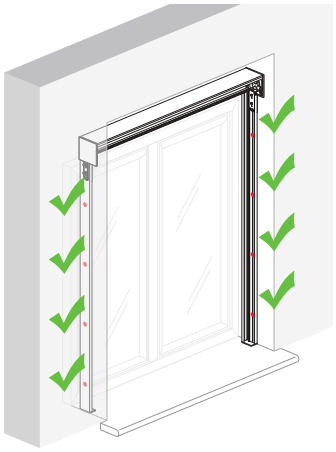

WSR ZIP NAKED

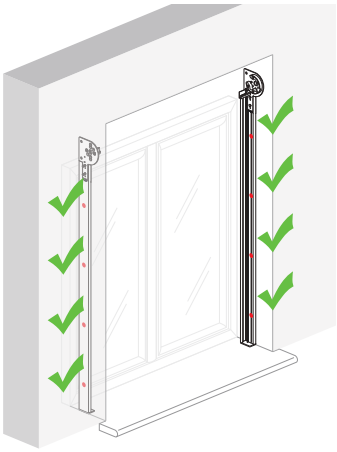

ACHTUNG! WENN DIE FÜHRUNGEN NICHT PERFEKT PARALLEL SIND, KÖNNEN DICHTUNGEN MIT LASCHEN U/O WEITERE UNTERLEGSCHEIBEN ZWISCHEN DER FÜHRUNG UND DEM SEITENTEIL EINGESETZT WERDEN.

ATTENTION : S'IL EST NÉCESSAIRE DE CORRIGER LE PARALLÉLISME DES COULISSES, IL EST POSSIBILE D'INTRODUIRE LES JOINTS À AILETTE ET/OU D'AUTRES ÉPAISSEURS ENTRE LA COULISSE ET LA NICHE.

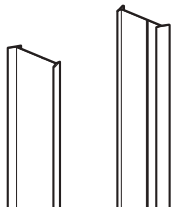

2d

DIE FÄDENZIEHENDE VASELINE MIT EINEM PINSEL IM SITZ DES STIFTES AUF DER GEGENÜBERLIEGENDEN SEITE DES MOTORS ANWENDEN.

APPLIQUER A L'AIDE D'UN PINCEAU LA VASELINE FILANTE DANS LE SIEGE DU PIVOT SUR LE COTE OPPOSE AU MOTEUR.

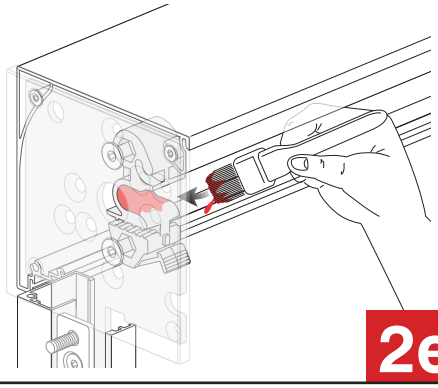

2e

DANN DIE AUFWICKELWELLE BEFESTIGEN UND DAZU ZUERST DIE SEITE ANBRINGEN, AN DER SICH DIE MOTORHALTERUNG BEFINDET.

PASSER À LA FIXATION DU ROULEAU ENTRAÎNEUR EN PLAÇANT D'ABORD LA PARTIE OÙ SE TROUVE LE SUPPORT MOTEUR.

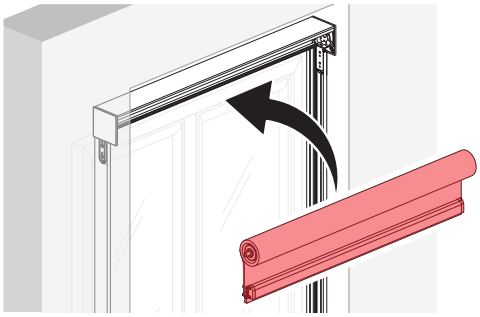

ACHTUNG!
WENN KEINE HEBEVORRICHTUNG VERWENDET WERDEN KANN, MUSS DIE MARKISE AUFGRUND IHRES GEWICHTS VON 2 ODER MEHR PERSONEN ANGEHOBEN WERDEN.

ATTENTION :
S'IL N'EST PAS POSSIBLE D'UTILISER UN DISPOSITIF DE LEVAGE, ÉTANT DONNÉ LE POIDS ÉLEVÉ, AU MOINS 2 PERSONNES DOIVENT ÊTRE PRÉSENTES POUR EFFECTUER LE DÉPLACEMENT.

ACHTUNG!
SICHERSTELLEN, DASS DAS MOTORKABEL KORREKT AUS DER AUSSPARUNG AM MOTOR HERAUSGEFÜHRT WIRD (UNTER DER LASCHE).

ATTENTION :
VÉRIFIER QUE LE CÂBLE MOTEUR SORT CORRECTEMENT DE LA GORGE PRÉSENTE DANS LE MOTEUR (EN PASSANT SOUS LA LANGUETTE).

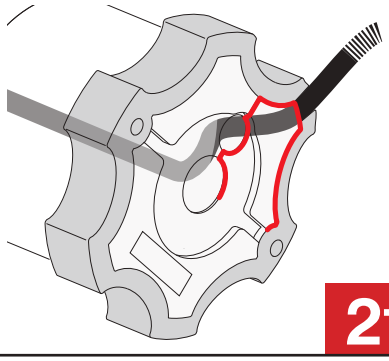

2f

WSR ZIP 9 - WSR ZIP 11 - WSR ZIP 13

DAS MOTORKABEL DURCH DIE KABELHALTERUNG FÜHREN (UND DABEI GESPANNT HALTEN) UND SICHERSTELLEN, DASS SICH DAS KABEL IMMER IM “OFFENEN RAUM” DER MOTORHALTERUNG BEFINDET.
WEITERMACHEN, BIS DIE AUFWICKELWELLE KOMPLETT IN DER HALTERUNG STECKT.

FAIRE PASSER LE CÂBLE MOTEUR DANS LE CHAUMARD (EN LE TENANT TOUJOURS TENDU) ET VÉRIFIER QU’IL RESTE TOUJOURS POSITIONNÉ DANS L’« ESPACE OUVERT » DU SUPPORT MOTEUR.
CONTINUER JUSQU’À INSÉRER COMPLÈTEMENT LE ROULEAU ENTRAÎNEUR DANS LE SUPPORT.

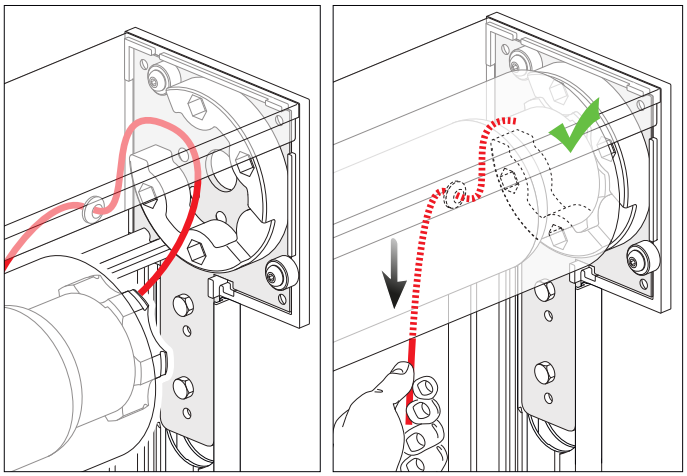

WSR ZIP NAKED

SICHERSTELLEN, DASS SICH DAS KABEL IMMER IM “OFFENEN RAUM” DER MOTORHALTERUNG BEFINDET.
WEITERMACHEN, BIS DIE AUFWICKELWELLE KOMPLETT IN DER HALTERUNG STECKT.
DAS TUCH AN DER INNENSEITE DER OBEREN KAPPE AUF BEIDEN SEITEN VORBEIFÜHREN.

VÉRIFIER QUE LE CÂBLE MOTEUR RESTE TOUJOURS POSITIONNÉ DANS L’« ESPACE OUVERT » DU SUPPORT MOTEUR.
CONTINUER JUSQU’À INSÉRER COMPLÈTEMENT LE ROULEAU ENTRAÎNEUR DANS LE SUPPORT.
FAIRE PASSER LE STORE À L’INTÉRIEUR DU BOUCHON SUPÉRIEUR DES DEUX CÔTÉS.

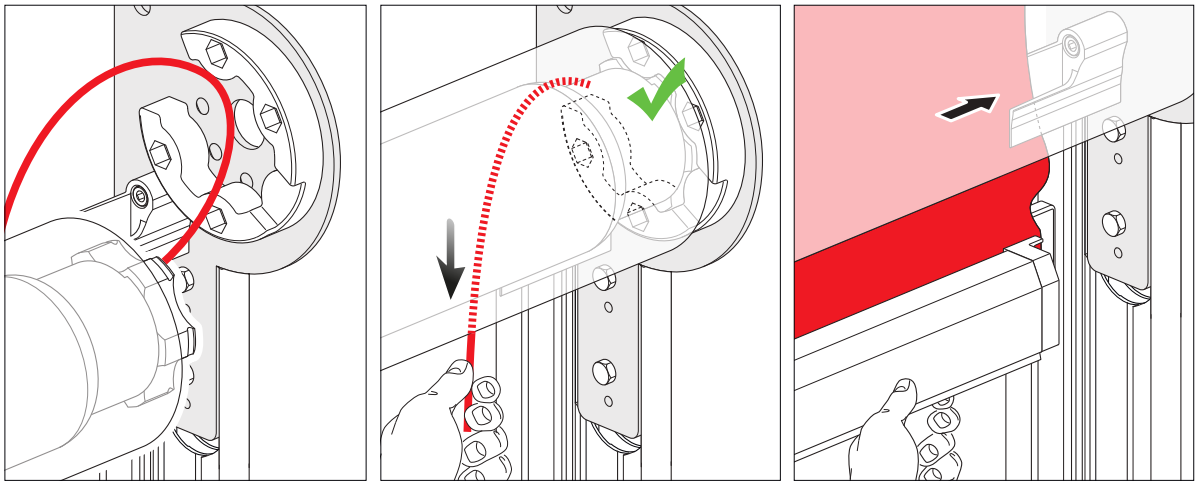

DANN DIE ANDERE SEITE MIT DEM BEFESTIGUNGS-CLIP EINSETZEN.
ANSCHLIESSEND DIE AUFWICKELWELLE AN DER STRUKTUR VERSCHRAUBEN.

PLACER L’AUTRE EXTRÉMITÉ OÙ SE TROUVE LE CLIP DE FIXATION.
COMPLÉTER LA FIXATION DU ROULEAU ENTRAÎNEUR EN LE VERROUILLANT À LA STRUCTURE.

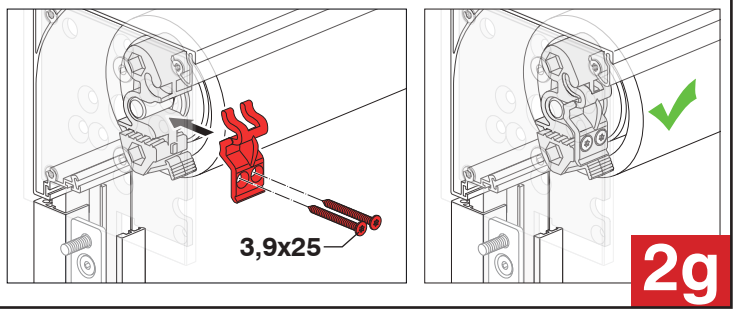

JETZT IST DIE MARKISE GESICHERT

LE STORE EST DESORMAIS FIXE

DIE MARKISE CA. 20 cm AUSFAHREN (FALLS ERFORDERLICH, EINEN MOTORTESTER VERWENDEN).
DAS VORDERE ABSCHLUSSPROFIL ANHEBEN UND DEN MAGNET AN BEIDEN ENDEN IN DAS FÜHRUNGSPROFIL EINSETZEN.

OUVRIR LE STORE DE 20 cm ENVIRON (AU BESOIN UTILISER UN TEST MOTEUR).
SOULEVER LE PROFIL FRONTAL ET PLACER LES AIMANTS À L'INTÉRIEUR DU PROFIL COULISSE, AUX DEUX EXTRÉMITÉS.

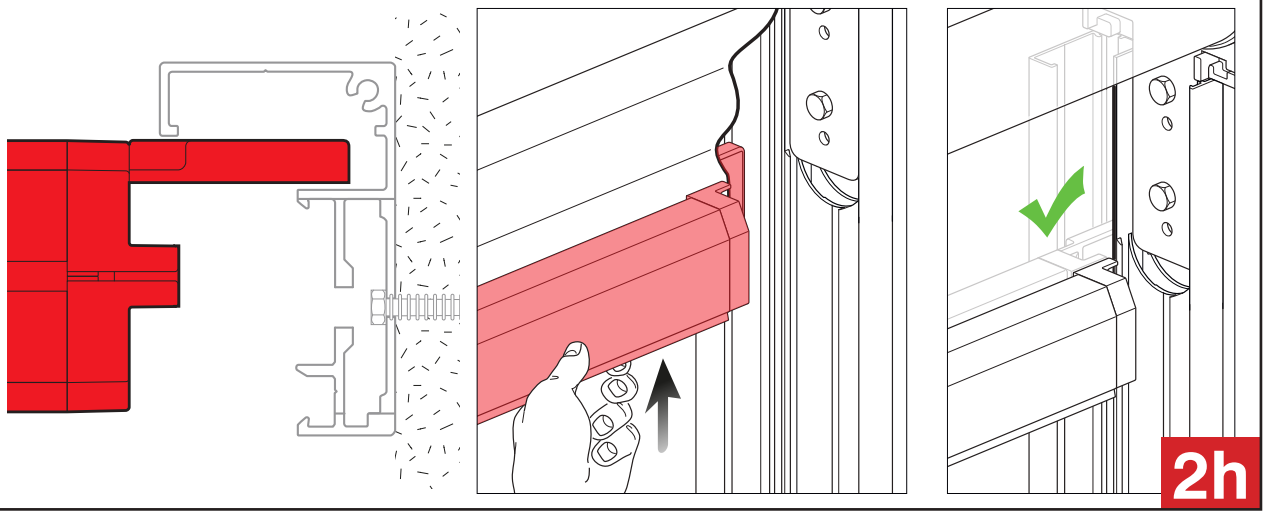

DIE MARKISE CA. 20 cm AUSFAHREN. DANN DIE FÜHRUNGEN MIT ZIP (3) RECHTS UND LINKS HERANFÜHREN UND DEN ZIP (4) IN DAS C-PROFIL (5) EINSETZEN.

APRÈS AVOIR OUVERT LE STORE D'ENVIRON 20 cm, EN METTANT CÔTE À CÔTE LES COULISSES ZIP (3) DROITE ET GAUCHE, INTRODUIRE LA « ZIP » (4) DANS LE PROFIL EN « C » (5).

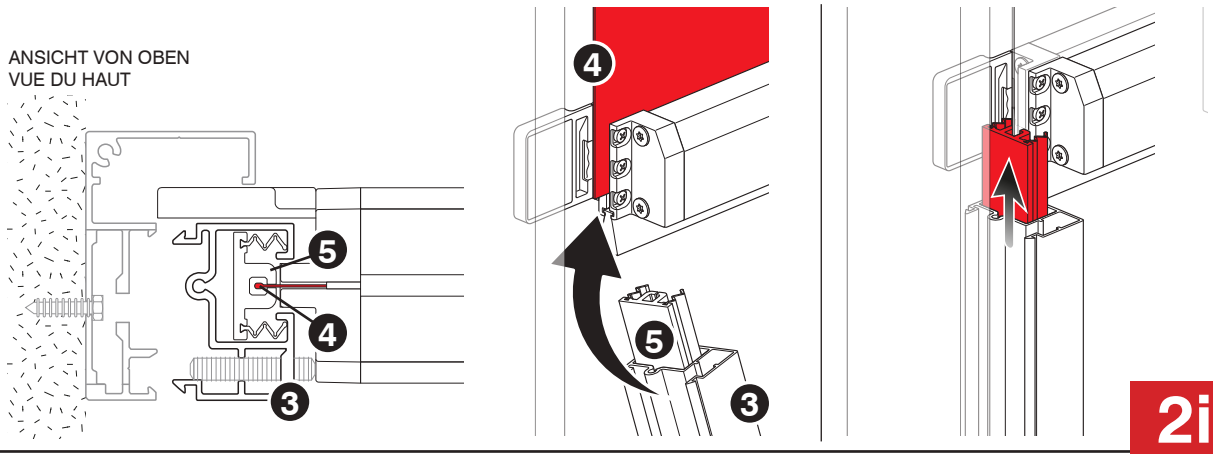

ANSCHLIESSEND DIE FÜHRUNGEN MIT ZIP (3) RECHTS UND LINKS AN DEN FÜHRUNGEN AN DER WAND (6) ANBRINGEN. DANN DIE BLOCKIERUNGSSTIFTE (5) IN DEN FÜHRUNGSPROFILEN ANZIEHEN.

APPLIQUER LATÉRALEMENT LES COULISSES ZIP (3) DROITE ET GAUCHE AUX COULISSES MURALES (6). SERRER TOUTES LES VIS DE BLOCAGE (5) PRÉSENTES DANS LES PROFILS COULISSE.

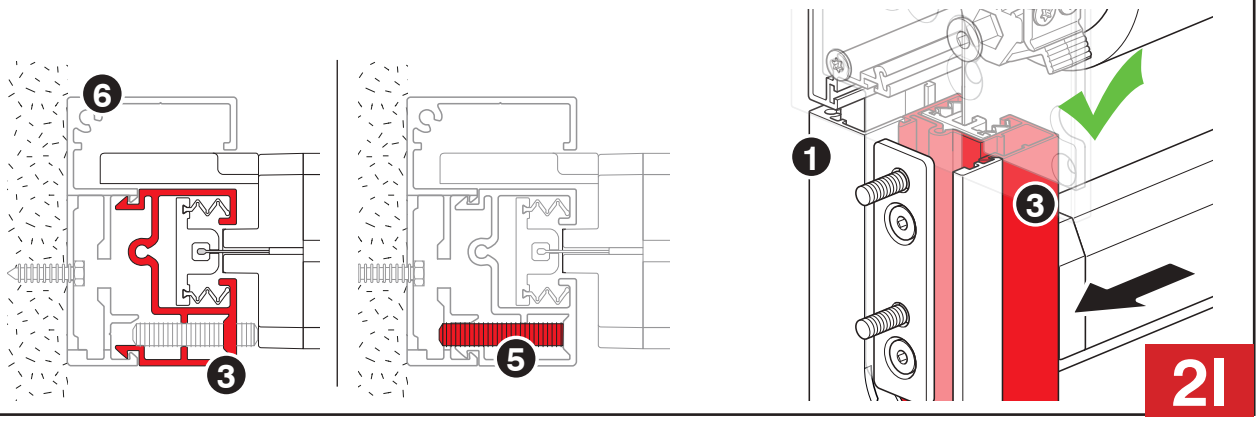

WSR ZIP 9

DIE BEWEGLICHE KASSETTE IN DIE FEST MONTIERTEN KASSETTE STECKEN, DREHEN UND MIT DEN SCHRAUBEN AN BEIDEN SEITEN BEFESTIGEN.

ENFILER LE COFFRE MOBILE DANS LE COFFRE FIXE, LE TOURNER ET LE BLOQUER AVEC LES VIS SPÉCIFIQUES PRÉSENTES DES DEUX CÔTÉS.

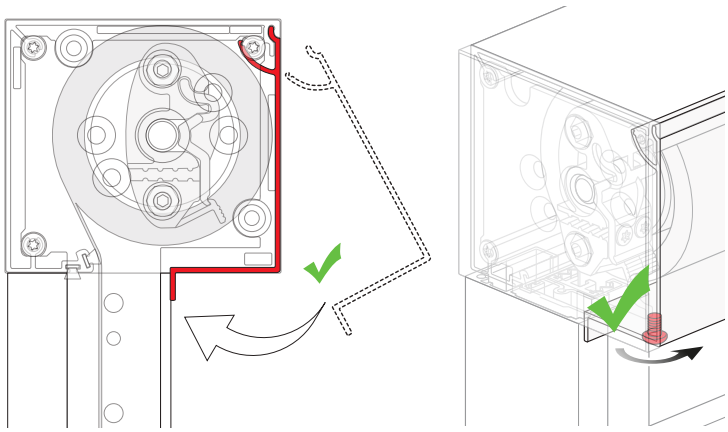

WSR ZIP 11 - WSR ZIP 13

DIE BEWEGLICHE KASSETTE IN DIE FEST MONTIERTEN KASSETTE STECKEN, DREHEN UND MIT DEN RIEGELN AN BEIDEN SEITEN BEFESTIGEN.

ENFILER LE COFFRE MOBILE DANS LE COFFRE FIXE, LE TOURNER ET LE BLOQUER AVEC LES BOULONS SPÉCIFIQUES PRÉSENTS DES DEUX CÔTÉS.

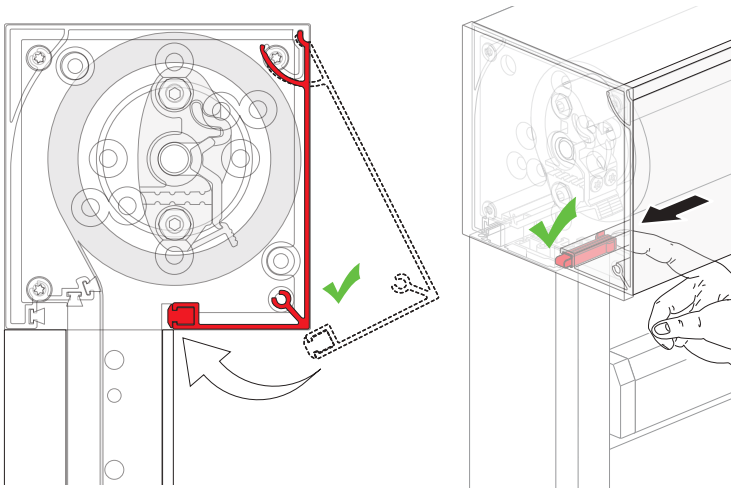

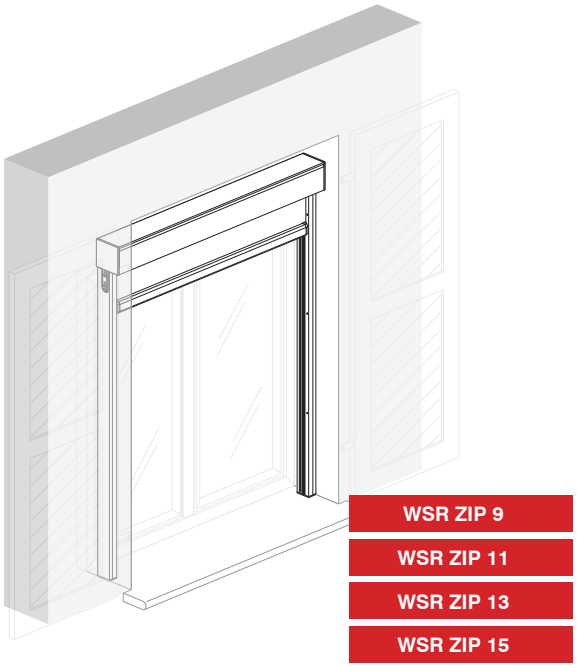

BEFESTIGUNG AN DER LAIBUNG MIT AUSGLEICHELEMENTEN - SEITENBEREICH GESCHLOSSEN
FIXATION “EN ÉBRASEMENT” AVEC COMPENSATEURS - ESPACE LATÉRAL FERMÉ

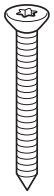

Schrauben
Vis
TORX ISO 7982 **3,9x25**

DAS MONTAGEBEISPIEL NIMMT BEZUG AUF DIE INSTALLATION VON W S R ZIP MIT FÜHRUNGSSCHIENEN “38”. **DIE MONTAGEPHASEN DER FÜHRUNGSSCHIENEN “56” SIND GLEICH.**

L’EXEMPLE DE MONTAGE FAIT RÉFÉRENCE À L’INSTALLATION DE LA W S R ZIP AVEC COULISSES « 38 ». **LES PHASES RELATIVES AU MONTAGE DES COULISSES « 56 » SONT IDENTIQUES.**

WSR ZIP 9 - WSR ZIP 11 - WSR ZIP 13 - WSR ZIP 15

BEI BEFESTIGUNG AN DEN SEITEN WIRD DIE KASSETTE BEREITS KOMPLETT MIT UNTERLEGSCHEIBEN GELIEFERT, DIE AN DEN KOPFTEILEN BEFESTIGT SIND.

EN CAS DE FIXATION EN NICHE, LE COFFREEST FOURNI AVEC LES CALES D’ÉPAISSEUR FIXÉES AUX TÊTES.

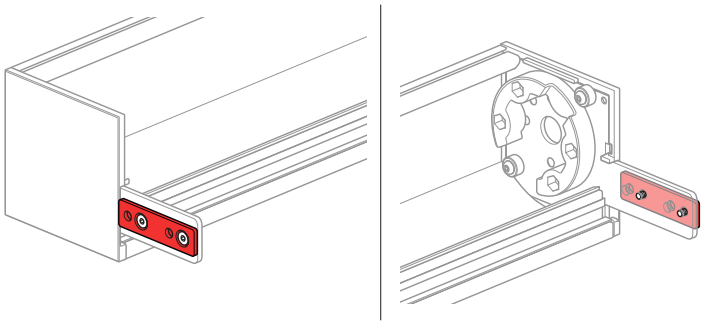

WSR ZIP NAKED

DIE VERSION NAKED WIRD OHNE KASSETTE GELIEFERT.

LA VERSION NAKED EST FOURNIE SANS COFFRE.

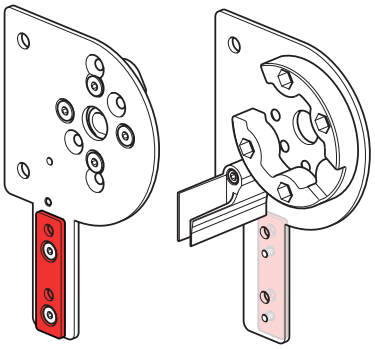

DIE KASTENGRUPPE ANHEBEN UND IN IHREN SITZ EINSETZEN.

SOULEVER LE GROUPE COFFRE ET LE PLACER DANS SON LOGEMENT.

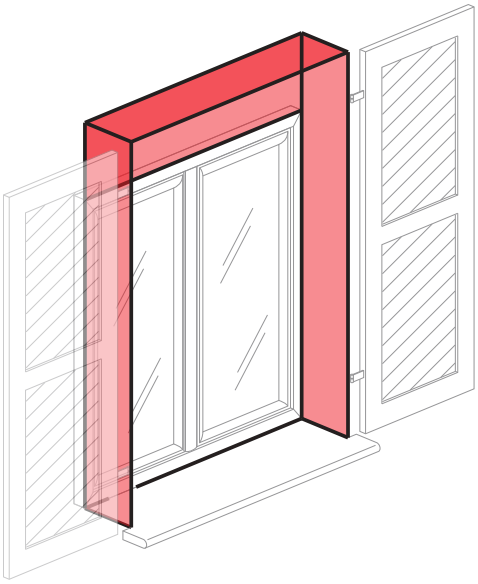

WSR ZIP 9
WSR ZIP 11
WSR ZIP 13
WSR ZIP 15

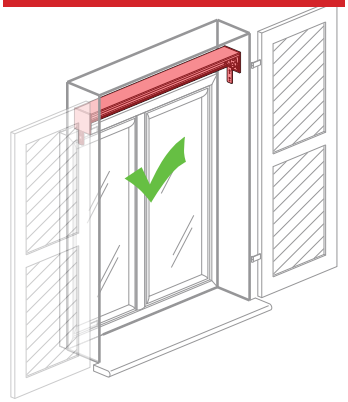

WSR ZIP NAKED

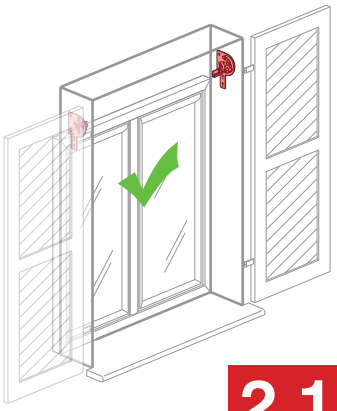

2.1a

ACHTUNG: DIE WAHL DER VERANKERUNGS DÜBEL IST VOM BEFESTIGUNGSSYTEM ABHÄNGIG.

ATTENTION : LE CHOIX DES CHEVILLES D'ANCRAGE VARIE SELON LE TYPE ET L'ÉTAT DU SITE DE POSE.

PRÜFEN, DASS DIE ABMESSUNGEN DORT, WO DER ROLLADEN EINGEBAUT WIRD KORREKT UND FÜR DEN EINBAU DES ROLLADENS GEEIGNET SIND. PUNKTE AN DEN WÄNDEN ENTSPRECHEND DER BOHRLÖCHER DER SEITLICHEN STIRNVERBINDUNGEN VORZEICHNEN.

VÉRIFIER QUE LES MESURES OÙ SERA LOGÉE LA TOILE SOIENT CORRECTES ET CONFORMES À L'INSTALLATION DU STORE. TRACER SUR LE MUR LES POINTS AU NIVEAU DES TROUS DES TÊTES LATÉRALES.

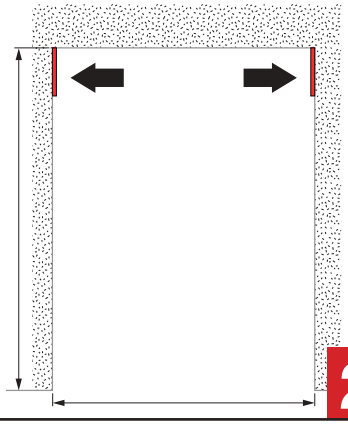

2.1b

WSR ZIP 9 - WSR ZIP 11 - WSR ZIP 13 - WSR ZIP 15

DIE LÖCHER IN DIE WAND BOHREN.

PERCER LE MUR.

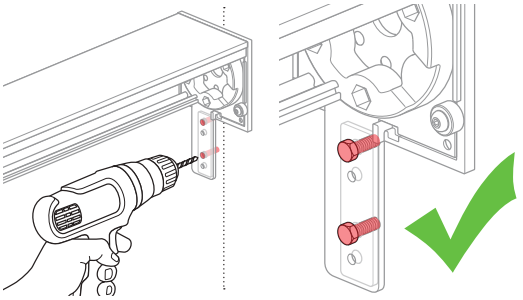

ACHTUNG! WENN DIE BEFESTIGUNG DER FÜHRUNGEN NICHT AUSREICHEND IST, KANN DIE MARKISE ZUSÄTZLICH BEFESTIGT WERDEN, INDEM DIE KASSETTE MIT SCHRAUBEN IM ABSTAND VON CA. EINEM METER VERSCHRAUBT WIRD.

ATTENTION : SI LA FIXATION DES COULISSES NE SUFFIT PAS, IL EST POSSIBLE DE BLOQUER DAVANTAGE LE STORE EN FIXANT LE COFFRE AVEC UNE VIS TOUS LES MÈTRES DE LARGEUR ENVIRON.

DIE BEFESTIGUNG DER KASSETTE IST ÜBER EINER BREITE VON 400 cm OBLIGATORISCH.

LA FIXATION DU COFFRE DOIT ÊTRE OBLIGATOIRE AU-DELÀ D'UNE LARGEUR DE 400 cm.

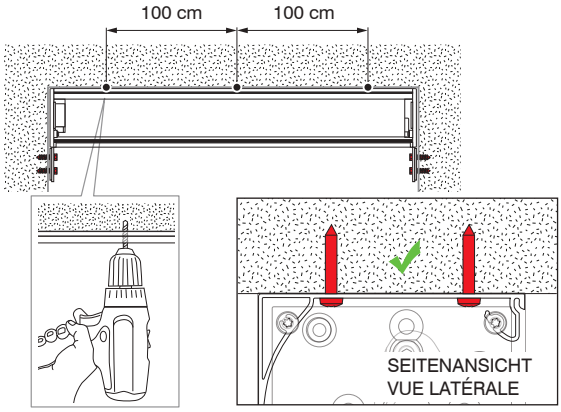

WSR ZIP NAKED

DIE LÖCHER IN DIE WAND BOHREN.

PERCER LE MUR.

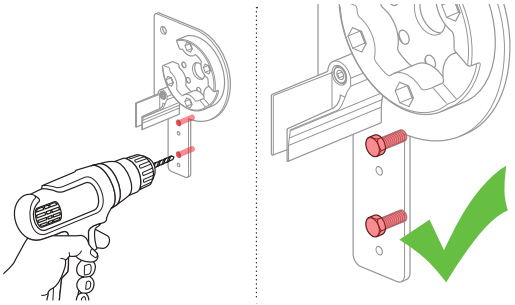

ACHTUNG! FALLS ERFORDERLICH, KÖNNEN AUCH DIE BEIDEN LÖCHER VERWENDET WERDEN, DIE SICH AN DER PLATTE BEFINDEN, UM DIE BEFESTIGUNG AN DEN SEITEN DURCHZUFÜHREN.

ATTENTION : SI NÉCESSAIRE, IL EST ÉGALEMENT POSSIBLE D'UTILISER LES DEUX TROUS PRÉSENTS SUR LA PLAQUE POUR SE FIXER À LA NICHE.

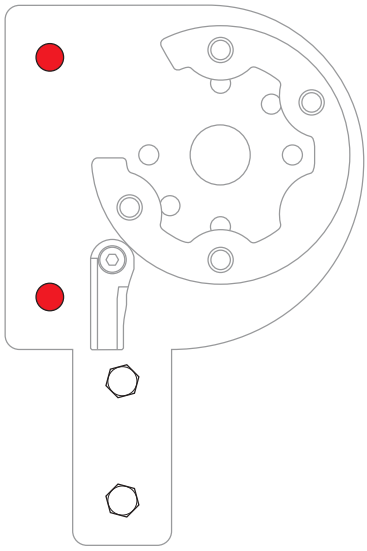

WSR ZIP 9 - WSR ZIP 11 - WSR ZIP 13 - WSR ZIP 15

POSITIONIEREN SIE AUSGLEICHELEMENTEN (1) SEITLICH AN DER WAND , SODASS DIE SEITLICHEN STIRNVERBINDUNGEN DES ROLLADENKASTENS (2) KORREKT IN DEN GEFRÄSTEN TEIL EINGEBRACHT WERDEN.

POSITIONNER LATÉRALEMENT LES COMPENSATEURS (1) AU MUR POUR QUE LES TÊTES LATÉRALES DU CAISSON (2) SOIENT CORRECTEMENT LOGÉES DANS LA PARTIE FRAISÉE.

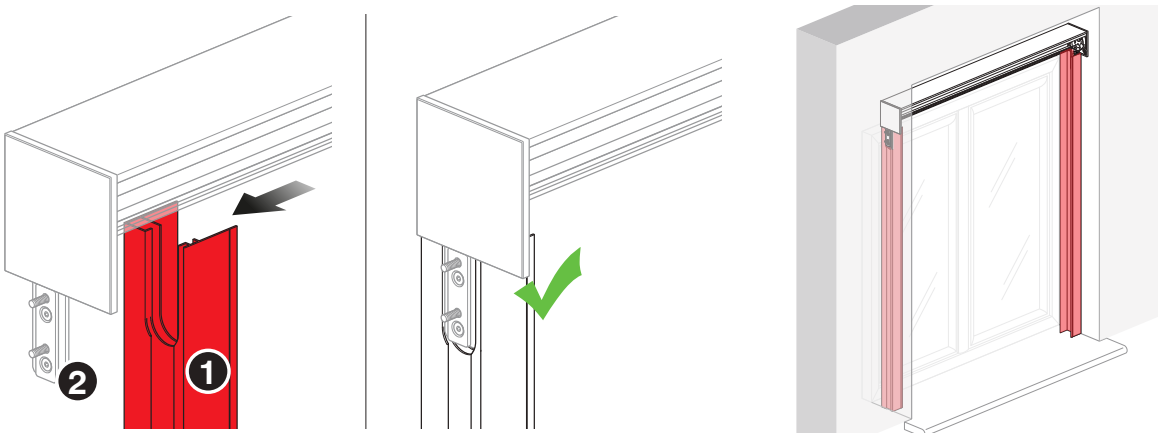

WSR ZIP NAKED

POSITIONIEREN SIE AUSGLEICHELEMENTEN (1) SEITLICH AN DER WAND , SODASS DIE SEITLICHEN STIRNVERBINDUNGEN DES ROLLADENKASTENS (2) KORREKT IN DEN GEFRÄSTEN TEIL EINGEBRACHT WERDEN.

POSITIONNER LATÉRALEMENT LES COMPENSATEURS (1) AU MUR POUR QUE LES TÊTES LATÉRALES DU CAISSON (2) SOIENT CORRECTEMENT LOGÉES DANS LA PARTIE FRAISÉE.

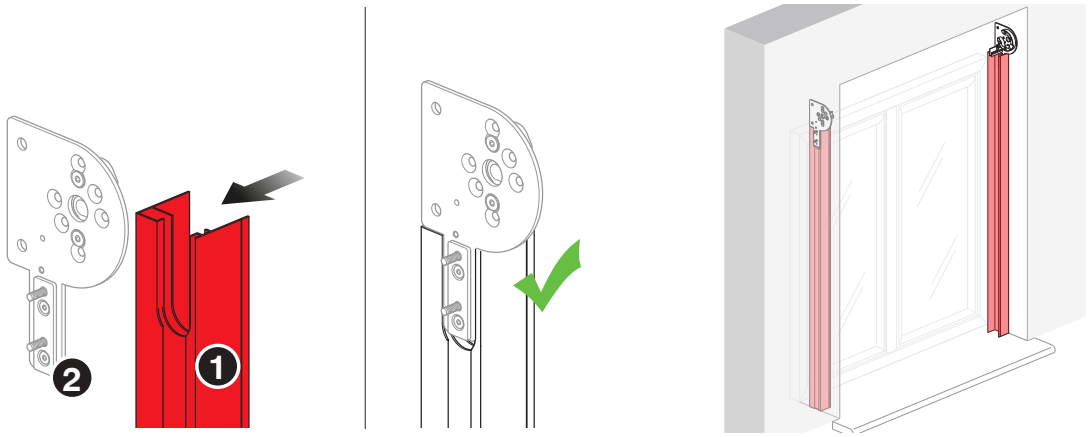

ACHTUNG: DIE WAHL DER VERANKERUNGS DÜBEL IST VOM BEFESTIGUNGSSYTEM ABHÄNGIG.

ATTENTION : LE CHOIX DES CHEVILLES D'ANCRAGE VARIE SELON LE TYPE ET L'ÉTAT DU SITE DE POSE.

DIE SCHRAUBEN, DIE AUF DER FÜHRUNG ANZUBRINGEN SIND, MÜSSEN MINDESTENS 4 SEIN (OBEN, UNTEN UND IN DER MITTE), FALLS DIE MAUER NICHT BESONDERS WIDERSTANDSFÄHIG IST, SIND MEHR ZU VERWENDEN.

IL FAUT VISSER AU MOINS 4 VIS SUR LE GUIDE (DESSUS, DESSOUS ET AU MILIEU); RAJOUTER DES VIS SI LE MUR N'EST PAS PARTICULIÈREMENT RÉSISTANT.

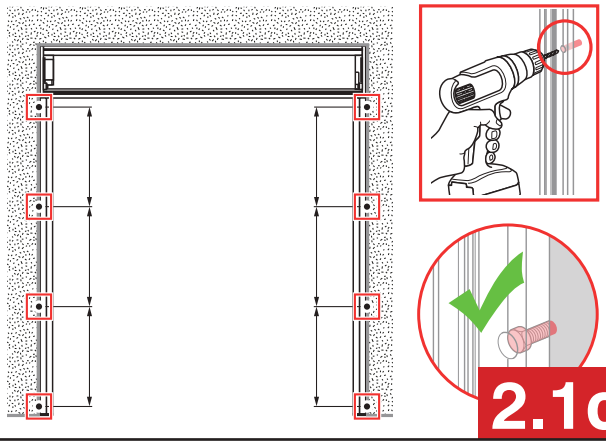

2.1c

WSR ZIP 9 - WSR ZIP 11 - WSR ZIP 13 - WSR ZIP 15

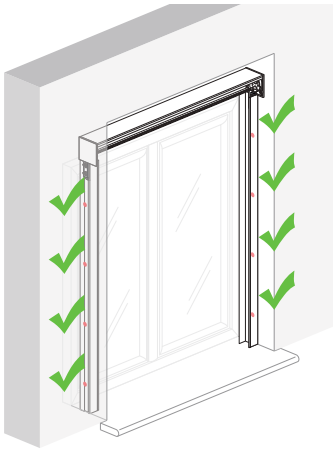

WSR ZIP NAKED

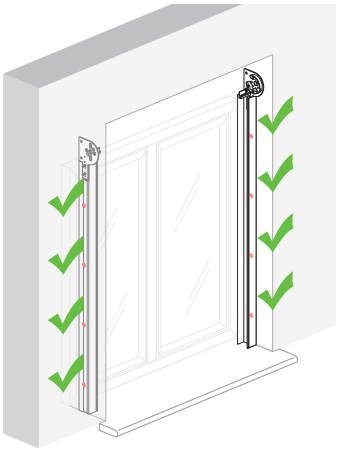

DIE FÄDENZIEHENDE VASELINE MIT EINEM PINSEL IM SITZ DES STIFTES AUF DER GEGENÜBERLIEGENDEN SEITE DES MOTORS ANWENDEN.

APPLIQUER A L'AIDE D'UN PINCEAU LA VASELINE FILANTE DANS LE SIEGE DU PIVOT SUR LE COTE OPPOSE AU MOTEUR.

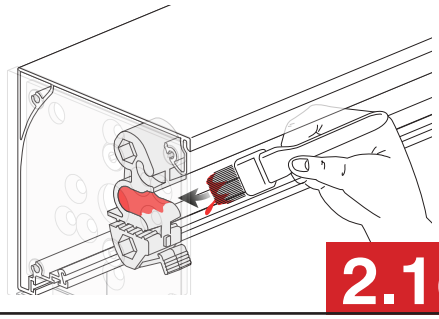

2.1d

DANN DIE AUFWICKELWELLE BEFESTIGEN UND DAZU ZUERST DIE SEITE ANBRINGEN, AN DER SICH DIE MOTORHALTERUNG BEFINDET.

PASSER À LA FIXATION DU ROULEAU ENTRAÎNEUR EN PLAÇANT D'ABORD LA PARTIE OÙ SE TROUVE LE SUPPORT MOTEUR.

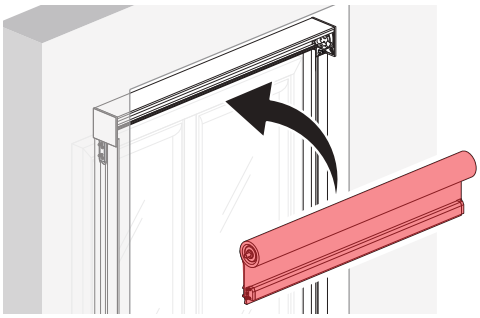

ACHTUNG!
WENN KEINE HEBEVORRICHTUNG VERWENDET WERDEN KANN, MUSS DIE MARKISE AUFGRUND IHRES GEWICHTS VON 2 ODER MEHR PERSONEN ANGEHOBEN WERDEN.

ATTENTION :
S'IL N'EST PAS POSSIBLE D'UTILISER UN DISPOSITIF DE LEVAGE, ÉTANT DONNÉ LE POIDS ÉLEVÉ, AU MOINS 2 PERSONNES DOIVENT ÊTRE PRÉSENTES POUR EFFECTUER LE DÉPLACEMENT.

ACHTUNG!
SICHERSTELLEN, DASS DAS MOTORKABEL KORREKT AUS DER AUSSPARUNG AM MOTOR HERAUSGEFÜHRT WIRD (UNTER DER LASCHE).

ATTENTION :
VÉRIFIER QUE LE CÂBLE MOTEUR SORT CORRECTEMENT DE LA GORGE PRÉSENTE DANS LE MOTEUR (EN PASSANT SOUS LA LANGUETTE).

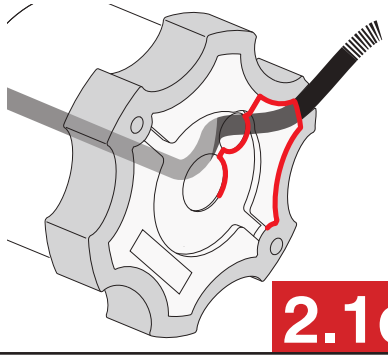

2.1e

WSR ZIP 9 - WSR ZIP 11 - WSR ZIP 13

DAS MOTORKABEL DURCH DIE KABELHALTERUNG FÜHREN (UND DABEI GESPANNT HALTEN) UND SICHERSTELLEN, DASS SICH DAS KABEL IMMER IM “OFFENEN RAUM” DER MOTORHALTERUNG BEFINDET.
WEITERMACHEN, BIS DIE AUFWICKELWELLE KOMPLETT IN DER HALTERUNG STECKT.

FAIRE PASSER LE CÂBLE MOTEUR DANS LE CHAUMARD (EN LE TENANT TOUJOURS TENDU) ET VÉRIFIER QU’IL RESTE TOUJOURS POSITIONNÉ DANS L’« ESPACE OUVERT » DU SUPPORT MOTEUR.
CONTINUER JUSQU’À INSÉRER COMPLÈTEMENT LE ROULEAU ENTRAÎNEUR DANS LE SUPPORT.

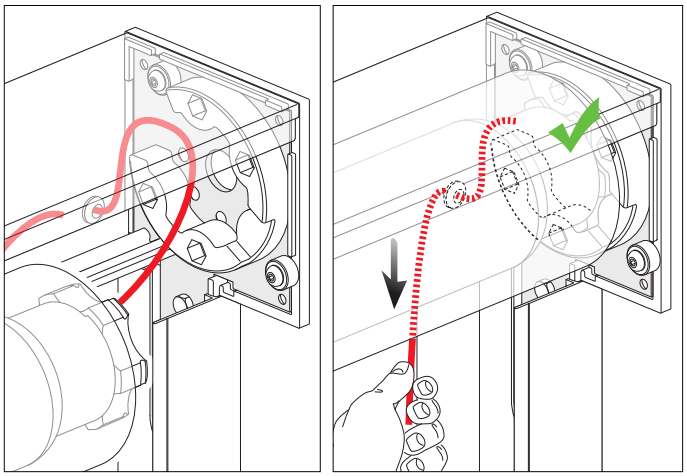

WSR ZIP NAKED

SICHERSTELLEN, DASS SICH DAS KABEL IMMER IM “OFFENEN RAUM” DER MOTORHALTERUNG BEFINDET.
WEITERMACHEN, BIS DIE AUFWICKELWELLE KOMPLETT IN DER HALTERUNG STECKT.
DAS TUCH AN DER INNENSEITE DER OBEREN KAPPE AUF BEIDEN SEITEN VORBEIFÜHREN.

VÉRIFIER QUE LE CÂBLE MOTEUR RESTE TOUJOURS POSITIONNÉ DANS L’« ESPACE OUVERT » DU SUPPORT MOTEUR.
CONTINUER JUSQU’À INSÉRER COMPLÈTEMENT LE ROULEAU ENTRAÎNEUR DANS LE SUPPORT.
FAIRE PASSER LE STORE À L’INTÉRIEUR DU BOUCHON SUPÉRIEUR DES DEUX CÔTÉS.

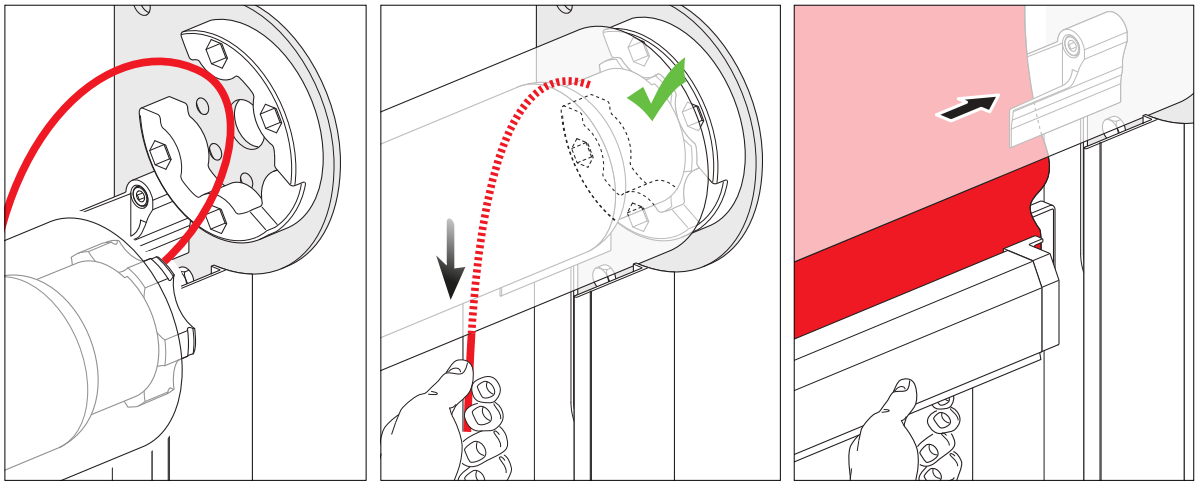

DANN DIE ANDERE SEITE MIT DEM BEFESTIGUNGS-CLIP EINSETZEN.
ANSCHLIESSEND DIE AUFWICKELWELLE AN DER STRUKTUR VERSCHRAUBEN.

PLACER L’AUTRE EXTRÉMITÉ OÙ SE TROUVE LE CLIP DE FIXATION.
COMPLÉTER LA FIXATION DU ROULEAU ENTRAÎNEUR EN LE VERROUILLANT À LA STRUCTURE.

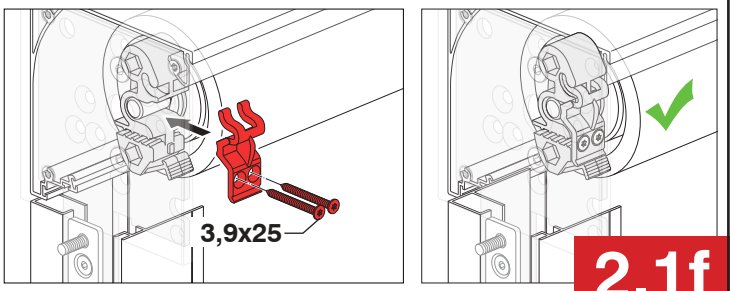

2.1f

JETZT IST DIE MARKISE GESICHERT

LE STORE EST DESORMAIS FIXE

DIE MARKISE CA. 20 cm AUSFAHREN. DANN DIE FÜHRUNGEN MIT ZIP (1) RECHTS UND LINKS HERANFÜHREN UND DEN ZIP (2) IN DAS C-PROFIL (3) EINSETZEN.

APRÈS AVOIR OUVERT LE STORE D'ENVIRON 20 cm, EN METTANT CÔTE À CÔTE LES COULISSES ZIP (1) DROITE ET GAUCHE, INTRODUIRE LA « ZIP » (2) DANS LE PROFIL EN « C » (3).

ANSICHT VON OBEN
VUE DU HAUT

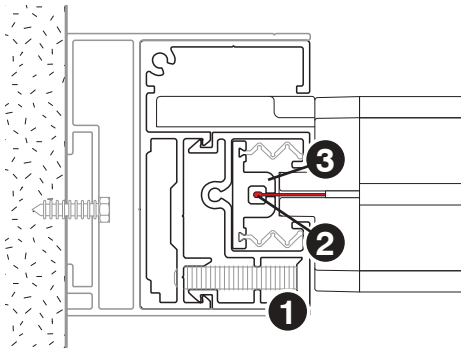

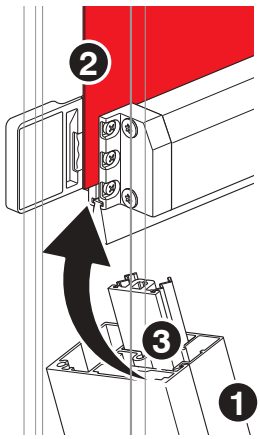

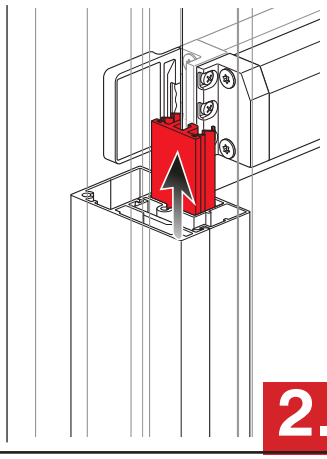

2.1g

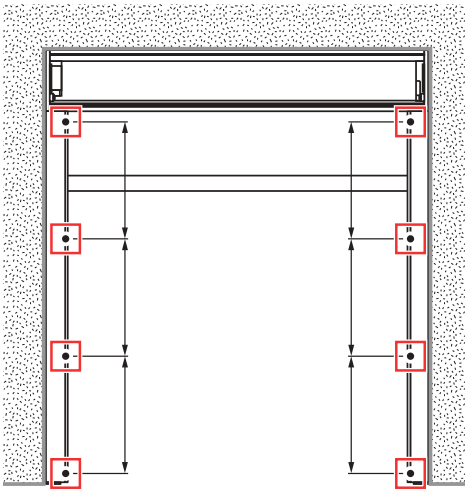

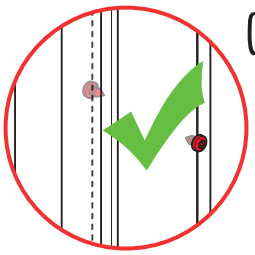

DIE FÜHRUNGSSCHIENEN AN DEN AUSGLEICHELEMENTEN MIT DEN IM LIEFERUMFANG ENTHALTENEN SCHRAUBEN BLOCKIEREN.

BLOQUER LES COULISSES AUX COMPENSATEURS AVEC LES VIS FOURNIES.

ANSICHT VON OBEN
VUE DU HAUT

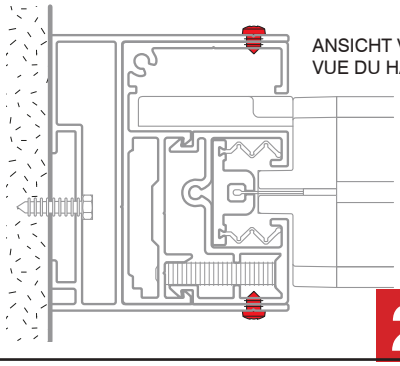

2.1h

DIE BEWEGLICHE KASSETTE IN DIE FEST MONTIERTEN KASSETTE STECKEN, DREHEN UND MIT DEN SCHRAUBEN AN BEIDEN SEITEN BEFESTIGEN.

ENFILER LE COFFRE MOBILE DANS LE COFFRE FIXE, LE TOURNER ET LE BLOQUER AVEC LES VIS SPÉCIFIQUES PRÉSENTES DES DEUX CÔTÉS.

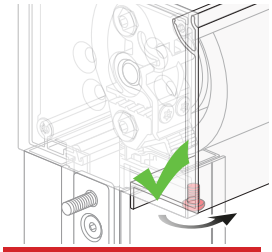

WSR ZIP 9

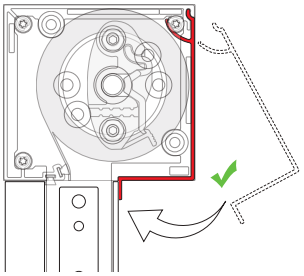

DIE BEWEGLICHE KASSETTE IN DIE FEST MONTIERTEN KASSETTE STECKEN, DREHEN UND MIT DEN RIEGELN AN BEIDEN SEITEN BEFESTIGEN.

ENFILER LE COFFRE MOBILE DANS LE COFFRE FIXE, LE TOURNER ET LE BLOQUER AVEC LES BOULONS SPÉCIFIQUES PRÉSENTS DES DEUX CÔTÉS.

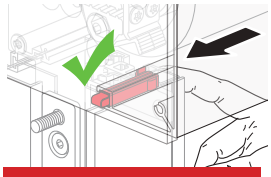

WSR ZIP 11
WSR ZIP 13
WSR ZIP 15

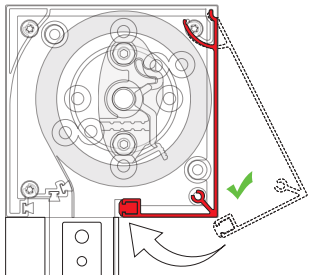

WSR ZIP 9

WSR ZIP 11

WSR ZIP 13

WSR ZIP 15

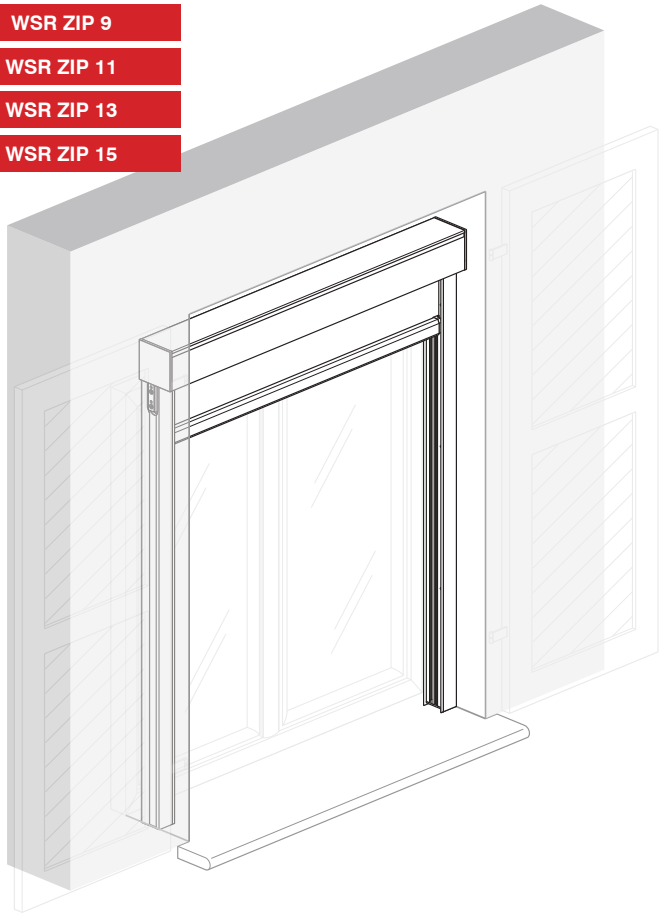

WSR ZIP NAKED

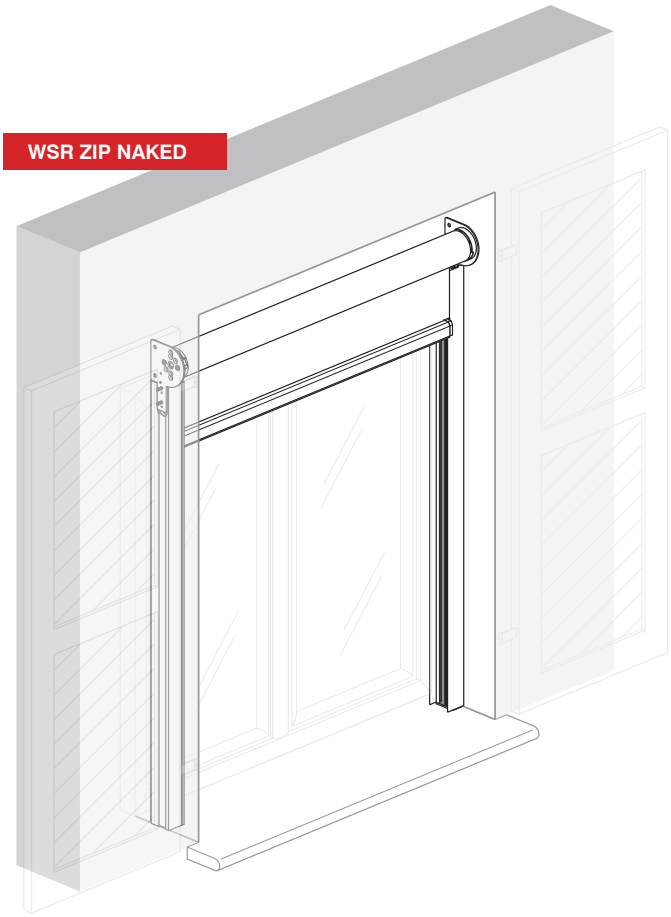

BEFESTIGUNG AN DER LAIBUNG MIT EINGEBAUTEN FÜHRUNGSSCHIENEN - SEITENBEREICH GESCHLOSSEN

FIXATION “EN ÉBRASEMENT” AVEC COULISSES ENCASTRÉES - ESPACE LATÉRAL FERMÉ

WSR ZIP 11

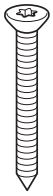

Schrauben
Vis
TORX ISO 7982 **3,9x25**

DIE EINGEBAUTEN FÜHRUNGSSCHIENEN WERDEN NUR AUF DEM MODELL WSR ZIP 11 MONTIERT.

LES COULISSES ENCASTRÉES SONT MONTÉES UNIQUEMENT SUR LE MODÈLE WSR ZIP 11.

BEI BEFESTIGUNG AN DEN SEITEN WIRD DIE KASSETTE BEREITS KOMPLETT MIT UNTERLEGSCHEIBEN GELIEFERT, DIE AN DEN KOPFTEILEN BEFESTIGT SIND.

EN CAS DE FIXATION EN NICHE, LE COFFREEST FOURNI AVEC LES CALES D’ÉPAISSEUR FIXÉES AUX TÊTES.

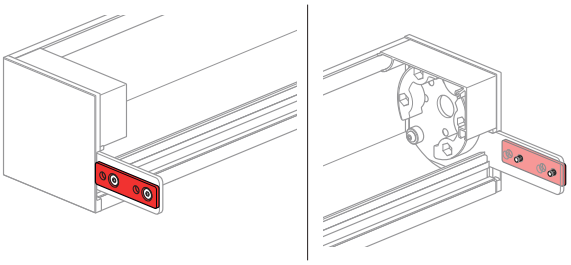

DIE KASTENGRUPPE ANHEBEN UND IN IHREN SITZ EINSETZEN.

SOULEVER LE GROUPE COFFRE ET LE PLACER DANS SON LOGEMENT.

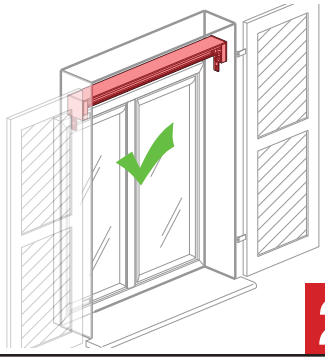

2.2a

ACHTUNG: DIE WAHL DER VERANKERUNGS DÜBEL IST VOM BEFESTIGUNGSSYTEM ABHÄNGIG.

ATTENTION : LE CHOIX DES CHEVILLES D’ANCRAGE VARIE SELON LE TYPE ET L’ÉTAT DU SITE DE POSE.

PRÜFEN, DASS DIE ABMESSUNGEN DORT, WO DER ROLLADEN EINGEBAUT WIRD KORREKT UND FÜR DEN EINBAU DES ROLLADENS GEEIGNET SIND. PUNKTE AN DEN WÄNDEN ENTSPRECHEND DER BOHRLÖCHER DER SEITLICHEN STIRNVERBINDUNGEN VORZEICHNEN.

VÉRIFIER QUE LES MESURES OÙ SERA LOGÉE LA TOILE SOIENT CORRECTES ET CONFORMES À L’INSTALLATION DU STORE. TRACER SUR LE MUR LES POINTS AU NIVEAU DES TROUS DES TÊTES LATÉRALES.

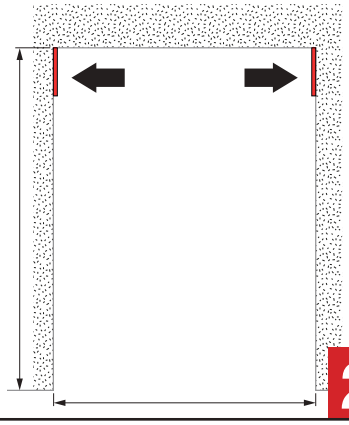

2.2b

ACHTUNG! WENN DIE BEFESTIGUNG DER FÜHRUNGEN NICHT AUSREICHEND IST, KANN DIE MARKISE ZUSÄTZLICH BEFESTIGT WERDEN, INDEM DIE KASSETTE MIT SCHRAUBEN IM ABSTAND VON CA. EINEM METER VERSCHRAUBT WIRD.

ATTENTION : SI LA FIXATION DES COULISSES NE SUFFIT PAS, IL EST POSSIBLE DE BLOQUER DAVANTAGE LE STORE EN FIXANT LE COFFRE AVEC UNE VIS TOUS LES MÈTRES DE LARGEUR ENVIRON.

DIE BEFESTIGUNG DER KASSETTE IST ÜBER EINER BREITE VON 400 cm OBLIGATORISCH.

LA FIXATION DU COFFRE DOIT ÊTRE OBLIGATOIRE AU-DELÀ D'UNE LARGEUR DE 400 cm.

DIE LÖCHER IN DIE WAND BOHREN.

PERCER LE MUR.

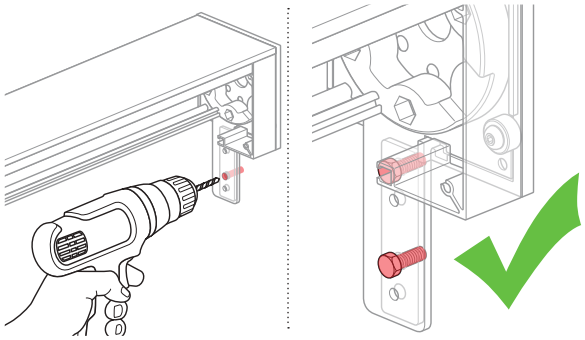

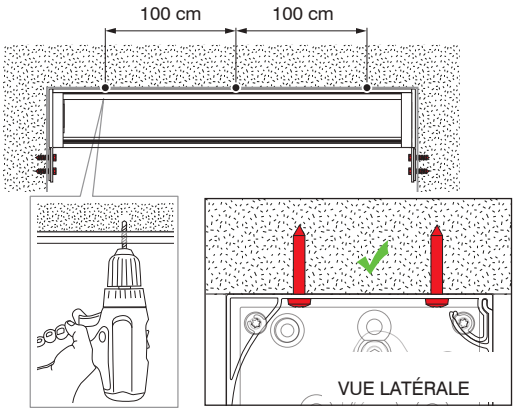

2.2c

POSITIONIEREN SIE DIE FÜHRUNG (1) SEITLICH AN DER WAND, SODASS DIE SEITLICHEN STIRNVERBINDUNGEN DES ROLLADENKASTENS (2) KORREKT IN DEN GEFRÄSTEN TEIL EINGEBRACHT WERDEN.

POSITIONNER LATÉRALEMENT LES GUIDES (1) AU MUR POUR QUE LES TÊTES LATÉRALES DU CAISSON (2) SOIENT CORRECTEMENT LOGÉES DANS LA PARTIE FRAISÉE.

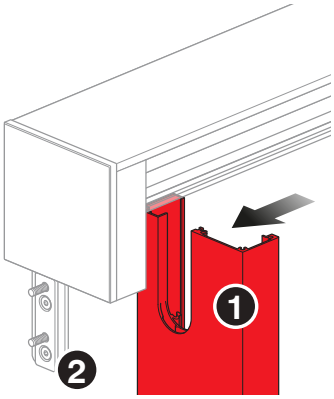

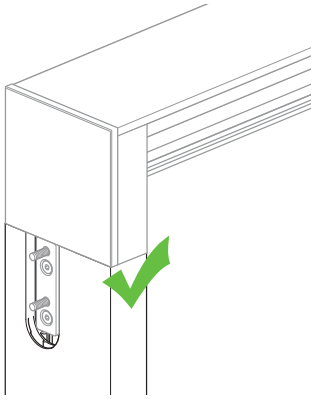

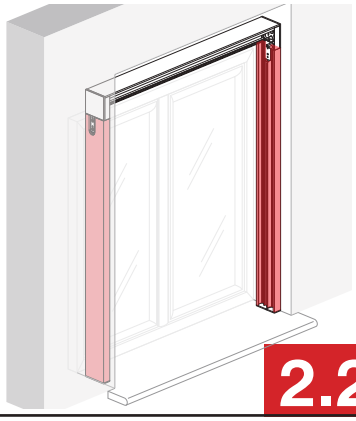

2.2d

ACHTUNG: DIE WAHL DER VERANKERUNGS DÜBEL IST VOM BEFESTIGUNGSSYTEM ABHÄNGIG.

ATTENTION : LE CHOIX DES CHEVILLES D'ANCRAGE VARIE SELON LE TYPE ET L'ÉTAT DU SITE DE POSE.

DIE SCHRAUBEN, DIE AUF DER FÜHRUNG ANZUBRINGEN SIND, MÜSSEN MINDESTENS 4 SEIN (OBEN, UNTEN UND IN DER MITTE), FALLS DIE MAUER NICHT BESONDERS WIDERSTANDSFÄHIG IST, SIND MEHR ZU VERWENDEN.

IL FAUT VISSER AU MOINS 4 VIS SUR LE GUIDE (DESSUS, DESSOUS ET AU MILIEU); RAJOUTER DES VIS SI LE MUR N'EST PAS PARTICULIÈREMENT RÉSISTANT.

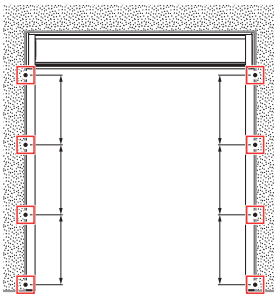

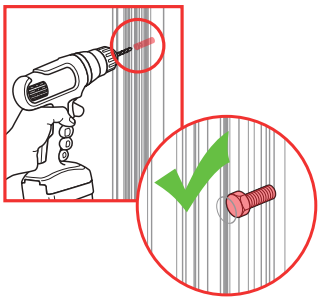

2.2e

DIE FÄDENZIEHENDE VASELINE MIT EINEM PINSEL IM SITZ DES STIFTES AUF DER GEGENÜBERLIEGENDEN SEITE DES MOTORS ANWENDEN.

APPLIQUER A L'AIDE D'UN PINCEAU LA VASELINE FILANTE DANS LE SIEGE DU PIVOT SUR LE COTE OPPOSE AU MOTEUR.

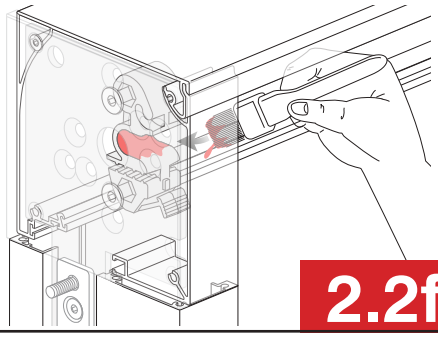

2.2f

DANN DIE AUFWICKELWELLE BEFESTIGEN UND DAZU ZUERST DIE SEITE ANBRINGEN, AN DER SICH DIE MOTORHALTERUNG BEFINDET.

PASSER À LA FIXATION DU ROULEAU ENTRAÎNEUR EN PLAÇANT D'ABORD LA PARTIE OÙ SE TROUVE LE SUPPORT MOTEUR.

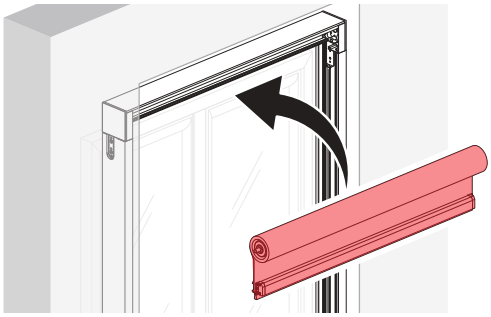

ACHTUNG!
WENN KEINE HEBEVORRICHTUNG VERWENDET WERDEN KANN, MUSS DIE MARKISE AUFGRUND IHRES GEWICHTS VON 2 ODER MEHR PERSONEN ANGEHOBEN WERDEN.

ATTENTION :
S'IL N'EST PAS POSSIBLE D'UTILISER UN DISPOSITIF DE LEVAGE, ÉTANT DONNÉ LE POIDS ÉLEVÉ, AU MOINS 2 PERSONNES DOIVENT ÊTRE PRÉSENTES POUR EFFECTUER LE DÉPLACEMENT.

ACHTUNG!
SICHERSTELLEN, DASS DAS MOTORKABEL KORREKT AUS DER AUSSPARUNG AM MOTOR HERAUSGEFÜHRT WIRD (UNTER DER LASCHE).

ATTENTION :
VÉRIFIER QUE LE CÂBLE MOTEUR SORT CORRECTEMENT DE LA GORGE PRÉSENTE DANS LE MOTEUR (EN PASSANT SOUS LA LANGUETTE).

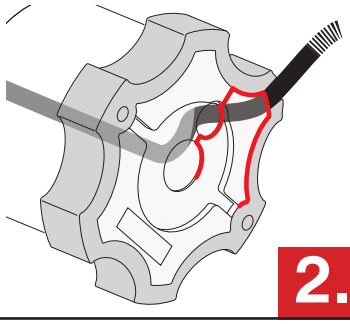

2.2g

DAS MOTORKABEL DURCH DIE KABELHALTERUNG FÜHREN (UND DABEI GESPANNT HALTEN) UND SICHERSTELLEN, DASS SICH DAS KABEL IMMER IM "OFFENEN RAUM" DER MOTORHALTERUNG BEFINDET.
WEITERMACHEN, BIS DIE AUFWICKELWELLE KOMPLETT IN DER HALTERUNG STECKT.

FAIRE PASSER LE CÂBLE MOTEUR DANS LE CHAUMARD (EN LE TENANT TOUJOURS TENDU) ET VÉRIFIER QU'IL RESTE TOUJOURS POSITIONNÉ DANS L'« ESPACE OUVERT » DU SUPPORT MOTEUR.
CONTINUER JUSQU'À INSÉRER COMPLÈTEMENT LE ROULEAU ENTRAÎNEUR DANS LE SUPPORT.

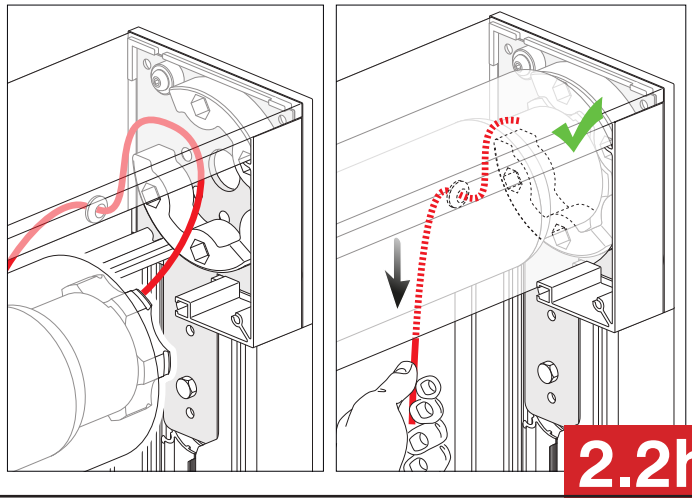

2.2h

DANN DIE ANDERE SEITE MIT DEM BEFESTIGUNGS-CLIP EINSETZEN. ANSCHLIESSEND DIE AUFWICKELWELLE AN DER STRUKTUR VERSCHRAUBEN.

PLACER L'AUTRE EXTRÉMITÉ OÙ SE TROUVE LE CLIP DE FIXATION. COMPLÉTER LA FIXATION DU ROULEAU ENTRAÎNEUR EN LE VERROUILLANT À LA STRUCTURE.

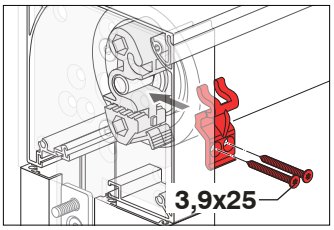

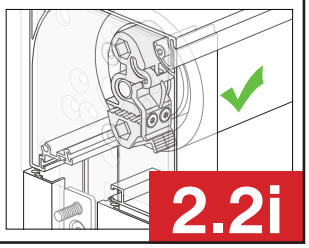

2.2i

JETZT IST DIE MARKISE GESICHERT
LE STORE EST DESORMAIS FIXE

DIE MARKISE CA. 20 cm AUSFAHREN (FALLS ERFORDERLICH, EINEN MOTORTESTER VERWENDEN).
DAS VORDERE ABSCHLUSSPROFIL ANHEBEN UND DEN MAGNET AN BEIDEN ENDEN IN DAS FÜHRUNGSPROFIL EINSETZEN.

OUVRIR LE STORE DE 20 cm ENVIRON (AU BESOIN UTILISER UN TEST MOTEUR).
SOULEVER LE PROFIL FRONTAL ET PLACER LES AIMANTS À L'INTÉRIEUR DU PROFIL COULISSE, AUX DEUX EXTRÉMITÉS.

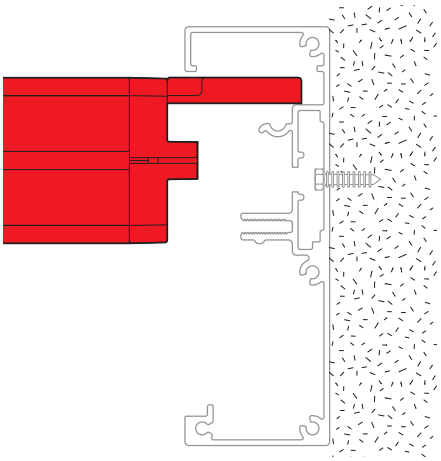

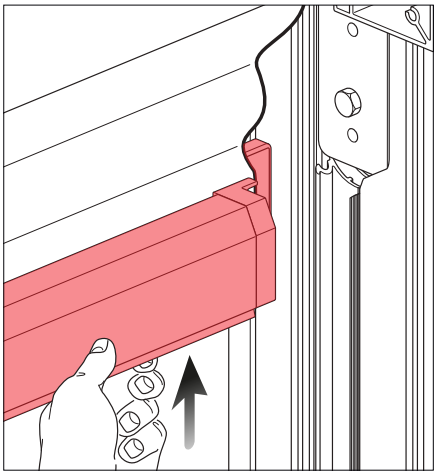

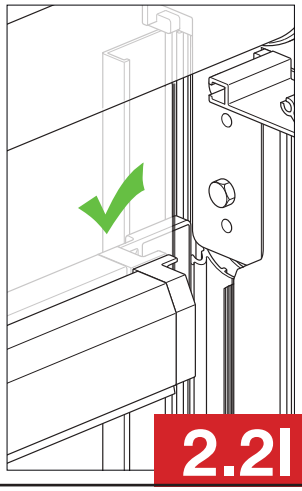

2.2l

DIE MARKISE CA. 20 cm AUSFAHREN. DANN DIE FÜHRUNGEN MIT ZIP (1) RECHTS UND LINKS HERANFÜHREN UND DEN ZIP (2) IN DAS C-PROFIL (3) EINSETZEN.

APRÈS AVOIR OUVERT LE STORE D'ENVIRON 20 cm, EN METTANT CÔTE À CÔTE LES COULISSES ZIP (1) DROITE ET GAUCHE, INTRODUIRE LA « ZIP » (2) DANS LE PROFIL EN « C » (3).

ANSICHT VON OBEN
VUE DU HAUT

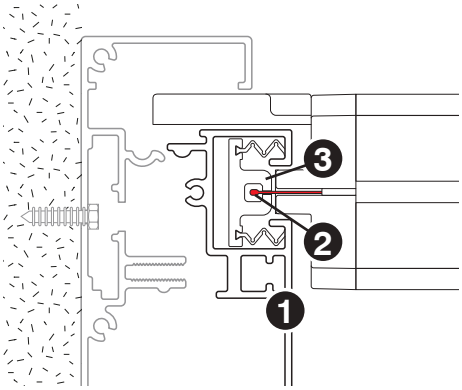

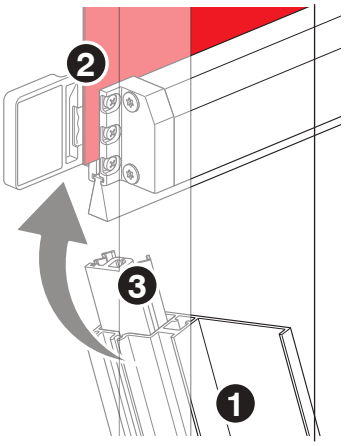

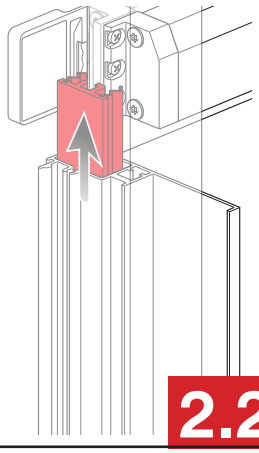

2.2m

ANSCHLIESSEND DIE FÜHRUNGEN MIT ZIP (2) RECHTS UND LINKS AN DEN FÜHRUNGEN AN DER WAND (4) ANBRINGEN. DANN DIE BLOCKIERUNGSSTIFTE (5) IN DEN FÜHRUNGSPROFILEN ANZIEHEN.

APPLIQUER LATÉRALEMENT LES COULISSES ZIP (2) DROITE ET GAUCHE AUX COULISSES MURALES (4). SERRER TOUTES LES VIS DE BLOCAGE (5) PRÉSENTES DANS LES PROFILS COULISSE.

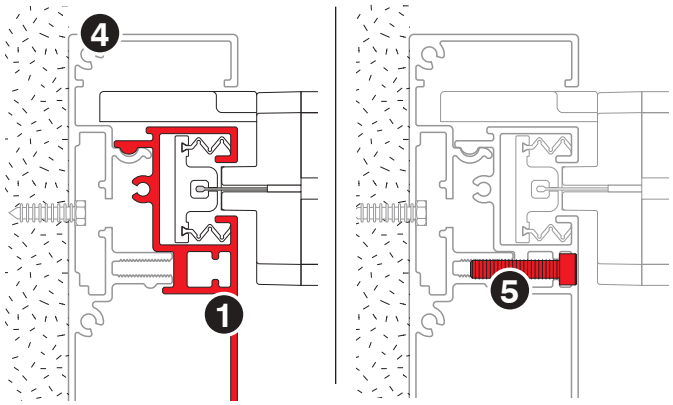

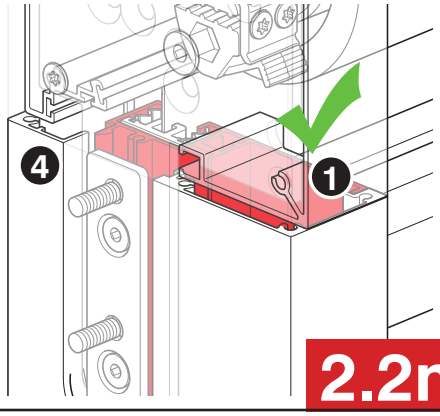

2.2n

DIE BEWEGLICHE KASSETTE IN DIE FEST MONTIERTEN KASSETTE STECKEN, DREHEN UND MIT DEN RIEGELN AN BEIDEN SEITEN BEFESTIGEN.

ENFILER LE COFFRE MOBILE DANS LE COFFRE FIXE, LE TOURNER ET LE BLOQUER AVEC LES BOULONS SPÉCIFIQUES PRÉSENTS DES DEUX CÔTÉS.

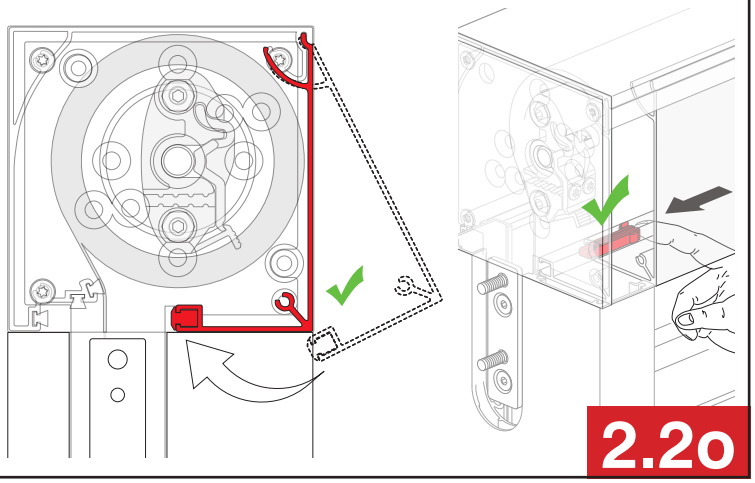

2.2o

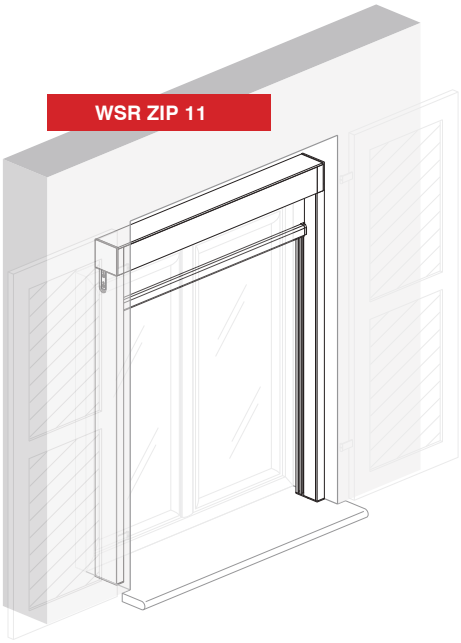

MONTAGESYSTEM „AN DER FRONT“ - SEITENBEREICH OFFEN
SYSTÈME DE MONTAGE „FRONTAL“ - ESPACE LATÉRAL OUVERT

Schrauben
Vis
ISO 7380 **M5x8**

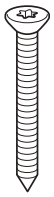

Schrauben
Vis
TORX ISO 7982 **3,9x25**

DAS MONTAGEBEISPIEL NIMMT BEZUG AUF DIE INSTALLATION VON W S R ZIP MIT FÜHRUNGSSCHIENEN “38”. **DIE MONTAGEPHASEN DER FÜHRUNGSSCHIENEN “56” SIND GLEICH.**

L’EXEMPLE DE MONTAGE FAIT RÉFÉRENCE À L’INSTALLATION DE LA W S R ZIP AVEC COULISSES « 38 ». **LES PHASES RELATIVES AU MONTAGE DES COULISSES « 56 » SONT IDENTIQUES.**

DIE FEST MONTIERTEN FÜHRUNGEN IN DIE LASCHEN DER PLATTEN DER KOPFTEILE STECKEN. FESTSCHRAUBEN UND DIE SCHRAUBEN ANZIEHEN.

ENFILER LES COULISSES FIXES DANS LES AILETTES DES PLAQUES DES TÊTES. VISSER ET SERRER.

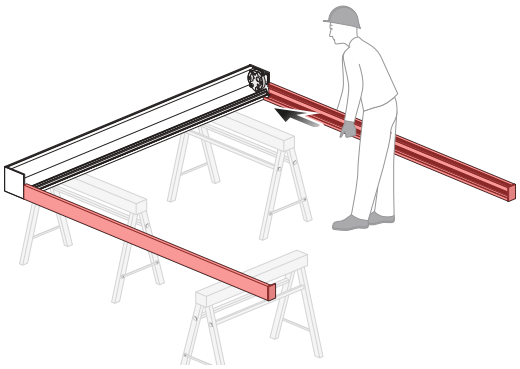

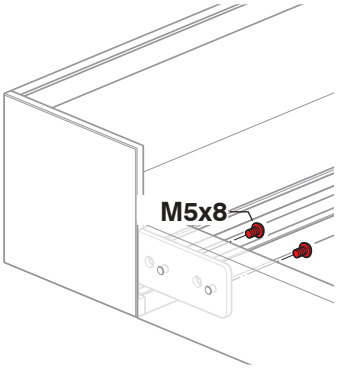

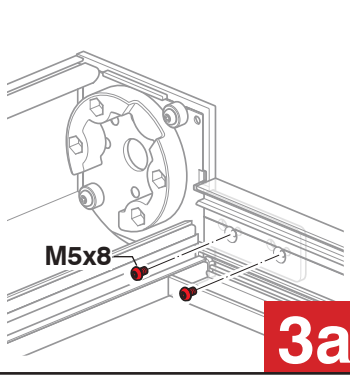

3a

DIE GRUPPE (KOMPLETT MIT FEST MONTIERTEN TRAGENDEN FÜHRUNGEN) ANHEBEN UND IN IHREN SITZ EINSETZEN.

SOULEVER LE GROUPE (COMPRENANT LES COULISSES FIXES PORTANTES) ET LE PLACER DANS SON LOGEMENT.

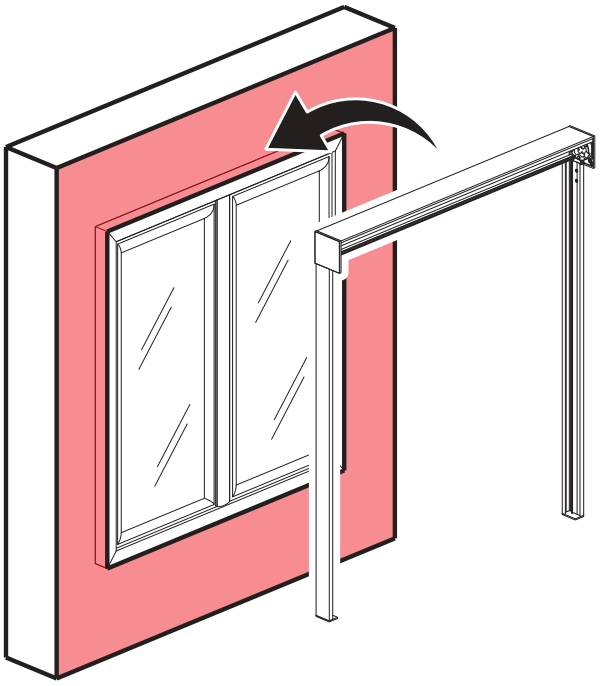

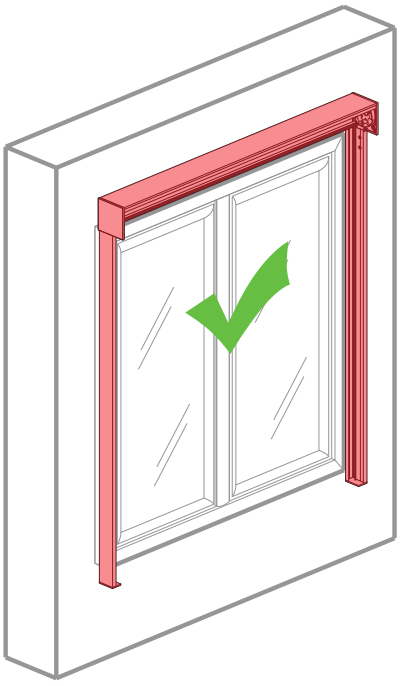

3b

DIE STRUKTUR MIT GEEIGNETEN BEFESTIGUNGSSCHRAUBEN IM ABSTAND VON CA. 50 cm AN DER WAND BEFESTIGEN.

FIXER LA STRUCTURE AU MUR A L'AIDE DE VIS DE FIXATION APPROPRIEES A UNE DISTANCE D'ENVIRON 50 cm L'UNE DE L'AUTRE.

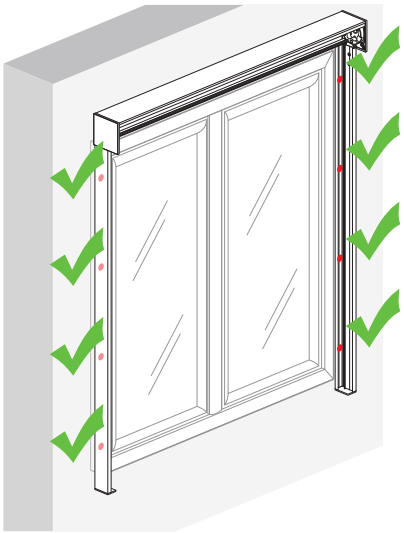

ACHTUNG: DIE WAHL DER VERANKERUNGS DÜBEL IST VOM BEFESTIGUNGSSYTEM ABHÄNGIG.

ATTENTION : LE CHOIX DES CHEVILLES D'ANCRAGE VARIE SELON LE TYPE ET L'ÉTAT DU SITE DE POSE.

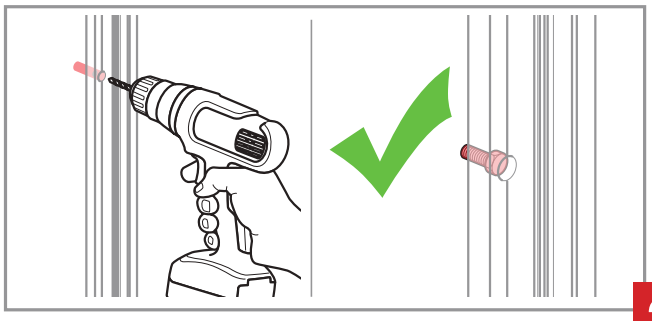

3c

DIE FÄDENZIEHENDE VASELINE MIT EINEM PINSEL IM SITZ DES STIFTES AUF DER GEGENÜBERLIEGENDEN SEITE DES MOTORS ANWENDEN.

APPLIQUER A L'AIDE D'UN PINCEAU LA VASELINE FILANTE DANS LE SIEGE DU PIVOT SUR LE COTE OPPOSE AU MOTEUR.

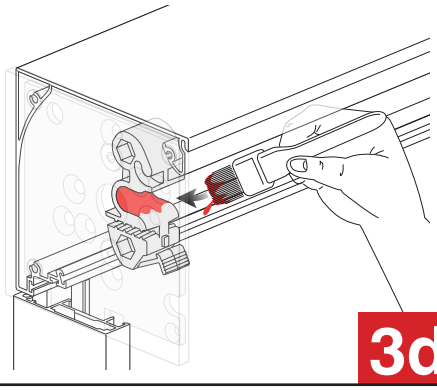

3d

DANN DIE AUFWICKELWELLE BEFESTIGEN UND DAZU ZUERST DIE SEITE ANBRINGEN, AN DER SICH DIE MOTORHALTERUNG BEFINDET.

PASSER À LA FIXATION DU ROULEAU ENTRAÎNEUR EN PLAÇANT D'ABORD LA PARTIE OÙ SE TROUVE LE SUPPORT MOTEUR.

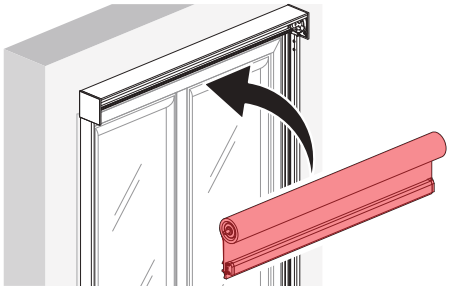

ACHTUNG!
WENN KEINE HEBEVORRICHTUNG VERWENDET WERDEN KANN, MUSS DIE MARKISE AUFGRUND IHRES GEWICHTS VON 2 ODER MEHR PERSONEN ANGEHOBEN WERDEN.

ATTENTION :
S'IL N'EST PAS POSSIBLE D'UTILISER UN DISPOSITIF DE LEVAGE, ÉTANT DONNÉ LE POIDS ÉLEVÉ, AU MOINS 2 PERSONNES DOIVENT ÊTRE PRÉSENTES POUR EFFECTUER LE DÉPLACEMENT.

ACHTUNG!
SICHERSTELLEN, DASS DAS MOTORKABEL KORREKT AUS DER AUSSPARUNG AM MOTOR HERAUSGEFÜHRT WIRD (UNTER DER LASCHE).

ATTENTION :
VÉRIFIER QUE LE CÂBLE MOTEUR SORT CORRECTEMENT DE LA GORGE PRÉSENTE DANS LE MOTEUR (EN PASSANT SOUS LA LANGUETTE).

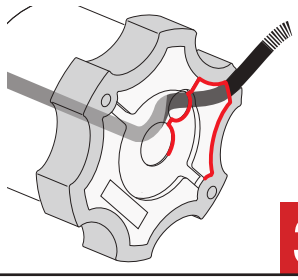

3e

DAS MOTORKABEL DURCH DIE KABELHALTERUNG FÜHREN (UND DABEI GESPANNT HALTEN) UND SICHERSTELLEN, DASS SICH DAS KABEL IMMER IM “OFFENEN RAUM” DER MOTORHALTERUNG BEFINDET.
WEITERMACHEN, BIS DIE AUFWICKELWELLE KOMPLETT IN DER HALTERUNG STECKT.

FAIRE PASSER LE CÂBLE MOTEUR DANS LE CHAUMARD (EN LE TENANT TOUJOURS TENDU) ET VÉRIFIER QU’IL RESTE TOUJOURS POSITIONNÉ DANS L’« ESPACE OUVERT » DU SUPPORT MOTEUR.
CONTINUER JUSQU’À INSÉRER COMPLÈTEMENT LE ROULEAU ENTRAÎNEUR DANS LE SUPPORT.

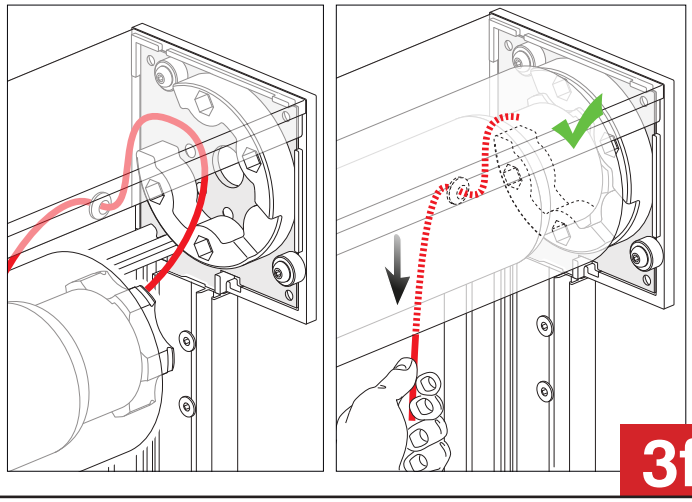

3f

DANN DIE ANDERE SEITE MIT DEM BEFESTIGUNGS-CLIP EINSETZEN.
ANSCHLIESSEND DIE AUFWICKELWELLE AN DER STRUKTUR VERSCHRAUBEN.

PLACER L’AUTRE EXTRÉMITÉ OÙ SE TROUVE LE CLIP DE FIXATION.
COMPLÉTER LA FIXATION DU ROULEAU ENTRAÎNEUR EN LE VERROUILLANT À LA STRUCTURE.

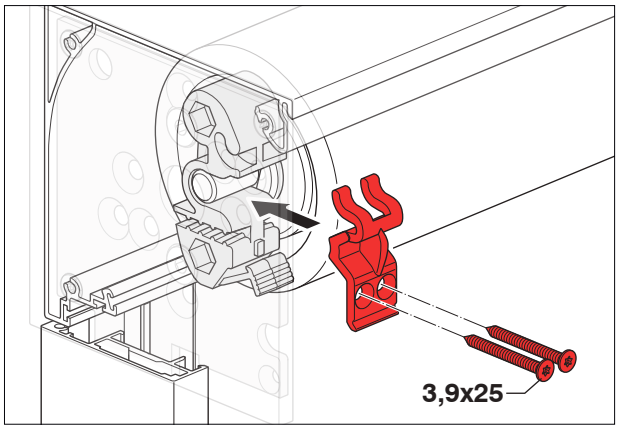

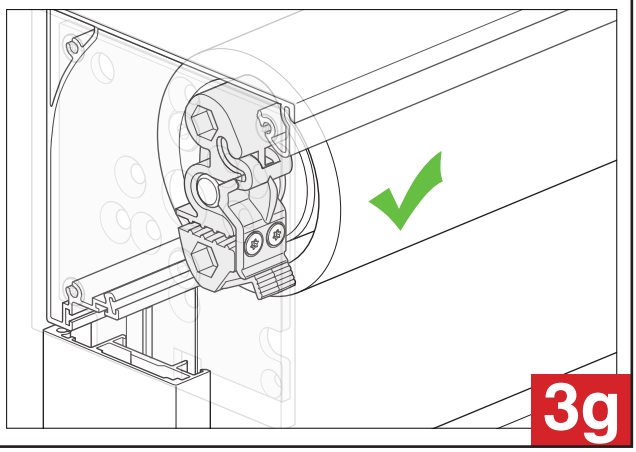

3g

JETZT IST DIE MARKISE GESICHERT
LE STORE EST DESORMAIS FIXE

DIE MARKISE CA. 20 cm AUSFAHREN (FALLS ERFORDERLICH, EINEN MOTORTESTER VERWENDEN).
DAS VORDERE ABSCHLUSSPROFIL ANHEBEN UND DEN MAGNET AN BEIDEN ENDEN IN DAS FÜHRUNGSPROFIL EINSETZEN.

OUVRIR LE STORE DE 20 cm ENVIRON (AU BESOIN UTILISER UN TEST MOTEUR).
SOULEVER LE PROFIL FRONTAL ET PLACER LES AIMANTS À L'INTÉRIEUR DU PROFIL COULISSE, AUX DEUX EXTRÉMITÉS.

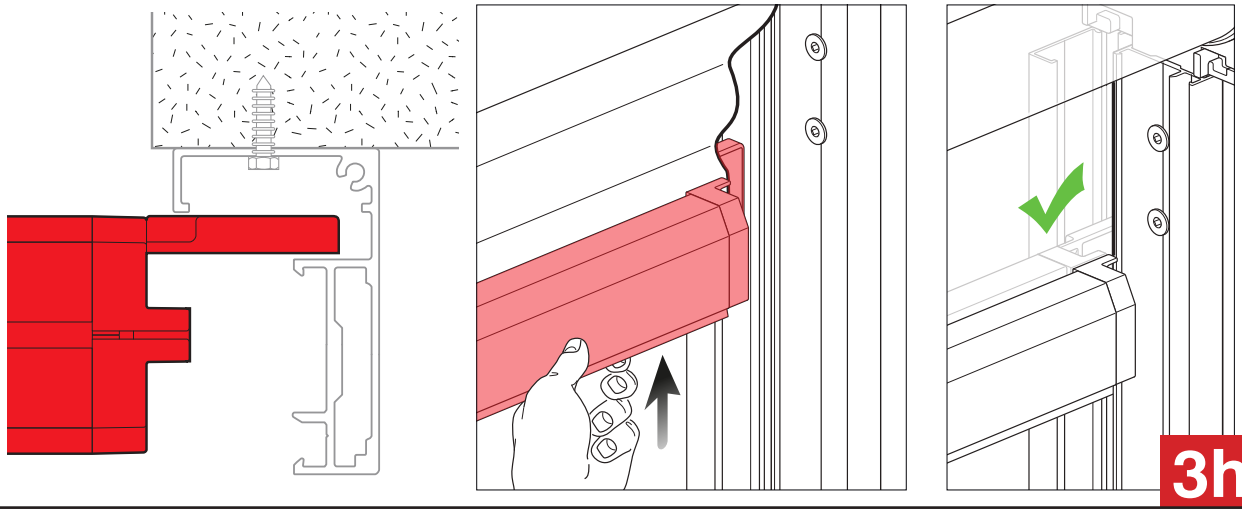

3h

DIE MARKISE CA. 20 cm AUSFAHREN. DANN DIE FÜHRUNGEN MIT ZIP (1) RECHTS UND LINKS HERANFÜHREN UND DEN ZIP (2) IN DAS C-PROFIL (3) EINSETZEN.

APRÈS AVOIR OUVERT LE STORE D'ENVIRON 20 cm, EN METTANT CÔTE À CÔTE LES COULISSES ZIP (1) DROITE ET GAUCHE, INTRODUIRE LA « ZIP » (2) DANS LE PROFIL EN « C » (3).

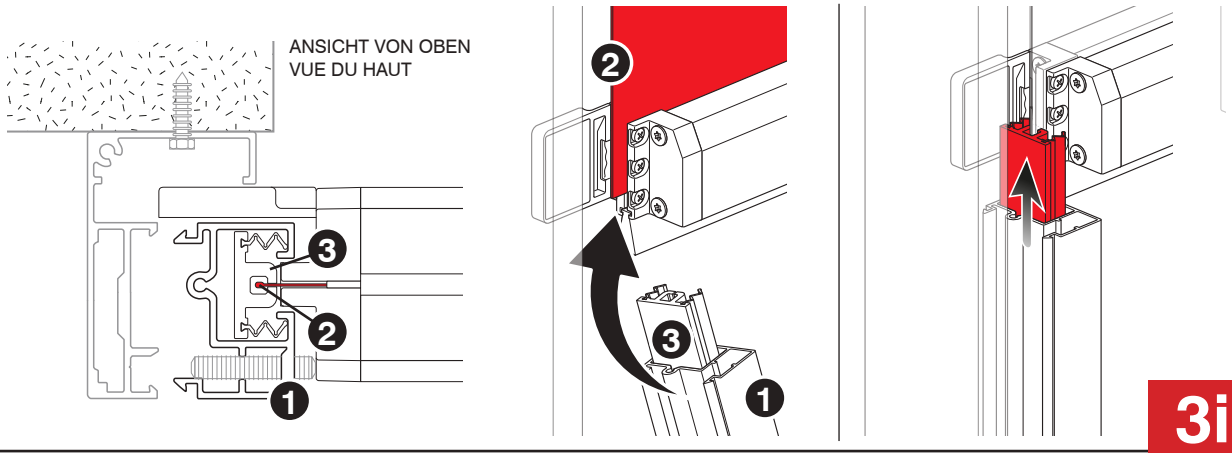

3i

ANSCHLIESSEND DIE FÜHRUNGEN MIT ZIP (1) RECHTS UND LINKS AN DEN FÜHRUNGEN AN DER WAND (4) ANBRINGEN. DANN DIE BLOCKIERUNGSSTIFTE (5) IN DEN FÜHRUNGSPROFILEN ANZIEHEN.

APPLIQUER LATÉRALEMENT LES COULISSES ZIP (1) DROITE ET GAUCHE AUX COULISSES MURALES (4). SERRER TOUTES LES VIS DE BLOCAGE (5) PRÉSENTES DANS LES PROFILS COULISSE.

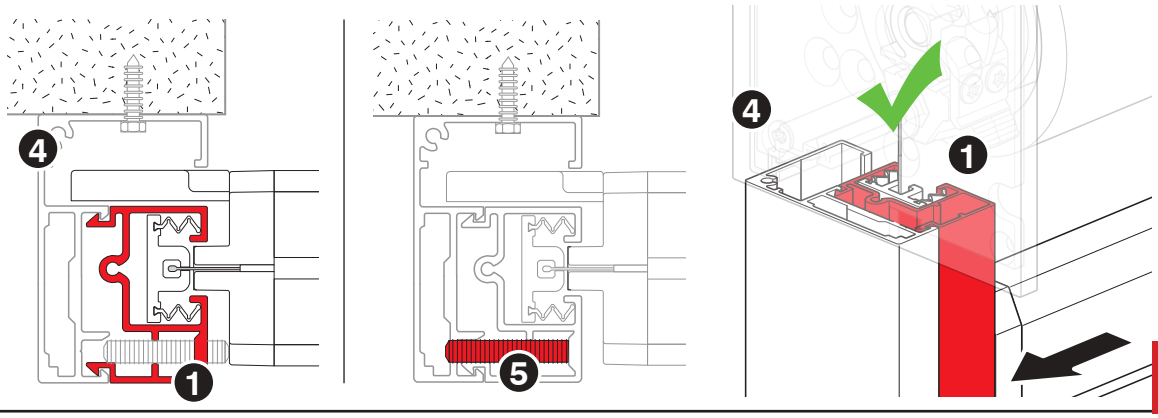

3l

WSR ZIP 9

DIE BEWEGLICHE KASSETTE IN DIE FEST MONTIERTEN KASSETTE STECKEN, DREHEN UND MIT DEN SCHRAUBEN AN BEIDEN SEITEN BEFESTIGEN.

ENFILER LE COFFRE MOBILE DANS LE COFFRE FIXE, LE TOURNER ET LE BLOQUER AVEC LES VIS SPÉCIFIQUES PRÉSENTES DES DEUX CÔTÉS.

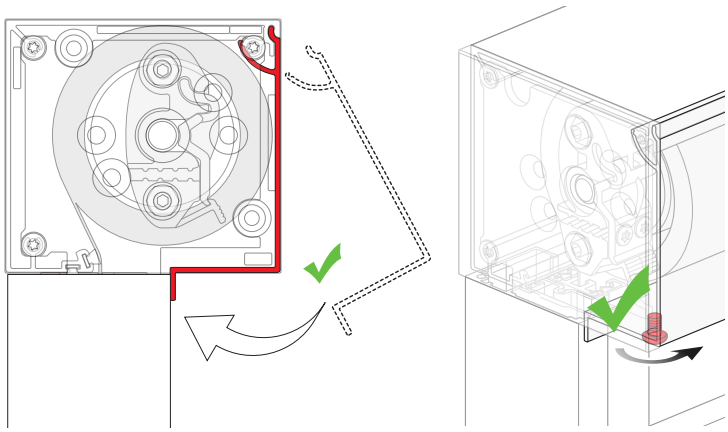

WSR ZIP 11 - WSR ZIP 13 - WSR ZIP 15

DIE BEWEGLICHE KASSETTE IN DIE FEST MONTIERTEN KASSETTE STECKEN, DREHEN UND MIT DEN RIEGELN AN BEIDEN SEITEN BEFESTIGEN.

ENFILER LE COFFRE MOBILE DANS LE COFFRE FIXE, LE TOURNER ET LE BLOQUER AVEC LES BOULONS SPÉCIFIQUES PRÉSENTS DES DEUX CÔTÉS.

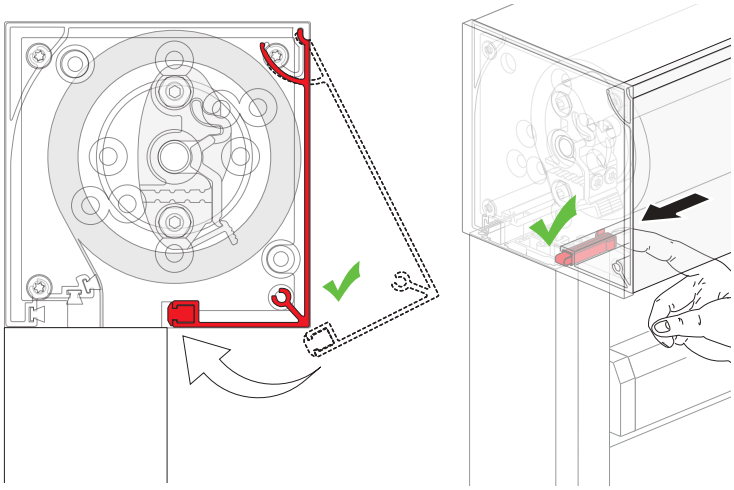

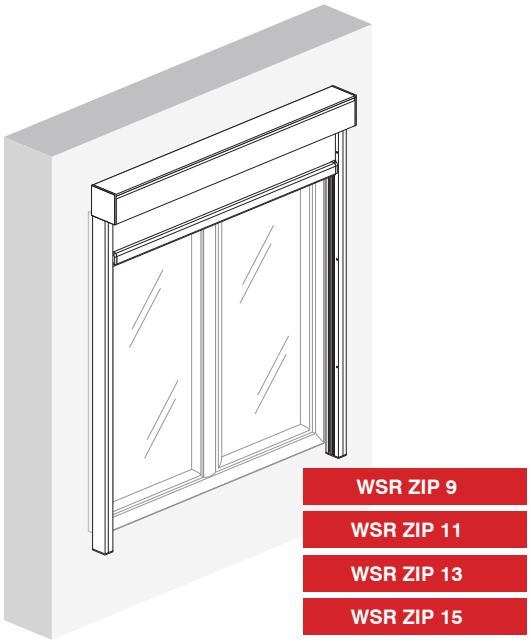

BEWEGUNG ÜBER KURBEL
MOUVEMENT AVEC TREUIL

INSTALLATIONSBEISPIELE
EXEMPLES D'APPLICATIONS

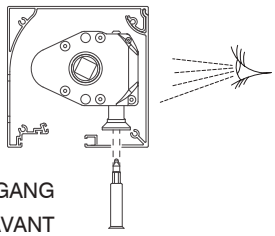

VORDERER AUSGANG
SORTIE AVANT

HINTERER AUSGANG
SORTIE ARRIÈRE

ZUR BEFESTIGUNG AUSSERHALB VOM RAHMEN MUSS DER ÜBERSCHÜSSIGE TEIL DER STANGE MIT EINER SÄGE ABGETRENNT WERDEN (SIEHE ANWEISUNGEN UNTEN).

POUR DES FIXATIONS AU-DELÀ DE LA MENUISERIE, SCIER LA PARTIE DE TIGE EN TROP (VOIR LES INDICATIONS SUIVANTES).

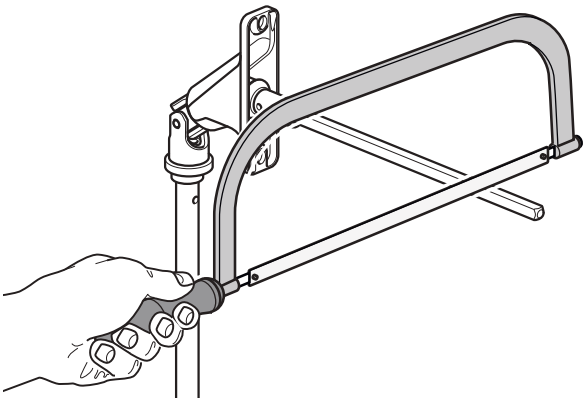

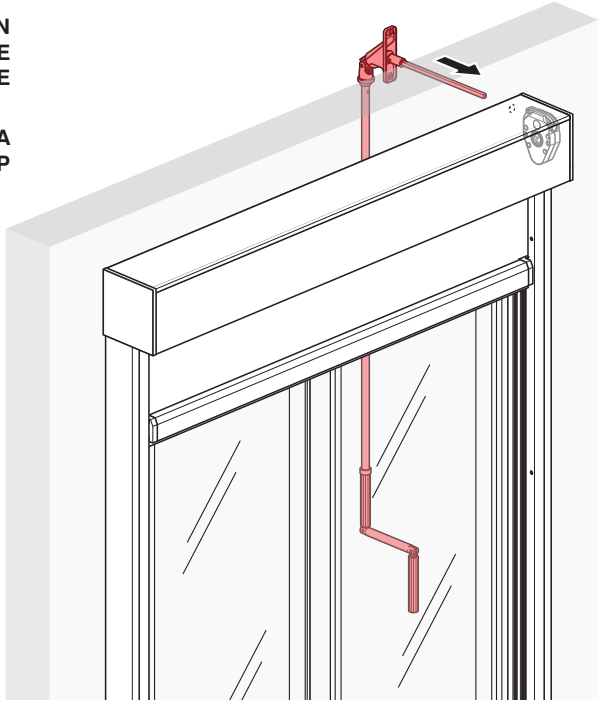

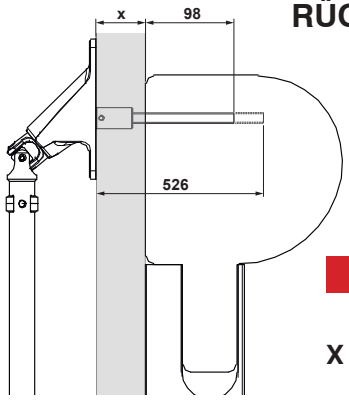

RÜCKFÜHRUNG IM 90° WINKEL AUSSERHALB VOM RAHMEN
RENVOI AU-DELÀ DE LA MENUISERIE 90°

WSR ZIP NAKED

X = WANDSTÄRKE
ÉPAISSEUR DU MUR

RÜCKFÜHRUNG IM 90° WINKEL AUSSERHALB VOM RAHMEN
RENVOI AU-DELÀ DE LA MENUISERIE 90°

WSR ZIP 9

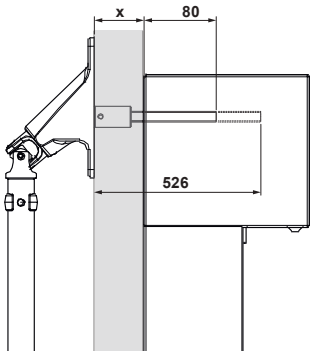

X = WANDSTÄRKE / ÉPAISSEUR DU MUR

WSR ZIP 11

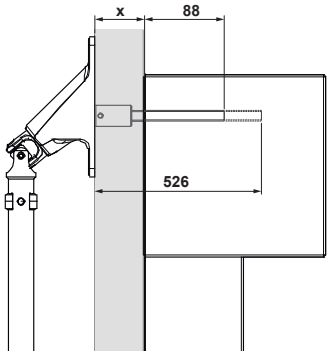

X = WANDSTÄRKE / ÉPAISSEUR DU MUR

WSR ZIP 13

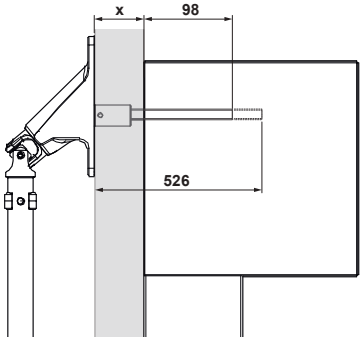

X = WANDSTÄRKE / ÉPAISSEUR DU MUR

RÜCKFÜHRUNG IM 45° WINKEL AUSSERHALB VOM RAHMEN
RENVOI AU-DELÀ DE LA MENUISERIE 45°

WSR ZIP 9

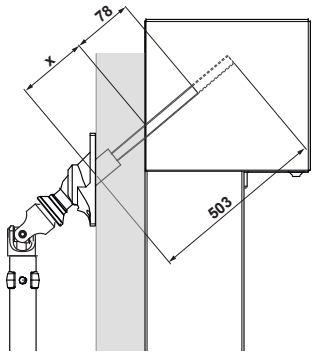

$$X = \frac{\text{WANDSTÄRKE / ÉPAISSEUR DU MUR}}{0{,}8}$$

WSR ZIP 11

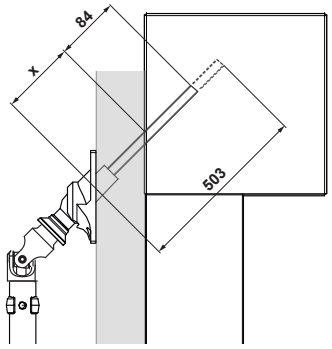

$$X = \frac{\text{WANDSTÄRKE / ÉPAISSEUR DU MUR}}{0{,}7}$$

WSR ZIP 13

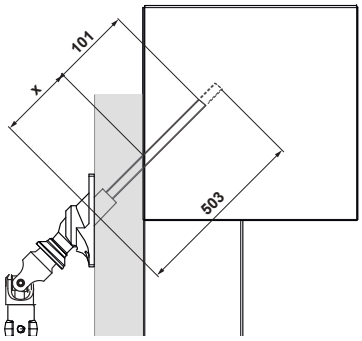

$$X = \frac{\text{WANDSTÄRKE / ÉPAISSEUR DU MUR}}{0{,}7}$$

NÄHERE INFORMATIONEN HIERZU KÖNNEN DEM ABSCHNITT "WICHTIGE HINWEISE" ENTNOMMEN WERDEN.

POUR PLUS D'INFORMATIONS, CONSULTER AUSSI LA PARTIE « INDICATIONS IMPORTANTES ».

ACHTUNG: DIESE EINGRIFFE WERDEN DURCHGEFÜHRT, BEVOR DIE ANLAGE MIT STROM VERSORGT WIRD! SICHERSTELLEN, DASS DAS 230 V KABEL KORREKT ZUGESCHNITTEN IST UND NICHT UNTER STROM STEHT!

ATTENTION: CES OPÉRATIONS DOIVENT ÊTRE EFFECTUÉES EN TOUTE SÉCURITÉ AVANT LA MISE SOUS TENSION DE L'INSTALLATION! S'ASSURER QUE LE CÂBLE 230 V DE L'ALIMENTATEUR SOIT CORRECTEMENT SECTIONNÉ ET NE SOIT PAS SOUS TENSION!

BEWEGUNG ÜBER MOTOR
MOUVEMENT À MOTEUR

ELEKTRISCHE SCHALTPLÄNE FÜR:
MOTOREN SCS SOMFY (VERKABELT):

SCHÉMI ÉLECTRIQUES ET DE CÂBLAGES POUR
MOTEURS SCS SOMFY (CÂBLÉS):

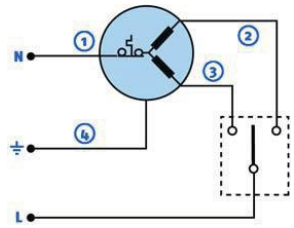

230 Vac – 50 Hz	
N Neutro	① Blu
L Fase	② Marrone
	③ Nero
⏚ Terra	④ Giallo/Verde

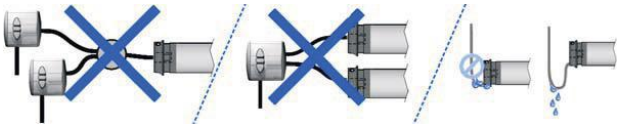

ELEKTRISCHE SCHALTPLÄNE FÜR:
MOTOREN RTS SOMFY MIT FERNSTEUERUNG:

SCHÉMI ÉLECTRIQUES ET DE CÂBLAGES POUR
MOTEURS RTS SOMFY AVEC TÉLÉCOMMANDE:

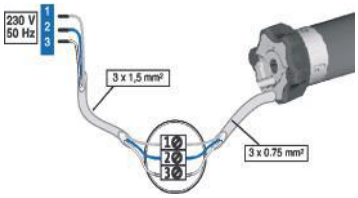

230 Vac – 50 Hz	
N Neutro	① Blu
L Fase	② Marrone
⏚ Terra	③ Giallo/Verde

ELEKTRISCHE SCHALTPLÄNE FÜR:
MOTOREN IO SOMFY MIT FERNSTEUERUNG:

SCHÉMI ÉLECTRIQUES ET DE CÂBLAGES POUR
MOTEURS IO SOMFY AVEC RADIOCOMMANDE:

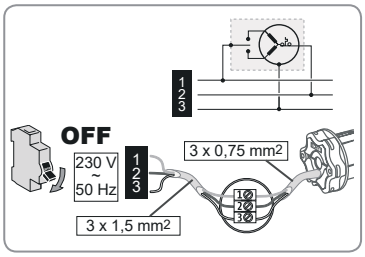

230 Vac – 50 Hz	
N Neutro	① Blu
L Fase	② Marrone
⏚ Terra	③ Giallo/Verde

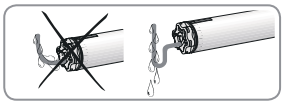

ELEKTRISCHE SCHALTPLÄNE FÜR:
MOTOREN RX CHERUBINI MIT FERNSTEUERUNG:

SCHÉMI ÉLECTRIQUES ET DE CÂBLAGES POUR
MOTEURS RX CHERUBINI AVEC RADIOCOMMANDE:

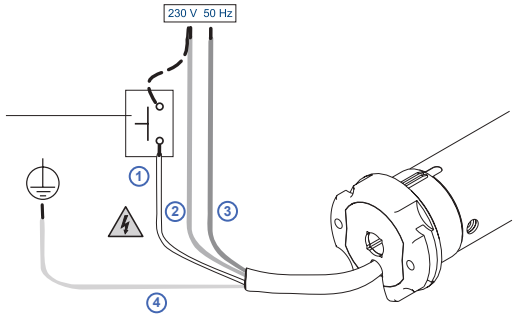

230 Vac – 50 Hz	
N Neutro	① Bianco
L Fase	② Marrone
	③ Azzurro
⏚ Terra	④ Giallo/Verde

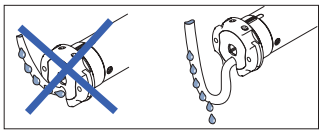

DIE ANWEISUNGEN IN BEZUG AUF DIE FERNSTEUERUNG MIT MOTOR **RTS** UND **RX** WERDEN IM DIESER ABSCHNITT UND IN DEN SPEZIFISCHEN, BEIGELEGTEN HINWEISEN,ANGEGEBEN IM FALLE VON MOTOREN /**IO**, **SCS** ODER EINEM ANDEREN MOTORTYP, BEZIEHEN SIE SICH BITTE AUF DIE SPEZIFISCHEN ANWEISUNGEN IN DER SCHACHTEL MIT DEM ZUBEHÖR.

LES INSTRUCTIONS RELATIVES AU FONCTIONNEMENT DE LA TÉLÉCOMMANDE AVEC MOTEUR **RTS** ET **RX** SONT FOURNIES DANS CETTE SECTION ET DANS LES INSTRUCTIONS SPÉCIFIQUES ANNEXÉES. EN CAS DE MOTEUR / **IO**, **SCS** OU D'UN AUTRE TYPE DE MOTEUR, CONSULTER LES INSTRUCTIONS SPÉCIFIQUES FOURNIES DANS LA BOÎTE DES ACCESSOIRES.

FERNSTEUERUNG SOMFY

1) DEN MOTOR MIT 230V SPANNUNG VERSORGEN.

2) DIE TASTEN "RAUF-RUNTER"▲•▼) DER FERNSTEUERUNG GLEICHZEITIG DRÜCKEN: DER MOTOR FÜHRT ZWEI KURZE AUF-AB-BEWEGUNGEN DURCH.
3) DURCH BETÄTIGEN DER FERNSTEUERUNG DIE DREHRICHTUNG DES MOTORS FESTSTELLEN.

WICHTIG: WENN DIE DREHRICHTUNG DES MOTORS NICHT DER AN DER FERNSTEUERUNG ANGEGEBENEN RICHTUNG ENTSPRICHT, „STOP" DRÜCKEN (DER MOTOR FÜHRT ZWEI KURZE AUF-AB-BEWEGUNGEN DURCH); DIE RICHTUNG WIRD UMGEKEHRT.

4) DIE TASTE „SCHLIESSEN" (▲) TASTE DRÜCKEN UND DIE MARKISE EINFAHREN, BIS DIE GEWÜNSCHTE POSITION VOM OBEREN ENDSCHALTER ERREICHT IST.

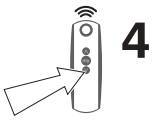

TÉLÉCOMMANDE SOMFY

1) ALIMENTER LE MOTEUR AVEC 230V.

2) APPUYER SIMULTANÉMENT SUR LES BOUTONS "MONTÉE- DESCENTE" (▲•▼) DE LA TÉLÉCOMMANDE: LE MOTEUR EFFECTUE DEUX BREFS MOUVEMENT DE MONTÉE-DESCENTE.
3) EN AGISSANT SUR LES BOUTONS DE LA TÉLÉCOMMANDE, VÉRIFIER LE SENS DE ROTATION DU MOTEUR.

IMPORTANT: SI LE SENS DE ROTATION DU MOTEUR NE CORRESPOND PAS AU SENS INDIQUÉ PAR LA TÉLÉCOMMANDE, APPUYER SUR «STOP» (LE MOTEUR EFFECTUE DEUX BREFS MOUVEMENTS DE MONTÉE-DESCENTE): LE SENS DES COMMANDE S'INVERSE.

4) EN APPUYANT SUR LE BOUTON « MONTÉE » (▲), REFERMER LE STORE JUSQU'À ATTEINDRE LA POSITION DE BUTÉE SUPÉRIEURE SOUHAITÉE.

FERNSTEUERUNG CHERUBINI

ACHTUNG: WENN DAS WEISSE KABEL NICHT VERWENDET WIRD, MUSS ES „ISOLIERT" WERDEN.
ES IST GEFÄHRLICH DIESES ZU BERÜHREN, WENN DER MOTOR UNTER VERSORGUNG STEHT, DENN ES STEHT UNTER SPANNUNG.
ACHTUNG: IMMER NUR EINEN MOTOR UNTER SPANNUNG SETZEN

1) DEN MOTOR MIT 230V SPANNUNG VERSORGEN.

2) DIE TASTEN "RAUF-STOP"▲•■) DER FERNSTEUERUNG GLEICHZEITIG DRÜCKEN, BIS DER MOTOR EINEN KURZEN LAUF DURCHFÜHRT

3) DIE TASTEN NOCHMALS DRÜCKEN, UND DEN MOTOR WEITER LAUFEN LASSEN, IN DIE GLEICHE DREHRICHTUNG.

4) DIE TASTE „STOP" DRÜCKEN, BIS DER MOTOR EINEN KURZEN LAUF IN DIE GEGENRICHTUNG DURCHFÜHRT.

5) DIE MARKISE MIT DER TASTE "SCHLIESSEN" (▲) ODER "ÖFFNEN" (▼) EIN- ODER AUSFAHREN.

WICHTIG: ES KANN PASSIEREN, DASS SICH DER MOTOR ENTGEGENGESETZT ZUR RICHTUNG DREHT, DIE MIT DEN TASTEN DER FERNSTEUERUNG ANGESTEUERT WIRD. IN DIESEM FALL TROTZDEM DIE TASTE DRÜCKEN, MIT DER DAS VORDERE ABSCHLUSSPROFIL IN DIE GEWÜNSCHTE POSITION GEBRACHT WERDEN KANN.

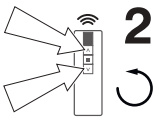

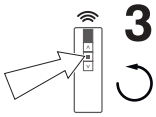

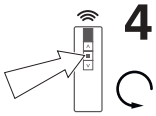

TÉLÉCOMMANDE CHERUBINI

ATTENTION: SI LE CÂBLE BLANC N'EST PAS UTILISÉ, IL EST NÉCESSAIRE DE L'"ISOLER"
IL EST DANGEREUX DE LE TOUCHER QUAND LE MOTEUR EST ALIMENTÉ CAR IL EST SOUS TENSION.
ATTENTION: ALIMENTER UN SEUL MOTEUR À LA FOIS.

1) ALIMENTER LE MOTEUR AVEC 230V.

2) PRESSER SIMULTANÉMENT LES BOUTONS «MONTÉE» - STOP" (▲•■) DE LA TÉLÉCOMMANDE JUSQU'À CE QUE LE MOTEUR EFFECTUE UNE BRÈVE COURSE.

3) APPUYER SUR LE BOUTON «STOP» JUSQU'À CE QUE LE MOTEUR EFFECTUE UNE AUTRE BRÈVE COURSE TOUJOURS DANS LE MÊME SENS DE ROTATION.

4) APPUYER SUR LE BOUTON «STOP» JUSQU'À CE QUE LE MOTEUR EFFECTUE UNE AUTRE BRÈVE COURSE DANS LE SENS INVERSE.

5) DÉPLACER LE STORE AVEC LE BOUTON MONTÉE (▲) OU DESCENTE (▼).

IMPORTANT : IL EST POSSIBLE QUE LE MOTEUR TOURNE DANS LE SENS INVERSE PAR RAPPORT AU BOUTON DE LA TÉLÉCOMMANDE, UTILISER TOUT DE MÊME LE BOUTON QUI PERMET D'AMENER LE LINTEAU FRONTAL DANS LA POSITION SOUHAITÉE.

PROZEDUR FÜR DAS EINSTELLEN DES MOTORS RTS - /IO
PROCÉDURE DE RÉGLAGE DU FIN DE COURSE POUR MOTEUR RTS - /IO

MOTOR SOMFY RTS - /IO

1) PROGRAMMIERUNG DES OBEREN ENDANSCHLAGES:
DIE TASTE „STOP“ UND „RUNTER“ GLEICHZEITIG DRÜCKEN (DIE MARKISE WIRD HERABGELASSEN).

2) DAS ÖFFNEN DER MARKISE DURCH DRÜCKEN DER STOPP-TASTE UNTERBRECHEN, WENN DAS TUCH GESPANNT IST UND SICH DAS VORDERE ABSCHLUSSPROFIL IN DER NÄHE VOM ENDE DER FÜHRUNGEN BEFINDET (KORREKTE POSITION FÜR DAS PROGRAMMIEREN DES UNTEREN ENDSCHALTERS).

DIESE POSTITION KANN EVENTUELL DURCH BETÄTIGEN DER TASTEN „RAUF“ ODER „RUNTER“ ABGEÄNDERT WERDEN.

3) DIE TASTE „STOP“ UND „RAUF“ GLEICHZEITIG DRÜCKEN (DIE MARKISE WIRD EINGEFAHREN).
DER UNTERE ENDANSCHLAG IST PROGRAMMIERT.

4) WENN DIE MARKISE BIS AUF 40-50 cm, EINGEFAHREN IST, DIE TASTE “STOP” DRÜCKEN, DER MOTOR HÄLT AN. DIE TASTE „STOP“ GEDRÜCKT HALTEN, BIS DER MOTOR ZWEI KURZE BEWEGUNGEN DURCHFÜHRT (RAUF-RUNTER).
DER ENDANSCHLAG IST HIERMIT BESTÄTIGT.

5) DIE TASTE „PROG“ AN DER HINTERSEITE DER FERNSTEUERUNG BETÄTIGEN (DER MOTOR FÜHRT ZWEI KURZE RAUF-RUNTER-BEWEGUNGEN DURCH. DIE PROGRAMMIERUNG IST ABGESCHLOSSEN.

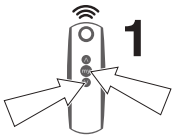

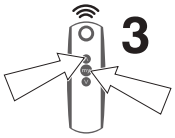

MOTEUR SOMFY RTS - /IO

1) PROGRAMMATION DU FIN DE COURSE SUPÉRIEUR: APPUYER SIMULTANÉMENT SUR LES BOUTONS «STOP» ET «DESCENTE» (LA TOILE COMMENCE À DESCENDRE).

2) STOPPER L’OUVERTURE DU STORE EN APPUYANT SUR « STOP » LORSQUE LE STORE EST EN POSITION DÉTENDUE ET LE LINTEAU FRONTAL À PROXIMITÉ DE LA FIN DES COULISSES (CELLE-CI SERA LA POSITION CORRECTE OÙ PROGRAMMER LA BUTÉE BASSE.

IL EST ÉVENTUELLEMENT POSSIBLE DE MODIFIER CETTE POSITION EN AGISSANT SUR LES BOUTONS DE «MONTÉE» OU DE «DESCENTE».

3) APPUYER SIMULTANÉMENT SUR LES BOUTONS «STOP» ET «MONTÉE» (LA TOILE COMMENCE À MONTER).
LE FIN DE COURSE INFÉRIEUR EST PROGRAMMÉ.

4) QUAND LA TOILE EST REPLIÉE DE 40-50 CM, APPUYER BRIÈVEMENT SUR “STOP”, LE MOTEUR S’ARRÊTE. MAINTENIR LE BOUTON “STOP” APPUYÉ JUSQU’À CE QUE LE MOTEUR EFFECTUE DEUX MOUVEMENTS BREFS (MONTÉE-DESCENTE).
LES FINS DE COURSE SONT CONFIRMÉS.

5) APPUYER SUR LE BOUTON «PROG» AU DOS DE LA TÉLÉCOMMANDE (LE MOTEUR EFFECTUERA DEUX BREFS MOUVEMENTS MONTÉE-DESCENTE). LA PROGRAMMATION EST TERMINÉE.

PROZEDUR FÜR DAS EINSTELLEN DES MOTORS RX
PROCÉDURE DE RÉGLAGE DU FIN DE COURSE POUR MOTEUR RX

MOTOR CHERUBINI RX

1) KODIFIZIERUNG DES ENDANSCHLAGS:
MIT EINER TASTE DIE MARKISE BIS ZUM OBEREN GEWÜNSCHTEN ENDANSCHLAG EINFAHREN.

WENN DIE TASTE „STOP“ ZUR BESTÄTIGUNG DES ENDANSCHLAGES GEDRÜCKT WIRD, WIRD DIE DREHRICHTUNG AUTOMATISCH UMGEKEHRT.

2) DIE TASTE „STOP“ DRÜCKEN, BIS DER MOTOR EINEN KURZEN LAUF IN DIE GEGENRICHTUNG DURCHFÜHRT.
ANMERKUNG: POSITION DES EINGESTELLTEN OBEREN ENDANSCHLAGES.

3) DIE MARKISE VOLLSTÄNDIG ÖFFNEN UND DIE STOPP-TASTE DRÜCKEN, WENN DAS TUCH GESPANNT IST UND SICH DAS VORDERE ABSCHLUSSPROFIL IN DER NÄHE VOM ENDE DER FÜHRUNGEN BEFINDET.

4) DIE TASTE „STOP“ GEDRÜCKT HALTEN DAMIT DER MOTOR EINEN KURZEN LAUF DURCHFÜHRT.
DIE KODIFIZIERUNG IST ABGESCHLOSSEN.

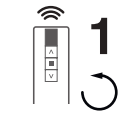

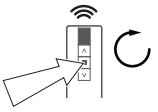

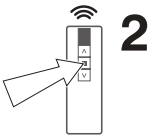

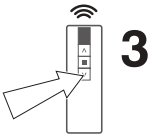

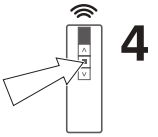

MOTEUR CHERUBINI RX

1) CODIFICATION DES FINS DE COURSE:
AVEC UN BOUTON, ENROULER LA TOILE JUSQU’À LA POSITION DE FIN DE COURSE SUPÉRIEURE SOUHAITÉE.

LORSQUE L’ON APPUYERA SUR LE «STOP» POUR CONFIRMER LE FIN DE COURSE, LA ROTATION S’INVERSERA AUTOMATIQUEMENT.

2) APPUYER SUR LE BOUTON «STOP» JUSQU’À CE QUE LE MOTEUR EFFECTUE UNE BRÈVE COURSE DANS LE SENS INVERSE.
REMARQUE: POSITION DE FIN DE COURSE SUPÉRIEURE ATTRIBUÉE.

3) LAISSER DÉROULER TOUT LE STORE JUSQU’À L’EXTENSION TOTALE SOUHAITÉE EN APPUYANT SUR « STOP » LORSQUE LE STORE EST EN POSITION DÉTENDUE ET LE LINTEAU FRONTAL À PROXIMITÉ DE LA FIN DES COULISSES.

4) MAINTENIR LE BOUTON «STOP» APPUYÉ JUSQU’À CE QUE LE MOTEUR EFFECTUE UNE BRÈVE COURSE.
LE CODAGE EST TERMINÉ.

Sicht- & Allwetterschutz

Barnimstraße 18/19
D-15345 Eggersdorf b. Berlin

tel.: +49(0) 3341 - 30418 0
mail: info@allwetterschutz.de
web: www.allwetterschutz.de