GROUP
SOLARMATIC®
IHR SONDERBAU-EXPERTE

Die schlanke Senkrechtmarkise

Typ 8.13 VF

Die schlanke Senkrechtmarkise

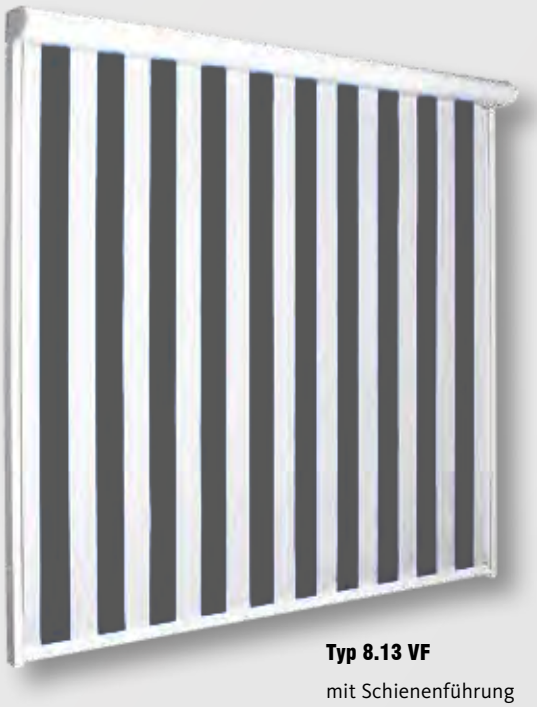

Typ 8.13 VF
mit Schienenführung

Typ 8.13 VF
mit Seilführung

Typ 8.13 VF

Als Erweiterung der Terrassendach-Innenbeschattung fängt sie tief stehende Sonnenstrahlen ab und schenkt angenehme Lichtverhältnisse. In ihrer klassischen Aufgabe als Fenstermarkise hingegen sorgt sie auch im heißen Sommer für angenehm temperierte Räume. Praktisch, vielseitig und gleichzeitig elegant im Design – die schlanke Senkrechtmarkise Typ 8.13 VF.

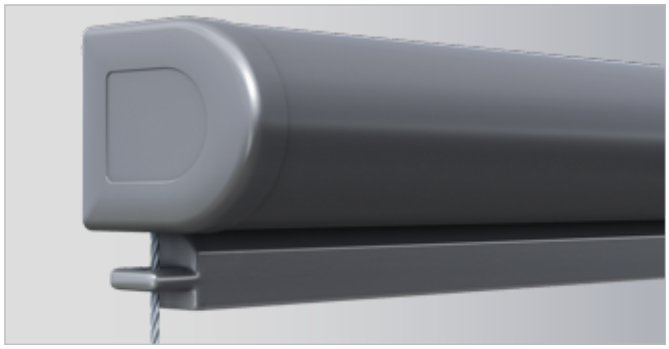

Die tropfenförmige Fallstange aus Aluminium sorgt für eine gute Tuchspannung

Der kompakte Markisenkasten mit ausgefahrenem Tuch

Die schlanke Senkrechtmarkise Typ 8.13 VF mit ihrem äußerst kompakten Markisenkasten eignet sich hervorragend für die Montage unter der Regenrinne eines Terrassendaches. Ebenso lässt sie sich fast unsichtbar in enge Fensterlaibungen integrieren. Der aha-Effekt ensteht beim Ausfahren: Bis zu 18 qm Tuchfläche verbergen sich in dem kleinen Markisenkasten von gerade einmal 85 x 75 mm! Das bedeutet eine maximale Breite von 6.000 mm und einem Höchstausfall von 3.000 mm.

Praktisch für die individuelle Terrassengestaltung:
Der Typ 8.13 VF ist sowohl mit seitlicher Seilführung als auch mit Schienenführung erhältlich. Eine weitere Variante verfügt über eine einrückbare Seilführung.

Damit wird **der** Typ 8.13 VF beispielsweise auch Terrassen dächern mit individuell positionierten Stützen gerecht.

kompakter Markisenkasten mit Fallrohr aus Aluminium

Seitliche Seilführung

Variante mit Schienenführung

Detail Schienenführung

Technische Beschreibung

Die technischen Details

1 Breite
595 – 6.000 mm.

2 Ausfall
1.000 – 3.000 mm.

3 Seitenführung
Seilführung aus Edelstahlseil, in der Standardausführung obere Seilbefestigungen in den Kastenseitenkappen, bei der optionalen Ausführung mit einrückbarer Seilführung obere Befestigung in den Wandkonsolen, untere Befestigung über Seilspanner aus Aluminium. Alternativ ist der Typ 8.13 VF auch mit Schienenführung aus stabilem Aluminium-Strangpressprofil erhältlich.

4 Tuchwelle
aus Aluminium, Durchmesser 40 mm.

5 Kastenprofil
Einteiliges Gehäuse aus Aluminium-Strangpressprofil, mit pulverbeschichteten Seitenkappen aus Aluminiumguss.

6 Montagekonsolen
Montagekonsole aus Aluminium-Strangpressprofil.

7 Antrieb
Der Markisenantrieb erfolgt serienmäßig über einen 230V Rohrmotor.

8 Bespannung
ACRYL-Stoffe oder spinndüsengefärbtes Polyester aus vernähter Bahnenware (maximale Bahnenbreite 1.200 mm), Dessin aus unserer Kollektion, oder Bespannung aus SOLTIS 86 oder STARSCREEN (empfohlen).
Bei ACRYL-Tüchern mit Streifendessin (senkrechte Näh-te) beträgt der maximale Ausfall 1.500 mm. Uni-Dessins (ab 1.200 mm Ausfall) und Bespannungen aus SOLTIS (ab 1.770 mm Ausfall) werden mit 1 oder 2 Quernähten konfektioniert.

9 Gestellfarbe
Für das Gestell des Typ 8.13 VF stehen serienmäßig die 10 Standard Gestellfarben zur Auswahl siehe Seite 2.

Als Option ist eine Beschichtung des Markisengestells in Sonderfarbe gegen Aufpreis möglich. In jedem Fall sind die Oberflächen wetterbeständig und pflegeleicht.

10 Montagearten
Wandmontage, Deckenmontage, Laibungsmontage (siehe dazu unter Optionen).

Optionen (gegen Aufpreis)

- Markisengestell in RAL-Sonderfarbe pulverbeschichtet.
- Motorantrieb mit integriertem Funkempfänger und 1-Kanal-Handsender.
- Deckenwinkel aus Aluminium.
- Ausführung mit 2 (oder mehreren) einrückbaren seitlichen Seilführungen.
- Winkel zur seitlichen Befestigung für Wandkonsole.
- Winkel zur seitlichen Befestigung für Seilspanner.
- Bespannung aus SOLTIS 92 oder Glasfaser-Screen.

Montagearten

Typ 8.13 VF

Wandmontage

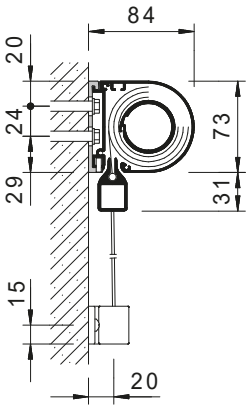

Deckenmontage

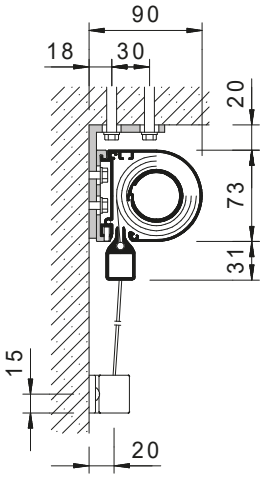

Laibungsmontage

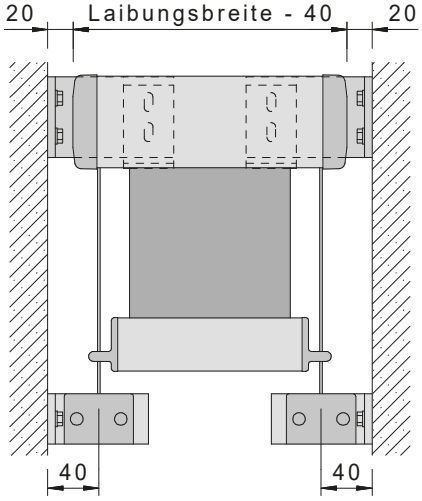

Seilspanner Wand

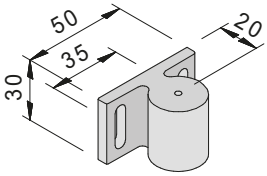

Seilspanner Wand - Boden

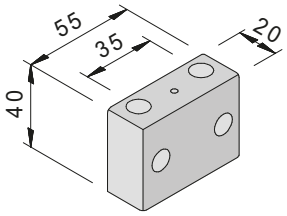

Laibungswinkel für Seilspanner

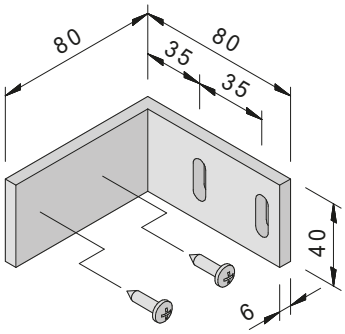

Vorderansicht Seilführung

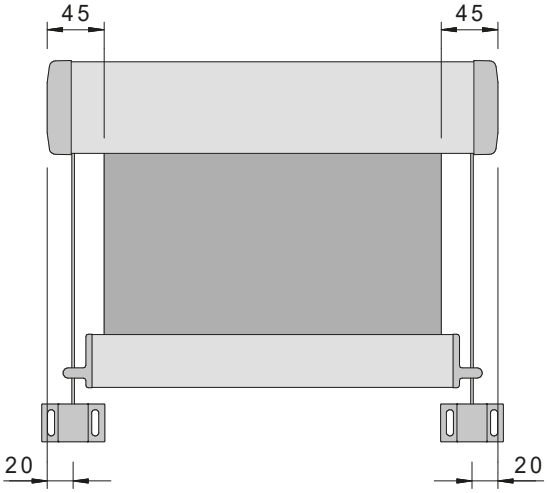

Standard-Kabelabgang Seilführung

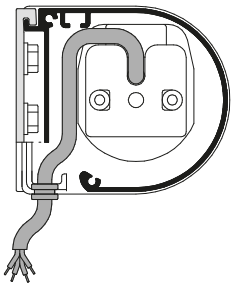

Montagearten

Typ 8.13 VF

Wandmontage mit Schienenführung

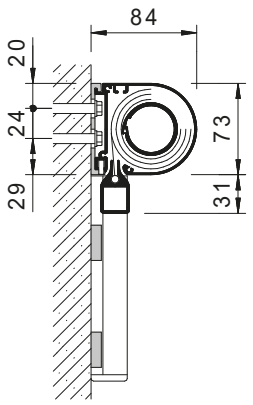

Deckenmontage mit Schienenführung

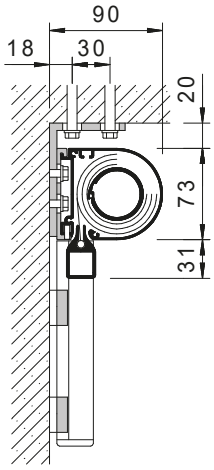

Schienenführung Laibungsmontage

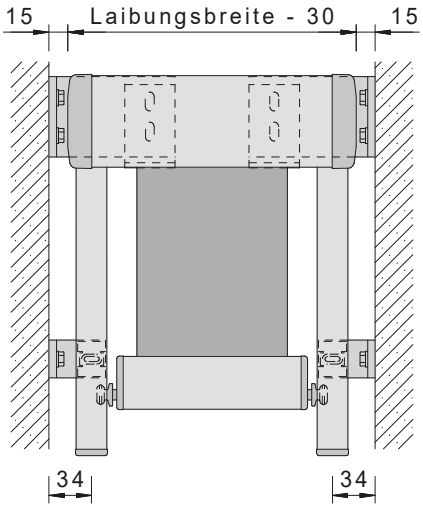

Führungsschiene

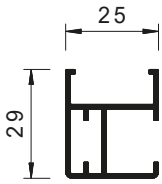

Klipp Führungsschiene

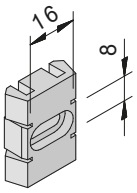

Laibungswinkel Schiene

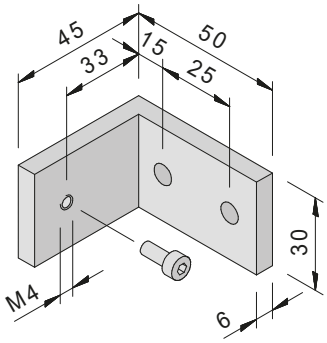

Vorderansicht Schienenführung

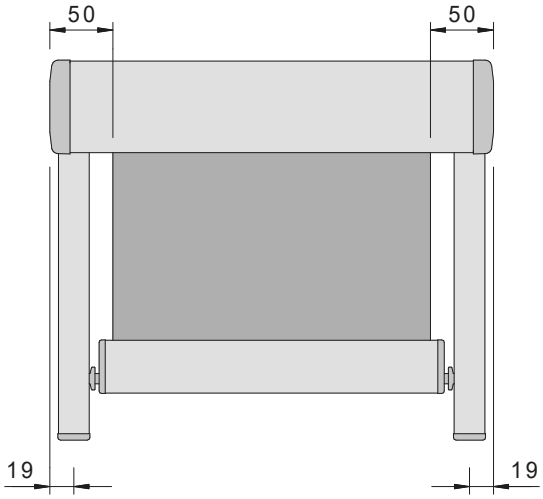

Standard-Kabelabgang Schienenführung

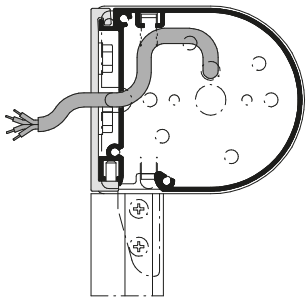

Montagearten

Typ 8.13 VF

Getriebeabgang nach vorne (Standard)

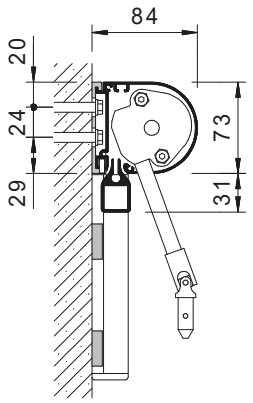

Getriebeabgang nach hinten bei Deckenmontage

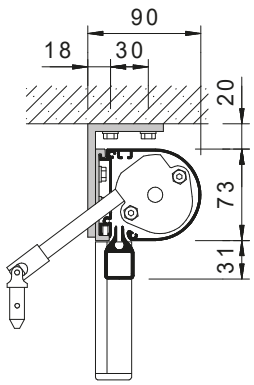

Getriebeabgang (bei Innenbedienung)

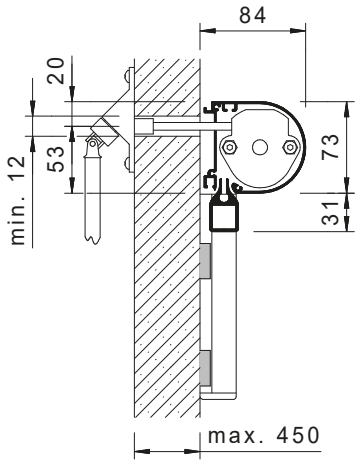

Wandkonsole

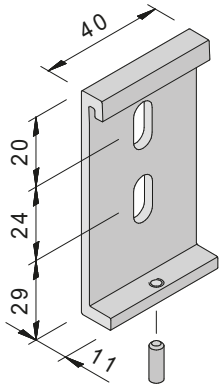

Deckenkonsole

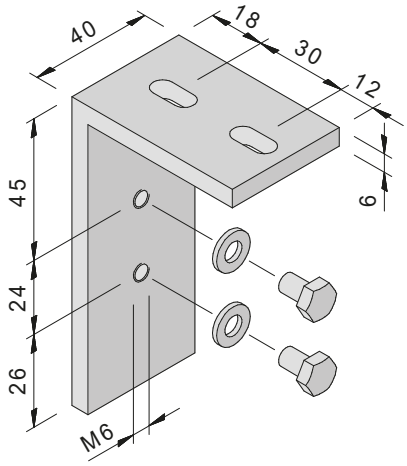

Laibungskonsole für Wandkonsole

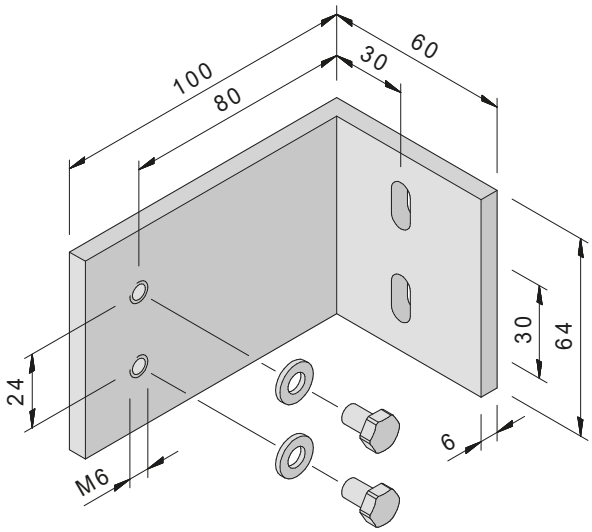
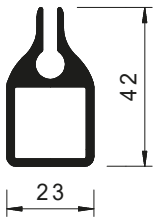
Fallstange