S6 S7

TEXTILSCREEN SCHRÄG

Größe: S **M** L XL

ÜBERSICHT

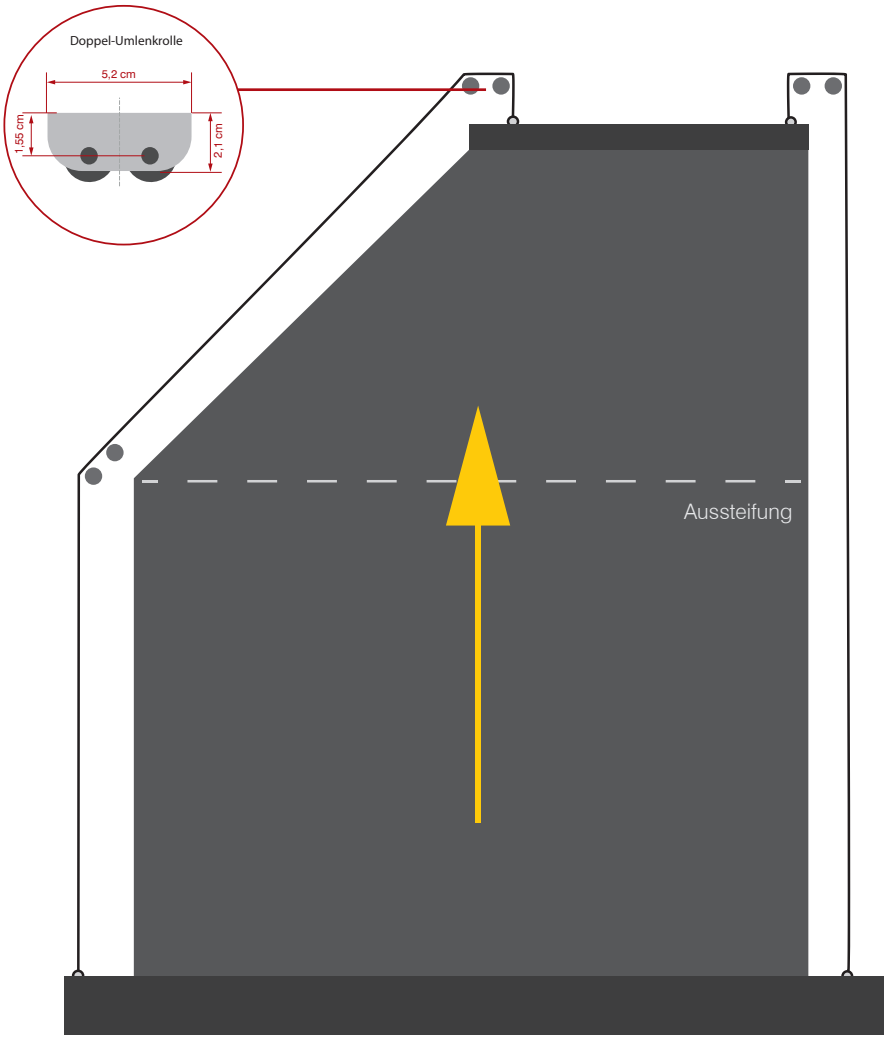

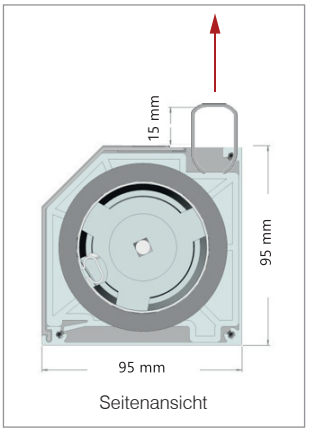

mind. Baubreite:	**86 cm**
max. Baubreite:	**160 cm** (weitere: S, L, XL)
max. Bauhöhe:	**280 cm**
Kasten:	95 x 95 mm
Profilfarbe:	weiß (RAL 9016); weitere RAL-Farben gegen Mehrpreis

Seitenführung:	hochreißfestes Seil
Bedienung:	230 V Motor (Standard); optional Funk, io-homecontrol
Tuch:	Soltis 86
	Soltis 92
	Soltis B92

Copyright by SOLARMATIC-Sonnenschutz GmbH. Keine Haftung für Druckfehler.

GROUP SOLARMATIC®
IHR SONDERBAU-EXPERTE