Sicht- & Allwetterschutz

Technische Informationen

Zip-Screen 150

Zip-Screen 150

max. Breite:	7000 mm
max. Höhe:	6000 mm
Profil:	• stranggepresstes Aluminium
Profilfarben (Standard):	• weiß (RAL 9010), • cremeweiß (RAL 9001), • verkehrsweiß (RAL 9016), • silber (Anode), • anthrazit (RAL 7016), • quarzgrau (RAL 7039), • braun (RAL 8019), • Iron Glimmer (Tiger 29/80081)
Profilfarben (Mehrpreis):	• weißaluminium (Struktur 9S06), • Graualuminium (Struktur 9S07), • Quartzgrau (Struktur 7S39), • Anthrazit (Struktur 7S16), • Sonder-RAL
Behang (Standard):	• Soltis 86, • Soltis 92, • Serge 600, • Sunworker open
Behang (Mehrpreis):	• Serge 1 %, • Soltis B92
Montageart:	• Montage von außen auf die Wand, • Montage in die Laibung (Kassette zeigt nach außen), • Montage in die Laibung (Kassette zeigt nach innen), • Montage von innen auf die Wand
Bedienung:	• Kurbel (bis 150 cm Länge, nur bis 4,0 m Breite x 2,0 m Höhe mgl.), • Somfy WT (Standardmotor zur Steuerung mit Wandschalter), • Somfy RTS (Funkmotor zur Steuerung mit RTS Funksendern), • Somfy IO (Funkmotor zur Steuerung mit IO Funksendern)
Besonderheiten:	• Zur Auswahl stehen fünf verschiedene Kastenformen (siehe Seite 3) • Windwiderstandsklasse: 3 • integrierter Aufrollmechanismus mit Reißverschluss
Hinweise:	• Ab 4,0 m Breite schaut die Fallleiste 3,0 cm über • Kassette zur Nischen- bzw. Fassadenmontage geeignet • zweiteilige Führungsschiene ohne sichtbare Bohrlöcher

Anlage

für Fenster

für Fassaden

für Terrassen

Copyright by Sicht- und Allwetterschutz BS GmbH, Stand 09.2021.
Keine Haftung für Druckfehler. Technische Änderungen vorbehalten.

Sicht- & Allwetterschutz

Zip-Screen 150

KONSTRUKTION

Abstandshalter

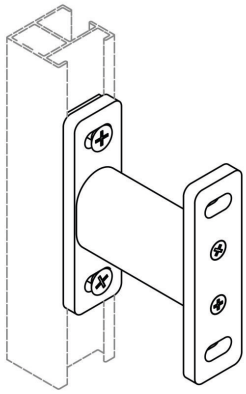

Distanzprofil

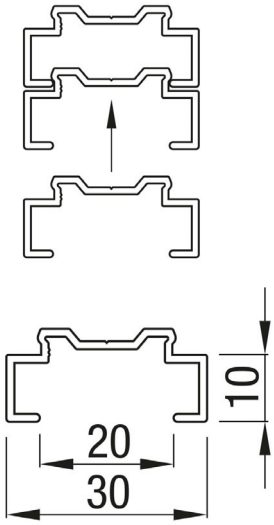

Führungsschiene

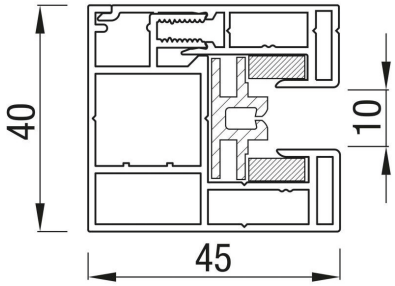

Führungsschiene

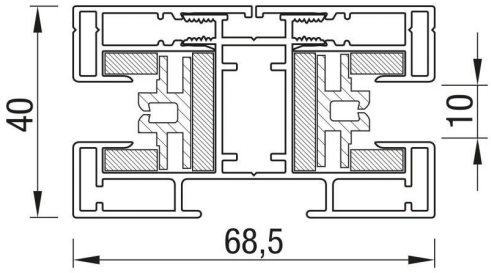

Fallleiste (bis 4,0 m Breite)

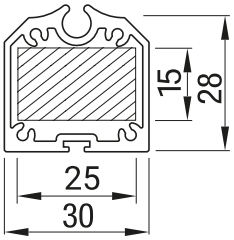

Fallleiste (über 4,0 m Breite)

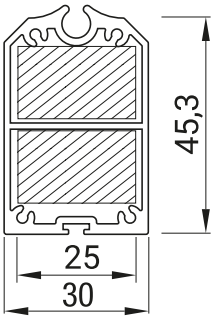

Copyright by Sicht- und Allwetterschutz BS GmbH, Stand 09.2021.
Keine Haftung für Druckfehler. Technische Änderungen vorbehalten.

Sicht- & Allwetterschutz

Zip-Screen 150

KONSTRUKTION | KASTENFORMEN

Kasten mit LED-Streifen

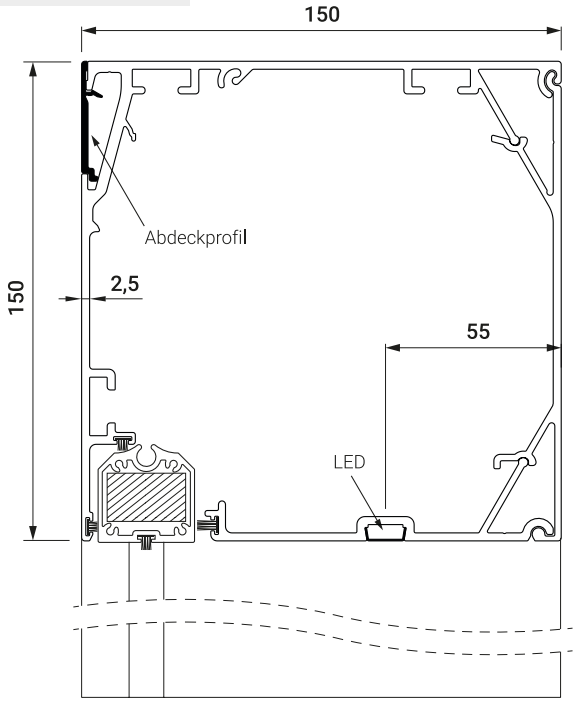

Kasten ohne LED-Streifen

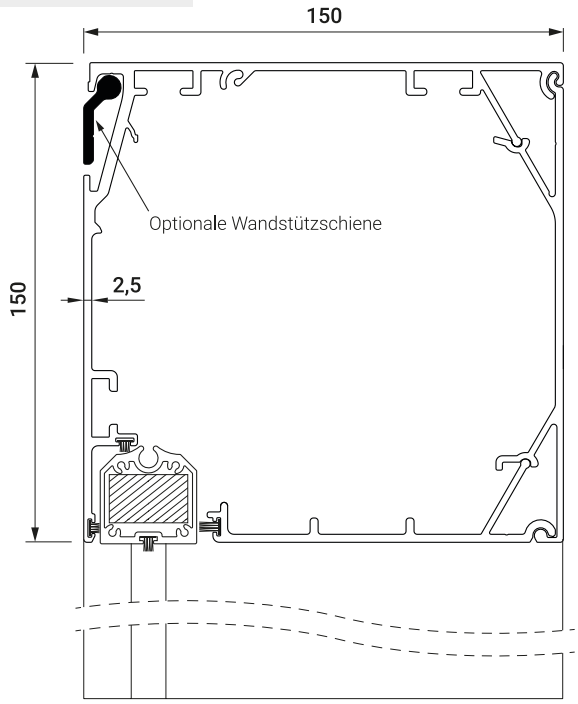

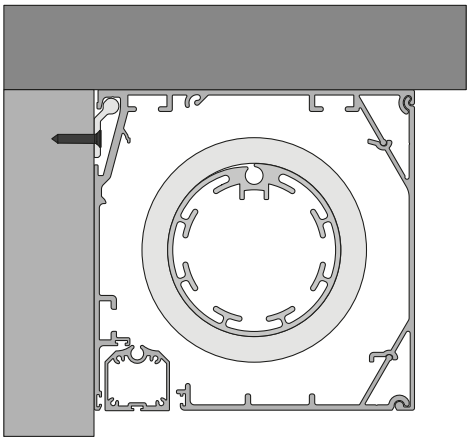

Produktbreite über 4,0 m

1 Schraube alle 50 cm

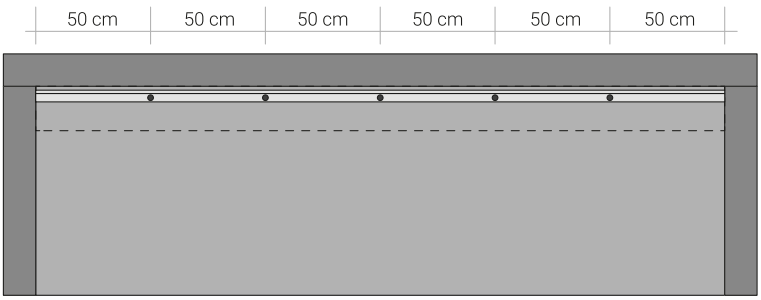

Über 4,0 m Produktbreite muss der Kasten an einer Wandstützschiene aufgehängt werden.
Die Wandstützschiene muss an der Wand oder Pergola befestigt werden, indem die Schrauben mindestens alle 50 cm angebracht werden.

Copyright by Sicht- und Allwetterschutz BS GmbH, Stand 09.2021.
Keine Haftung für Druckfehler. Technische Änderungen vorbehalten.

Sicht- & Allwetterschutz